Научно-исследовательский
центр «Иннова»

ФУНДАМЕНТАЛЬНЫЕ ОСНОВЫ НАУКИ

Сборник научных трудов по материалам
XXX Международной научно-практической конференции,
20 апреля 2021 года, г.-к. Анапа

innova
научный центр

Анапа
2021

УДК 00(082) + 001.18 + 001.89
ББК 94.3 + 72.4: 72.5
Ф94

Ответственный редактор:
Скорикова Екатерина Николаевна

Редакционная коллегия:
Бондаренко С.В. к.э.н., профессор (Краснодар), **Дегтярев Г.В.** д.т.н., профессор (Краснодар), **Хилько Н.А.** д.э.н., доцент (Новороссийск), **Ожерельева Н.Р.** к.э.н., доцент (Анапа), **Сайда С.К.** к.т.н., доцент (Анапа), **Климов С.В.** к.п.н., доцент (Пермь), **Михайлов В.И.** к.ю.н., доцент (Москва).

Ф94 **Фундаментальные основы науки.** Сборник научных трудов по материалам XXX Международной научно-практической конференции (г.-к. Анапа, 20 апреля 2021 г.). [Электронный ресурс]. – Анапа: Изд-во «НИЦ ЭСП» в ЮФО, 2021. - 70 с.

ISBN 978-5-95283-570-2

В настоящем издании представлены материалы XXX Международной научно-практической конференции «Фундаментальные основы науки», состоявшейся 20 апреля 2021 года в г.-к. Анапа. Материалы конференции посвящены актуальным проблемам науки, общества и образования. Рассматриваются теоретические и методологические вопросы в социальных, гуманитарных, естественных и других науках.

Издание предназначено для научных работников, преподавателей, аспирантов, всех, кто интересуется достижениями современной науки.

За содержание и достоверность статей, а также за соблюдение законов об интеллектуальной собственности ответственность несут авторы. Мнение редакции может не совпадать с мнением авторов статей. При использовании и заимствовании материалов ссылка на издание обязательна.

Информация об опубликованных статьях размещена на платформе научной электронной библиотеки (eLIBRARY.ru). Договор **№ 2341-12/2017К от 27.12.2017 г.**

Электронная версия сборника находится в свободном доступе на сайте:
www.innova-science.ru.

УДК 00(082) + 001.18 + 001.89
ББК 94.3 + 72.4: 72.5

© Коллектив авторов, 2021.
© Изд-во «НИЦ ЭСП» в ЮФО
(подразделение НИЦ «Иннова»), 2021.

ISBN 978-5-95283-570-2

СОДЕРЖАНИЕ

ТЕХНИЧЕСКИЕ НАУКИ

ИНФОРМАЦИОННАЯ БЕЗОПАСНОСТЬ

Вахитов Степан Юрьевич, Павлова Юлия Евгеньевна

Павлов Павел Владимирович 5

ПРИМЕНЕНИЕ КОМПЕНСИРУЮЩИХ УСТРОЙСТВ ПРИ ПРОЕКТИРОВАНИИ ТРУБОПРОВОДНЫХ СЕТЕЙ

Иванова Инна Германовна, Пальчикова Галина Сергеевна

Темников Роман Игоревич, Нечепоренко Даниил Андреевич 9

СИСТЕМА АКУСТИЧЕСКОГО НАБЛЮДЕНИЯ С ИСПОЛЬЗОВАНИЕМ МИКРОКОНТРОЛЛЕРА

Краснопевцева Наталья Александровна

Стычев Семен Николаевич 14

СПОСОБ УМЕНЬШЕНИЯ ВЛИЯНИЯ ПОГОДНЫХ УСЛОВИЙ НА СИСТЕМУ ОБНАРУЖЕНИЯ ПЕШЕХОДОВ

Стычев Семен Николаевич

Краснопевцева Наталья Александровна 17

ПЕДАГОГИЧЕСКИЕ НАУКИ

МЕЖЛИЧНОСТНЫЕ ОТНОШЕНИЯ УЧИТЕЛЯ И УЧЕНИКА В ТРУДАХ УЧЕНЫХ

Кошевая Олеся Геннадьевна, Авдеева Ольга Николаевна

Андрющенко Елена Сергеевна 21

ХУДОЖЕСТВЕННО-ЭСТЕТИЧЕСКОЕ ВОСПИТАНИЕ УЧАЩИХСЯ В СОВРЕМЕННОЙ ШКОЛЕ КОШЕВАЯ ОЛЕСЯ ГЕННАДЬЕВНА

Есипович Елена Александровна

Багацкая Алина Николаевна 25

ПРОБЛЕМА ОСУЩЕСТВЛЕНИЯ ОБЩЕГО МУЗЫКАЛЬНОГО ВОСПИТАНИЯ В СОВРЕМЕННЫХ ДЕТСКИХ МУЗЫКАЛЬНЫХ

ШКОЛАХ И ШКОЛАХ ИСКУССТВ

Лукьянчук Татьяна Ивановна 29

ДИСТАНЦИОННОЕ ОБУЧЕНИЕ КАК СРЕДСТВО ПОВЫШЕНИЯ САМОСТОЯТЕЛЬНОСТИ УЧАЩИХСЯ СРЕДНИХ КЛАССОВ

Гладких Юлия Петровна

Ризванова Диана Дамировна 39

ВЕТЕРИНАРНЫЕ НАУКИ

НАДПОЧЕЧНИКИ ДОМАШНИХ ЖИВОТНЫХ

Сергеев Александр Александрович

Чопорова Наталья Виленовна 43

БИОЛОГИЧЕСКИЕ НАУКИ

К ЭКОЛОГИИ РАСПРОСТРАНЕНИЯ И ОХРАНЫ СЕРОГО ВАРАНА – VARANUS GRISEUS (DAUDIN. 1873) В ТАДЖИКИСТАНЕ

Хидиров Худойкул Олокулович, Мурзобаходурова Шахноза Рахмоновна

Домуллоева Зебо Кодировна 48

ЭКОНОМИЧЕСКИЕ НАУКИ

ФАКТОРЫ, ФОРМИРУЮЩИЕ ПРИБЫЛЬ СОВРЕМЕННОГО ПРЕДПРИЯТИЯ

Цхурбаева Фатимат Хазбиевна

Кудзаев Зелимхан Казбекович 55

ОСНОВНЫЕ ТЕОРЕТИЧЕСКИЕ ПОДХОДЫ К СТИЛЮ УПРАВЛЕНИЯ

Цхурбаева Фатимат Хазбиевна

Кудзаев Зелимхан Казбекович 59

ЮРИДИЧЕСКИЕ НАУКИ

РЕЗЕРВЫ УГОЛОВНОГО ЗАКОНОДАТЕЛЬСТВА ПО РЕАЛИЗАЦИИ ПРАВА НА НЕВИНОВНОЕ ПРИЧИНЕНИЕ ВРЕДА В СОВРЕМЕННОМ УГОЛОВНОМ ПРАВЕ РОССИИ

Шабес Дарья Константиновна

Евстифеева Екатерина Владимировна 64

ТЕХНИЧЕСКИЕ НАУКИ

УДК 621.382

ИНФОРМАЦИОННАЯ БЕЗОПАСНОСТЬ

Вахитов Степан Юрьевич
курсант
Павлова Юлия Евгеньевна
кандидат филологических наук, доцент
Павлов Павел Владимирович
кандидат педагогических наук, старший преподаватель
Военный учебно-научный военно-воздушных сил «военно-воздушная академия имени профессора Н. Е. Жуковского и Ю. А. Гагарина»,
город Воронеж

Аннотация. *В статье рассматриваются основы использования средств новых информационных технологий в аспекте защиты информации и обеспечения информационной безопасности.*

The article discusses the basics of using new information technologies in the aspect of information protection and information security.

Ключевые слова: *информационная безопасность, информационные технологии, защита информации*

Key words: *information security, information technology*

В связи с массовой информатизацией современного общества все большую актуальность приобретает знание нравственно-этических норм и правовых основ использования средств новых информационных технологий в повседневной практической деятельности. Наглядными примерами, иллюстрирующими необходимость защиты информации и обеспечения информационной безопасности, являются участившиеся сообщения о компьютерных «взломах» банков, росте компьютерного пиратства, распространении компьютерных вирусов. Число компьютерных преступлений растет, также увеличиваются масштабы компьютерных злоупотреблений. Умышленные компьютерные преступления составляют заметную часть преступлений. Но злоупотреблений компьютерами и ошибок

еще больше. Под информационной безопасностью понимается защищенность информации от случайных или преднамеренных воздействий естественного или искусственного характера, чреватых нанесением ущерба владельцам или пользователям информации. Целью информационной безопасности является обезопасить ценности системы, защитить и гарантировать точность и целостность информации, минимизировать разрушения, которые могут иметь место, если информация будет модифицирована или разрушена.

На практике важнейшими являются следующие аспекты информационной безопасности: доступность - возможность за разумное время получить требуемую информационную услугу; целостность - ее защищенность от разрушения и несанкционированного изменения; информационные системы должны использоваться в соответствии с существующим законодательством.

Различают 4 уровня защиты информации:

– предотвращение — доступ к информации и технологии только для персонала, который имеет допуск от собственника информации;

– обнаружение — обеспечивается раннее обнаружение преступлений и злоупотреблений, даже если механизмы защиты были обойдены;

– ограничение — уменьшается размер потерь, если преступление все-таки произошло, несмотря на меры по его предотвращению и обнаружению;

– восстановление — обеспечивается эффективное восстановление информации при наличии документированных и проверенных планов по восстановлению.

Когда компьютеры впервые появились, они были доступны только небольшому числу людей, которые умели их использовать. Обычно они помещались в специальных помещениях, удаленных территориально от помещений, где работали служащие. Сегодня все изменилось. Компьютерные терминалы и настольные компьютеры используются везде. Благодаря современным программам компьютерное оборудование стало дружественным к пользователю, поэтому много людей могут быстро и легко научиться тому, как его использовать. Этот процесс привел к тому, что произошла «демократизация преступления». Чем больше

людей получало доступ к информационной технологии и компьютерному оборудованию, тем больше возникало возможностей для совершения компьютерных преступлений. Признаки компьютерных преступлений и меры защиты от них. Для уменьшения ущерби от компьютерного преступления очень важно своевременно его обнаружить. Для того, чтобы обнаружить компьютерное преступление или уязвимые места в системе информационной безопасности следует обращать внимание на: несанкционированные попытки доступа к файлам данных; кражи частей компьютером; кражи программ; физическое разрушение оборудование; уничтожение данных или программ. Меры защиты — это меры, вводимые для обеспечения безопасности информации; административные руководящие документы (приказы, положения, инструкции), аппаратные устройства или дополнительные программы, основной целью которых является предотвращение преступления и злоупотреблений, не позволяющее им произойти. Меры защиты могут также выполнять функцию ограничения, уменьшая размер ущерба от преступления. Некоторые технологии по защите информации могут быть встроены в сам компьютер, другие могут быть встроены в программы, некоторые же выполняются людьми и являются реализацией указаний руководства, содержащихся в соответствующих руководящих документах.

Чтобы предупреждать и своевременно раскрывать компьютерные преступления, необходимо представлять способы и средства их совершения. Анализ зарубежных и отечественных отчетов о выявленных компьютерных преступлениях позволяет описать технологии их совершения. Лишь немногие включают разрушение компьютеров данных. Только в 3% мошенничеств и 8% злоупотреблений происходило специальное разрушение оборудования, уничтожение программ или данных. В большей часта случаев мошенничеств и злоупотреблений использовалась информация — ею манипулировали, ее создавали, ее использовали. Освоение технологии, использовавшиеся при совершении компьютерных преступлений: необходимо требовать, чтобы пользователи выполняли процедуры входа в компьютер, и использовать это как средство для идентификации в начале работы. Чтобы эффективно контролировать компьютер, может оказаться

наиболее выгодным использовать его как однопользовательскую систему. Нужно использовать уникальные пароли для каждого пользователя, которые не являются комбинациями личных данных пользователей, для аутентификации личности пользователя. Внедряются меры защиты при администрировании паролей и проводится знакомство пользователей с наиболее общими ошибками, позволяющими совершиться компьютерному преступлению. В организации устанавливается порядок, при котором для использования компьютерных ресурсов необходимы разрешения доступа к информации и приложениям, а также получение пароля и разрешение руководства.

Список литературы

1. Информационная безопасность: современные реалии. [Электронный ресурс]. Режим доступа: https:/cyberleninka.ru/article/n/informatsionnaya-bezopasnost-sovremennye-realii/ (дата обращения: 18.04.2021 г.).

2. Лободина, А. С. Информационная безопасность / А. С. Лободина, В. В. Ермолаева. — Текст: непосредственный / Молодой ученый. — 2017. — № 17 (151). — С. 17–20. — URL: https:/moluch.ru/archive/151/42898/ (дата обращения: 18.04.2021).

УДК 372.016

ПРИМЕНЕНИЕ КОМПЕНСИРУЮЩИХ УСТРОЙСТВ ПРИ ПРОЕКТИРОВАНИИ ТРУБОПРОВОДНЫХ СЕТЕЙ

Иванова Инна Германовна
преподаватель
Пальчикова Галина Сергеевна
преподаватель
Темников Роман Игоревич
курсант
Нечепоренко Даниил Андреевич
курсант
ВУНЦ ВВС «Военно-воздушная академия имени профессора
Н. Е. Жуковского и Ю. А. Гагарина», город Воронеж

Аннотация. *В статье рассматривается возможность применения компенсирующих устройств при проектировании трубопроводных сетей, в частности рассмотрены случаи использования различных типов компенсаторов температурного расширения трубопровода.*

The article examines the possibility of using compensating devices in the design of pipeline networks, in particular, the cases of using various types of compensators for the temperature expansion of the pipeline.

Ключевые слова: *удлинение трубопровода, самокомпенсация, сильфонный компенсатор, линзовый компенсатор, сальниковый компенсатор*

Keywords: *pipeline extension, self-compensation, bellows expansion joint, lens expansion joint, oil seal expansion joint*

Трубопроводные системы являются транспортировочными путепроводами для перегонки различных сред. Без прокладки трубопроводов невозможна работа большинства коммуникационных сетей (отопление, водоподготовка, водоснабжение), атомных и тепловых станций, электросистем и многого другого. От качества проектирования трубопроводной системы напрямую зависит безопасность, эффективность, долгосрочность и стоимость работы любой магистрали, а также ее технико-технологические характеристики (выдерживаемы нагрузки,

необходимость в дополнительном оборудовании, предельное давление) [1]. В связи с этим вопрос применения компенсирующих устройств при проектировании трубопроводных систем является чрезвычайно важным и актуальным.

Каждый трубопровод при нагреве удлиняется. Удлинение трубопровода из углеродистой стали на участке длиной 1 м составляет 1,2–1,3 мм на каждые 100°С. Величина линейного удлинения стальных труб из высококачественных легированных сталей значительно больше. Если предположить, что концы трубопровода закреплены неподвижно, то силы, развивающиеся в нем при нагреве, будут оказывать давление на конечные точки, стремясь сдвинуть их с места [2]. При достаточно большом сопротивлении опор в конечных точках трубопровода под влиянием тех же сил подвергается продольному изгибу (рисунок 1).

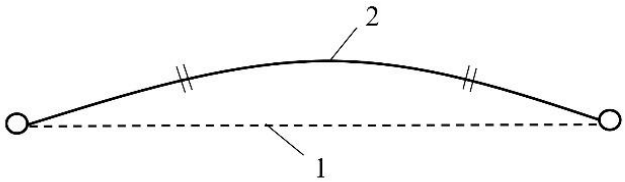

Рисунок 1 – Схема продольного изгиба трубопровода:
1 – трубопровод в холодном состоянии, 2 – трубопровод в нагретом состоянии

О величине сил, которые возникают в трубопроводе при нагреве, можно судить по следующему примеру. Расчетами и опытным путем установлено, что если к стальному стержню сечением 1 см^2 и длиной 1 м подвесить груз весом 2,4 т, то стержень удлинится на 1,2 мм. На такую же величину удлинится стержень из углеродистой стали при его нагреве на 100°С.

Если концы трубопровода закреплены неподвижно, то усилие, передающееся вдоль его оси и воспринимаемое неподвижными опорами, может разрушить опору при любой ее конструкции или вызвать настолько большую деформацию трубопровода, что произойдет его разрыв, так как возникающие при этом напряжения в металле будут значительно выше предела его прочности.

Способность трубопровода к деформации под действием тепловых удлинений в пределах допускаемых напряжений в металле труб называется компенсацией тепловых удлинений. Если трубопровод способен компенсировать

тепловые удлинения за счет своей геометрической формы и упругих свойств металла, без специальных устройств, встраиваемых в трубопровод, такая его способность называется самокомпенсацией. Самокомпенсация осуществляется благодаря поворотам и изгибам трубопровода. Для этого отдельные участки трубопровода, закрепленные в двух неподвижных опорах, должны иметь несколько взаимно перпендикулярных плеч, по возможности одинаковой длины. Расположенное между плечами колено (плавный поворот трубопровода под углом) компенсирует часть удлинения благодаря своей эластичности, а остальная часть компенсируется упругими свойствами металла прямого участка за коленом. Иногда для увеличения самокомпенсирующей способности трубопроводов их делают складчатыми на изгибах в месте поворота. Чтобы защитить трубопровод от перенапряжений при нагреве, на участке между двумя неподвижными опорами делают так называемую холодную растяжку трубопровода, т. е. металл трубопровода (в холодном состоянии) растягивают в пределах его упругих свойств. Напряжения в металле от растяжения выравниваются и поглощаются напряжениями сжатия, которые возникают в нем при удлинении закрепленного участка трубопровода (в горячем состоянии).

Если при проектировании трубопроводной системы невозможно применить самокомпенсирующуюся способность трубопровода, применяют специальные компенсирующие устройства, такие как сальниковые, линзовые и гнутые из труб компенсаторы.

Сальниковый компенсатор представляет собой трубу, вставленную в фасонный патрубок большего диаметра (рисунок 2). Зазор, оставшийся между внутренним диаметром патрубка и наружным диаметром трубы, заполняют сальниковой набивкой и затягивают на болтах грандбуксой. При тепловом удлинении трубопровода труба входит в патрубок и тем самым предотвращает возникновение опасных напряжений.

Линзовый компенсатор состоит из ряда последовательно включенных в трубопровод волн (рисунок 3). Компенсирующая способность каждой волны незначительна (7–10 мм). Общая компенсирующая способность линзового

компенсатора, состоящего из трех линз, не превышает 20–30 мм.

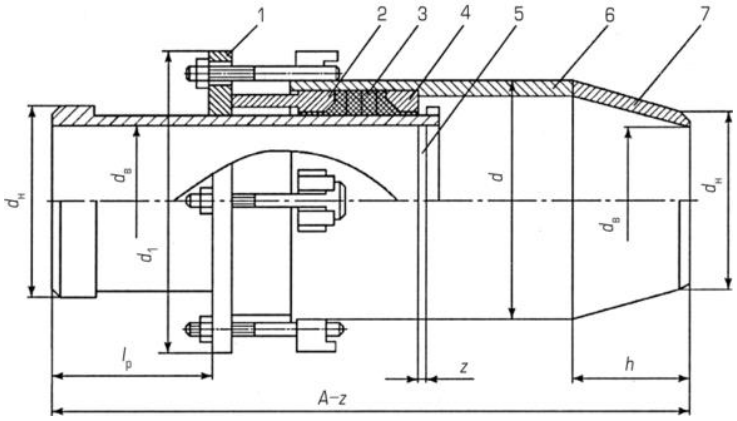

Рисунок 2 – Односторонний сальниковый компенсатор
1 – нажимной фланец; 2 – грандбукса; 3 – сальниковая набивка;
4 –контрбукса; 5 – стакан; 6 – корпус; 7 – переход диаметров

Чтобы предотвратить выгибание компенсатора в сторону от оси трубопровода и обеспечить симметричность работы каждой волны, внутри компенсатора устанавливают дополнительную рубашку.

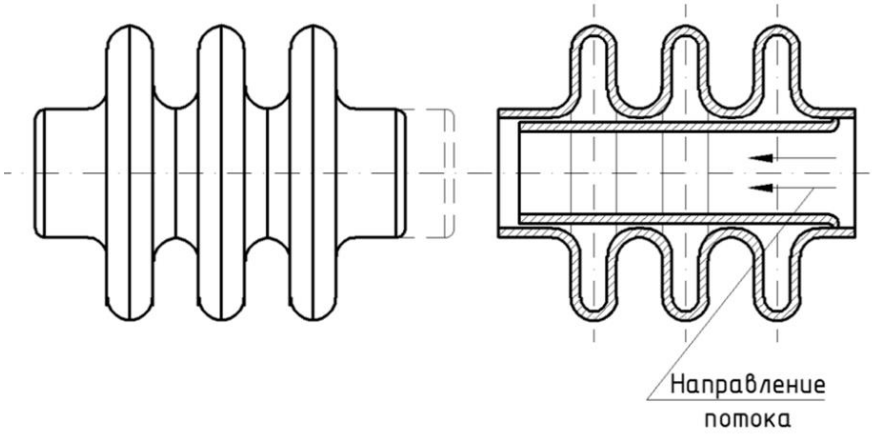

Рисунок 3 – Осевой трехлинзовый компенсатор

Гнутый компенсатор обладает большой компенсирующей способностью и надежен в эксплуатации. Недостатком таких компенсаторов являются их значительные размеры: вылет до 7 м, длина до 11 м. Гнутые компенсаторы бывают трех типов: лирообразные, омегообразные и П-образные. Лирообразные и омегообразные компенсаторы, хотя и обладают большой компенсирующей способностью, из-за сложности изготовления применяются редко. Компенсаторы П-образного типа, выполненные из гнутых труб, применяют для любых параметров пара и воды. Для увеличения компенсирующей способности компенсаторов

производится их холодная растяжка. Величина растяжки зависит от температур теплоносителя и величин напряжений, возникающих при изменении трубопровода. Величина удлинений трубопровода может быть рассчитана по формулами или определена по специальным номограммам, приводимым в справочной литературе.

Таким образом, рассмотрев в статье типы компенсирующих устройств можно сделать вывод, что выбор компенсатора для трубопровода любого назначения строится на анализе конкретных характеристик моделей разных типов. Отправными точками поиска подходящего типа компенсатора служат давление в системе, диапазон температур, расход рабочей среды, материал труб. Кроме того, перед принятием решения стоит учитывать, что у сальниковых компенсаторов самый длинный жизненный цикл, а в сетях, где велика вероятность небольших повреждений не стоит использовать многослойные компенсаторы.

Список литературы

1. Глебович С. А. Анализ применения сильфонных компенсаторов / С. А. Глебович. / Технические науки в России и за рубежом: материалы VII Междунар. науч. конф. Москва: Буки-Веди, 2017. С. 160–163.

2. Логунов В. В. Опыт применения осевых сильфонных компенсаторов в тепловых сетях / В. Л. Поляков, В. С. Слепченок / Журнал «Новости теплоснабжения», № 7, 2007. С. 56–59.

УДК 681.3

СИСТЕМА АКУСТИЧЕСКОГО НАБЛЮДЕНИЯ С ИСПОЛЬЗОВАНИЕМ МИКРОКОНТРОЛЛЕРА

Краснопевцева Наталья Александровна
магистрант
Стычев Семен Николаевич
магистрант
ФГБОУ ВО «Тольяттинский государственный университет»,
г. Тольятти

Аннотация. *В данной статье рассматривается проблема систем видеонаблюдения. Приводятся недостатки существующих систем безопасности. Отмечается преимущество технологии акустического наблюдения. Приводится аппаратная конструкция простой системы безопасности с использованием датчика звука и микроконтроллера.*

Ключевые слова: *система наблюдения, микроконтроллер, датчик звука, Arduino, система безопасности*

Большинство систем наблюдения широко зависят от визуальных данных, записываемых камерами видеонаблюдения, однако сейчас более интеллектуальные системы начинают использовать аудиоинформацию для более надежного обнаружения чрезвычайных ситуаций. Учитывая достаточно скромные способности человеческого уха, компьютерный слух может превзойти человека гораздо быстрее, чем компьютерное зрение. У звука есть много преимуществ — микрофону не обязательно быть в пределах прямой видимости, у него нет мёртвых зон. В последние годы технологии акустического наблюдения начинают проникать в повседневную жизнь [1].

Звуковой датчик можно использовать в различных приложениях, например:

– системы безопасности;

– охранная сигнализация;

– контроль устройств;

– дверная сигнализация.

Аппаратная конструкция простой системы безопасности с распознаванием звука включает два основных элемента: датчик звука и микроконтроллер.

Используемый датчик звука состоит из микрофона, микросхемы компаратора напряжения (LM393), потенциометра, транзистора, пары светодиодов и нескольких других пассивных компонентов.

На рынке доступно несколько модулей звуковых датчиков, которые реализованы с использованием различных микросхем, таких как LM324, LM393, LM344, LM386 и т. д.

На рисунке 1 показана схема модуля звукового датчика, реализованного с использованием микросхемы компаратора напряжения LM393.

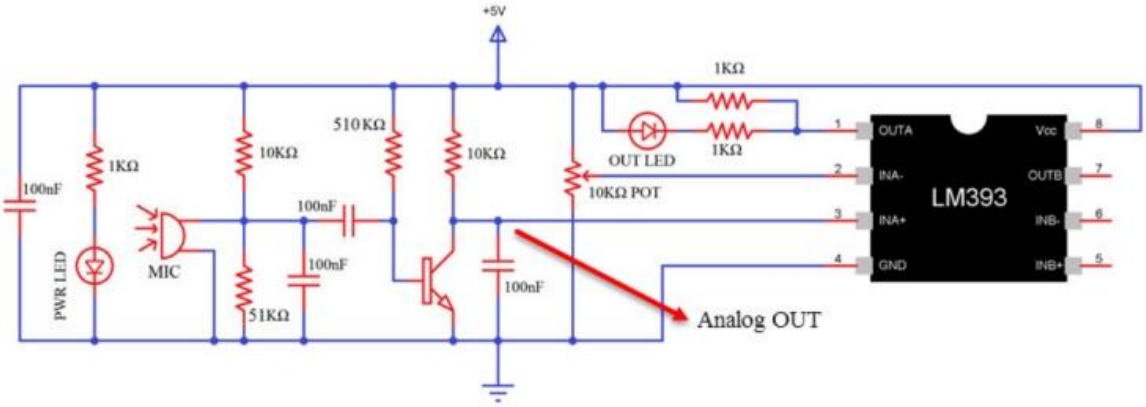

Рисунок 1 – Схема модуля звукового датчика

LM393 - двойной дифференциальный компаратор; это означает, что он принимает 2 входа для сравнения. Он сравнивает эти входные напряжения и определяет, какое из них больше. На основе этого можно принимать решения, исходя из того, какой ввод больше, а какой меньше. Таким образом, компаратор очень полезен в схемах, где измеряются уровни и когда нужно, чтобы схема действовала определенным образом в зависимости от того, больше или меньше уровень входа определенного порога [2].

Данный эксперимент связан с взаимодействием звукового датчика с микроконтроллером на плате Arduino. Принципиальная схема подключения

звукового датчика к Arduino приведена на рисунке 2.

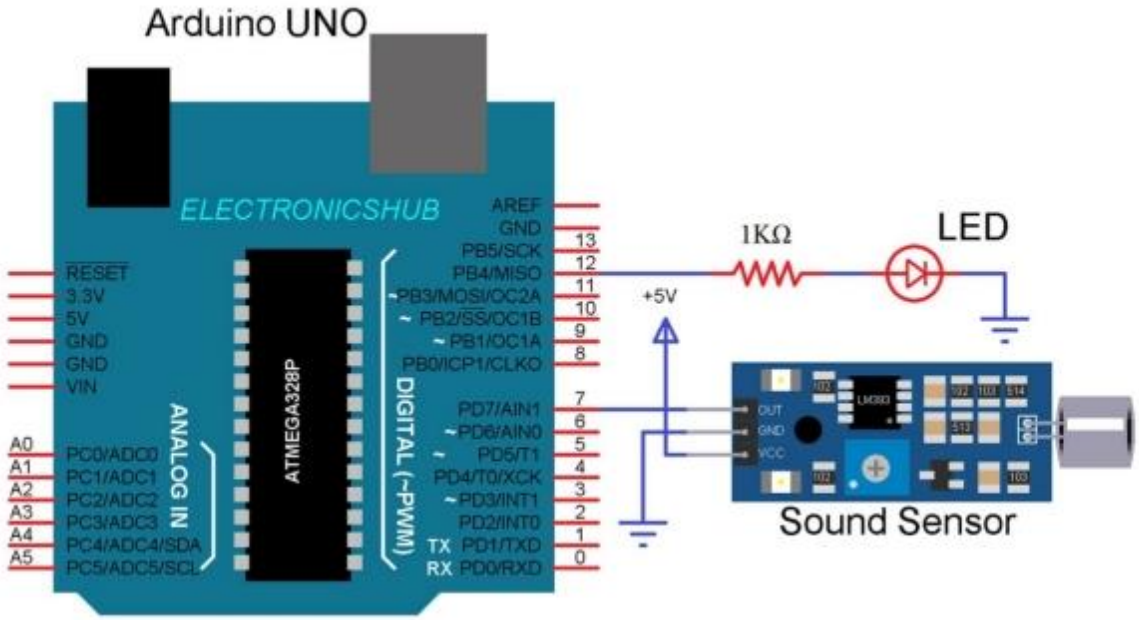

Рисунок 2 – Принципиальная схема подключения

После подключения и загрузки кода в микроконтроллер, данная система сможет уведомлять пользователя о наличии звука рядом с датчиком.

Существует множество ситуаций, для распознавания которых на видео нужны весьма нетривиальные алгоритмы компьютерного зрения, тогда как в случае акустического наблюдения будет достаточно простого анализа уровня и спектра звука.

Список литературы

1. Системы акустического наблюдения / Хабр URL: https:/habr.com/ru/company/nordavind/blog/183166/ (дата обращения: 13.02.2021).

2. VOICE RECOGNITION SYSTEM using microcontroller / microcontrollerslab URL: https:/microcontrollerslab.com/voice-recognition-system-using-microcontroller/ (дата обращения: 01.03.2021).

УДК 621.8

СПОСОБ УМЕНЬШЕНИЯ ВЛИЯНИЯ ПОГОДНЫХ УСЛОВИЙ НА СИСТЕМУ ОБНАРУЖЕНИЯ ПЕШЕХОДОВ

Стычев Семен Николаевич
магистрант
Краснопевцева Наталья Александровна
магистрант
ФГБОУ ВО «Тольяттинский государственный университет»,
г. Тольятти

Аннотация. *В данной статье поднимается проблема уменьшения количества смертельных дорожно-транспортных происшествий. Названы виды инфракрасного излучения, их преимущества и недостатки. Анализируется метод, основанный на обучении нейронной сети делать базовые фотографии приближенными к суровым погодным условиям. Отмечается перспективность описанной области.*

Ключевые слова: *инфракрасные датчики, обнаружение пешеходов, компьютерное зрение, шум изображения, нейронная сеть*

Согласно ежегодному отчету Всемирной организации здравоохранения (ВОЗ), ежегодно более 80 000 людей погибают на дорогах. Согласно исследованию, 30% погибших участников дорожного движения – пешеходы и велосипедисты. Основными причинами несчастных случаев со смертельным исходом являются быстрая урбанизация и автомобилизация, низкие стандарты безопасности, отсутствие строгих мер по обеспечению соблюдения законов, отвлекающиеся или находящиеся под воздействием наркотиков или алкоголя водители, отсутствие ремней безопасности или шлемов. Наконец, суровые погодные условия, такие как дождь, снег, туман, являются факторами, влияющими на видимость, заставляющие водителей адаптироваться к тяжелым условиям [1].

Поэтому обнаружение пешеходов – важная задача для компьютерного зрения и автомобильной промышленности. Сложные системы, такие как

усовершенствованные системы помощи водителю, основаны на инфракрасных датчиках, которые используются для обнаружения пешеходов. Надежный детектор пешеходов должен работать в суровых погодных условиях.

Инфракрасное изображение - важная тема в компьютерном зрении, поскольку излучение этих электромагнитных волн может регистрироваться датчиками в течение всего дня. Самыми доступными и дешевыми камерами на рынке являются камеры ближнего инфракрасного диапазона (КБИД). Это камера видимого спектра без фильтра инфракрасного спектра. Такая камера для систем обнаружения пешеходов могла обеспечить видимость в ночное время от 44 до 73 м. Тем не менее, к основным недостаткам ближнего ИК-зрения относятся их восприимчивость к бликам, цвету и полосам от активных источников света, таких как встречный транспорт, светофоры, уличные фонари и отражающие объекты, такие как дорожные знаки.

Средневолновое инфракрасное излучение (СИИ) – это полоса пропускания, используемая в военных разработках, например, для управления ракетами. Поэтому пока можно найти мало информации по этому типу датчиков. В 2014 году ученые из США опубликовали результаты работы этой системы. Распознавание пешеходов оказалось достаточно точным, однако, было проведено мало экспериментов в условиях плохой видимости, поэтому точно сказать об их эффективности нельзя [2].

Камеры дальнего инфракрасного диапазона (КДИД) в основном используются для обнаружения пешеходов, поскольку лучи дальнего инфракрасного диапазона менее восприимчивы к влаге, чем лучи других диапазонов длин волн. В отличие от камер ближнего ИК или видимого спектра, камеры ближнего ИК-диапазона чувствительны к мешающему свету, например, к встречным фарам.

Группа польских и литовских ученых решили использовать в своей разработке КДИД. Многочисленные исследования показали, что ключом к успешному обнаружению объектов изображения на основе машинного обучения является обширный набор данных с различными помеченными примерами, которые используются для обучения модели. Однако собрать набор данных с множеством

примеров, охватывающих различные ситуации, снятые датчиком изображения, непросто. Первая причина - суровые погодные условия препятствуют сбору данных из-за дождя и грязи, покрывающей датчик. Вторая причина - изображение с датчика захватывается после предварительной обработки, когда заряд, собранный в матрице датчика FIR, выравнивается по всему диапазону для формирования изображения. Эта предварительная обработка приводит к получению разных изображений при разных температурах окружающей среды, и одни и те же объекты могут выглядеть по-разному в жаркий летний день и в холодный зимний день [3].

Чтобы создать надежный детектор пешеходов, необходим набор данных с богатым набором функций. Функции можно охарактеризовать как ситуации, когда изображение было снято, например, во время сильного дождя. Кроме того, важно принимать во внимание различные позы пешеходов, например, идущих в группе людей, переходящих улицу или двигающихся на велосипеде. Поэтому ученые взяли два крупнейших набора данных и соединили их в один набор. Затем ученые решили, что ручной сбор дополнительных изображений в суровых погодных условиях - сложный и трудоемкий процесс. Поэтому было решено использовать нейронную сеть. Были взяты изображения из базы и затем искусственно искажены. Таким образом, сгенерированные образцы стали визуально похожи на ситуации, когда дождь и грязь искажают захваченное изображение. Предложенный метод увеличения данных показал увеличение средней точности обнаружения пешеходов на 9,38%.

Таким образом, метод увеличения данных на основе глубокого обучения показал хорошие результаты. Контроль за предотвращением дорожно-транспортных происшествий будет продолжать привлекать внимание ученых к этой области науки.

Список литературы

1. European regional status report on road safety 2019 / World Health Organization 2019 URL: https:/www.euro.who.int/en/publications/abstracts/european-regional-status-report-on-road-safety-2019 (дата обращения: 06.04.2021).

2. Robust dual-band MWIR/LWIR infrared target tracking / IEEE 2014 URL: https:/ieeexplore.ieee.org/abstract/document/7094401 (дата обращения: 02.04.2021).

3. Augmentation of Severe Weather Impact to Far-Infrared Sensor Images to Improve Pedestrian Detection System / MDPI 2021 URL: https:/www.mdpi.com/2079-9292/10/8/934/html (дата обращения: 12.04.2021).

ПЕДАГОГИЧЕСКИЕ НАУКИ

УДК 37

МЕЖЛИЧНОСТНЫЕ ОТНОШЕНИЯ УЧИТЕЛЯ И УЧЕНИКА В ТРУДАХ УЧЕНЫХ

Кошевая Олеся Геннадьевна
учитель музыки
Авдеева Ольга Николаевна
учитель истории
Андрющенко Елена Сергеевна
учитель биологии
МАОУ «СПШ № 33»

Аннотация. *В данной статье рассматривается научные подходы великих ученых к психологическому воспитанию личности. Также предлагаются различные стратегии.*

Abstract. *This article examines the scientific approaches of great scientists to the psychological education of the individual. Various strategies are also offered.*

Ключевые слова: *исследование, воспитание, стратегия, мышление, образование*

Keywords: *research, education, strategy, thinking, education*

Педагогика всегда движется вперед. Ведь именно она работает с личностью, занимается ее развитием, побуждает к размышлению, осознанному обучению, поиску новых решений, чтобы ошибки взрослых и несовершенство не обернулись ошибками и несовершенством наших детей и учеников.

Как происходит общение между учителем и обучаемым? Этот вопрос стал актуальным почти одновременно с развитием классно-урочной системы. В XVIII веке о взаимоотношениях учителя с учеником размышляли многие российские педагоги: Н. И. Новиков, приверженец гуманной педагогики Я. А. Коменского, А. Ф. Бестужев, отец знаменитых декабристов.

Вопросы характера учебных взаимодействий также были в поле зрения. Уделялось внимание в этой связи и личности педагога.

В своей работе «Общение как фактор воспитания школьника» А. В. Мудрик отмечал, что интерес к проблеме взаимоотношений учителя и учеников появляется уже в конце XVIII в. Но только во второй половине XIX в. возникают идеи, в которых акцентируется социальная сторона жизнедеятельности учащихся. В работах Н. М. Пирогова и К. Д. Ушинского подчеркивается, что отношения воспитателя и воспитанников оказывают решающее влияние на процесс воспитания.

К. Д. Ушинский, однако, обращает внимание педагогов на необходимость научных знаний. «Педагогика – не наука, а искусство самое обширное, сложное, самое высокое и самое необходимое из всех искусств. Искусство воспитания опирается на науку...».

Педагог должен стремиться узнать человека, каков он есть в действительности, со всеми его слабостями и во всем его величии, со всеми его будничными, мелкими нуждами и со всеми его великими духовными требованиями. Эти идеи замечательного педагога предвосхитили дальнейшее развитие педагогики.

Учение К. Д. Ушинского дало многочисленные и плодоносные ответвления в российской образовательной системе. Различные ракурсы проблемы развития и саморазвития, воспитания и самовоспитания личности, формирования ее сознания и самосознания можно видеть, в частности, в трудах Н. Ф. Бунакова, Н. А. Корфа, И. И. Паульсена, В. Л. Стоюнина, В. И. Водовозова, В. В. Розанова, П. Ф. Каптерёва и др.

В нашей современности проблема педагогического общения в различных ее формах привлекает внимание все большего количества исследователей (И. А. Зимняя, Е. А. Климов, Е. А. Леванова, А. А. Реан и др.). Отличное от других мнение имела предложенная Б. Ф. Ломовым теория общения как субъект-субъектного взаимодействия; мощную роль сыграли работы В. Н. Мясищева, выявившего в педагогическом общении его познавательный, отношенческий и поведенческий компоненты. А последствии стали появляться интересные мысли, в которых анализировались многообразные явления социальной перцепции, касающиеся общения и межличностной коммуникации (Г. М. Андреева, А. А. Бодалев, С.

С. Дашкова и др.); исследовалось влияние межличностного общения и взаимодействия на психику человека, его характер, мировоззренческие устои, эмоционально потребностную сферу (В. А. Барабанщиков, В. А. Кольцова и др.).

Формирование видов деятельности по необходимости требует от участников этой деятельности особого рода взаимоотношений.

В психолого-педагогической литературе все чаще обосновываются новые понятия: межличностно-ориентированное обучение; кооперативное обучение; педагогика встречных усилий; теория педагогического резонанса и пр. Это свидетельствует о значимости проблемы выбора педагогом стиля взаимоотношений учителя и ученика.

Педагогика встречных усилий не отменяет двусторонних связей в учебном процессе. Ведь ученик должен прикладывать заметные усилия для своего образования. В то же время учителю необходимо обеспечивать ему условия для творческого роста, осваивая вместе с ним новые уровни знаний и взаимоотношений. Не менее важным моментом является предварительное выяснение преподавателем свойств и специфики предлагаемого на занятиях учебного музыкального материала.

Успешный педагог в своей работе учитывает, что главным «возрастным» мотивом является мотив достижения. Поэтому основополагающим принципом обучения должна стать программа по формированию мотивации. Коммуникативный метод создает атмосферу доверия между педагогом и обучающимся, делая их единомышленниками успешного учебного процесса.

Эти стратегии определяют поведение педагога как активного субъекта, ставящего не только учебно-воспитательные, но и коммуникативные задачи и принимающего на себя ответственность за их решение.

Таким образом, сегодня на передний план выходит проблема освоения учителем новых подходов к технологиям педагогического общения. Современная образовательная ситуация требует освоения навыков интерактивного обучения, т. е. обучения, «погруженного» в общение. В связи с этим педагогу решает следующие задачи: определение эффективности тех или иных актов

педагогического общения; анализ структуры педагогического общения на уроке; отработка методов анализа стиля педагогического общения; сопоставление стиля общения с его эффективностью. Однако основной задачей становится практическое овладение основными методами изучения межличностного общения и взаимоотношений.

На современном этапе развития образования совершенствуются программы и педагогические технологии. Перед учителем стоит задача найти такие методы, приемы и формы работы, которые соответствовали специфике предмета, а также, наиболее полно позволяли реализовывать цели и задачи с учетом возрастных особенностей, реальных запросов, конкретных условий, и умело сочетать их на практике. Настоящий педагог всегда стремится высветить и развить потенциально заложенные в ученике.

Требованиям сегодняшнего дня для ученика является получение необходимого психического развития, сформированного умения учиться, так как успех обучения зависит от согласованности требования педагога со способностями ученика. Поэтому важно принять их и превратить в инструмент интеллектуальных поисков освоения окружающей действительности через полученные знания, умения и навыки.

Список литературы

1. Антология педагогической мысли России XVIII в. – М.: Педагогика, 1985.

2. Мудрик А. В. Общение как фактор воспитания школьника. – М.: Педагогика, 1984.

3. Талызина Н. Ф. Управление процессом усвоения знаний. – М., 1984.

4. Ефремова Э. Р. О путях преодоления неуспеваемости в музыкальном обучении / Методологические проблемы музыкальной педагогики. – М.: МПГУ, 1999. – С. 120.

УДК 37

ХУДОЖЕСТВЕННО-ЭСТЕТИЧЕСКОЕ ВОСПИТАНИЕ УЧАЩИХСЯ В СОВРЕМЕННОЙ ШКОЛЕ

Кошевая Олеся Геннадьевна
учитель музыки
МАОУ «СПШ №33»
Есипович Елена Александровна
учитель музыки
МАОУ «СОШ №24 с УИОП»
Багацкая Алина Николаевна
учитель музыки, МБОУ «СОШ №28 с УИОП» имени А. А. Угарова

Аннотация. *В данной статье о предназначении музыкального искусства в современном мире, рассматриваются методы музыкального образования.*

Abstract. *This article is about the purpose of musical art in the modern world, discusses the methods of music education.*

Ключевые слова: *методы воспитания, способы общения, условия развития*

Key words: *methods of education, ways of communication, conditions of development*

Коренные изменения в общественной, экономической и культурной жизни страны внесли в теорию музыкально-эстетического воспитания большие изменения. Музыка, как вид искусства обладает особыми методами музыкального образования, направленными на освоение ценностей музыкального искусства в схеме: композитор – исполнитель – слушатель.

Современное музыкальное образование рассматривается как ступень к познанию художественной музыкальной культуры, а умелое использование накопленного опыта музыкально – педагогического наследия является одной из главных тенденций в воспитании молодого поколения одаренных детей. Воспитание личности музыкой, как одним из видов искусства, оказывает сильное воздействие на формирование нравственно-эстетических ценностей, воспитывает

чувства толерантности, альтруизма, направляет эмоции, оказывая определенное воздействие на чувства и настроения, тем самым формируя в юной душе элементы культуры, воспитывая социокультурные, а также художественные воззрения.

Музыкальное искусство в современном мире является составной частью общего развития человеческой культуры и одной из форм эстетической деятельности. Это своего рода функциональная система художественной культуры, которая удовлетворяет многообразные потребности человека и становится инструментом познания, а музыка еще и источником вдохновения.

Новое образование, свободное от устоявшихся традиций, догм и предрассудков должно изменить и поднять духовную жизнь молодого поколения на более высокую ступень, так как обновленная, современная педагогика, основанная на художественной деятельности, таит в себе массу инновационных приемов. Современная методическая литература определяет ряд методов музыкального образования:

– помогает осознавать творческий замысел композитора;

– помогает понять логическое развитие сюжета и музыкального образа;

– помогает понять те средства и приемы, которыми пользуется композитор для создания музыкального образа;

– помогает осознать смысл музыкального произведения посредством наводящих вопросов;

– помогает овладеть новыми технологиями организации целостного урока и преподнести его как музыкально-педагогическое произведение.

Мастерство педагога в конечном итоге зависит от тех методов, которые он использует для музыкального образования ребенка, от стремления передать ему свою любовь к музыкальной культуре. Выготский Л. С. писал: «…искусство есть особый способ мышления, который в конце концов приводит к тому же самому, к чему приводит и научное познание, но только другим путем. Искусство отличается от науки только своим методом…».

Одной из основных задач в новой музыкальной педагогике должно стать

направление на формирование профессиональной позиции педагога – его побуждение к самообразованию. Это овладение новыми технологиями и методиками, переход на новые образовательные стандарты, а это значит, практически полностью перестроить ведение уроков, проводить самодиагностику, сравнивать, сопоставлять, а затем обобщать свой педагогический опыт. Но это не значит, что нужно полностью вычеркнуть опыт прошедших лет, у каждого педагога со стажем педагогической работы есть много положительных результатов в работе с учащимися, которые можно сочетать с новыми технологиями. Такой синтез может дать положительный эффект. Учитель должен обладать профессиональной компетентностью, создавать условия для развития духовности учащихся.

При этом задачи музыкальных школ и школ искусств остаются прежними:

– воспитывать учащихся на лучших образцах русской, зарубежной и современной музыки, включая другие виды искусства (литература, живопись, архитектура), что помогает глубже понять эпоху, стиль и цели композиторов, создавших то или иное произведение, исполняемое учащимися;

– развивать музыкальные способности, помогать приобретать знания и умения в области специальной музыкальной грамоты;

– как итог начального образования, ориентировать наиболее способных учащихся для поступления в специальные (профильные) учебные заведения.

Важным условием развития мышления, как одним из методов современной педагогики является метод размышления о музыке, как о предмете, требующем разговорный диалог. Речь – один из главных и актуальных способов общения с учащимися:

– изложение педагогом изучаемого материала;

– на основе поставленных педагогом вопросов работа с текстом;

– диалог с учащимися.

Важное место в образовании учащихся занимает диалог с учеником, и очень важна в процессе обучения – коллективная беседа, в которой каждый участник может выразить свое отношение к изучаемой теме.

И, наконец, немаловажную роль в детском музыкальном образовании и

воспитании играет такое качество педагога, как артистизм. Используя собственную психофизиологическую природу, темперамент и искреннюю заинтересованность, педагог осуществляет свою профессиональную деятельность.

Практика показала, насколько актуальна проблема поиска новых современных средств, способствующих развитию творческих способностей начинающих музыкантов.

Список литературы

1. Лукин Ю. А. Искусство как информационная система / Ю. А. Лукин. – М., 1995. – 41 с.

2. Инайят Хан Х. Мистицизм звука / Х. Инайят Хан – М.: Сфера, 1997. 336 с.

3. Абдуллин Э. Б. Теория музыкального образования: Учебник для студентов высших педагогических учебных заведений / Э. Б. Абдуллин. – М.: Академия, 2004. – 336 с.

4. Выготский Л. С. Психология искусства. / Л. С. Выготский. – Ростов, 1998. – 480 с.

УДК 371

ПРОБЛЕМА ОСУЩЕСТВЛЕНИЯ ОБЩЕГО МУЗЫКАЛЬНОГО ВОСПИТАНИЯ В СОВРЕМЕННЫХ ДЕТСКИХ МУЗЫКАЛЬНЫХ ШКОЛАХ И ШКОЛАХ ИСКУССТВ

Лукьянчук Татьяна Ивановна
преподаватель специальности «фортепиано»
первой квалификационной категории
МОУ ДО «Школа искусств им. Т. Гуртового», г. Григориополь

Аннотация. *В статье автор выявляет некоторые проблемы, касающиеся осуществления общего музыкального воспитания, а также предлагает возможные пути их решения для повышения эффективности учебного процесса в современных детских музыкальных школах и школах искусств.*

In the article, the author identifies some problems related to the implementation of general musical education, and also suggests possible ways to solve them in order to increase the effectiveness of the educational process in modern children's music schools and art schools.

Ключевые слова: *общее музыкальное воспитание, индивидуальный подход, психолого-практическая составляющая, психофизиологическая доминанта, инновационные методы*

Key words: *general musical education, individual approach, psychological and practical component, psychophysiological dominant, innovative methods*

В современном мире музыкальное искусство рассматривается как часть общей мировой культуры. Оно одновременно выступает как составной элемент общего процесса познания мира, как часть общего развития человеческой культуры и в то же время является специфической формой эстетической деятельности. Музыка по своей природе полифункциональна и в отношении к человеку является инструментом познания и самопознания, средством общения и ценностных ориентаций, а также источником наслаждения и орудием духовно-практического изменения действительности.

Однако, в современных социально-экономических условиях и потребительской модели жизни общества, где приоритетными качествами являются прагматизм и успешность, музыкальное образование утратило свою привлекательность. Оно продолжает развиваться лишь в связи с эстетическим воспитанием различных социальных групп в русле функционирования общей музыкальной педагогики. Среди молодого поколения утвердилось мнение, что музыка, в первую очередь, выполняет компенсаторную, развлекательную и коммуникативную функции. Основополагающие функции высокого музыкального искусства, такие как эстетическая и познавательная, незаслуженно отодвинуты на последний план.

В связи с этим сегодня особенно остро возрастает потребность в воспитании гармоничной, творческой, музыкально интеллектуальной личности. Это означает, что перед современными учреждениями дополнительного образования, в частности, детскими школами искусств и музыкальными школами, государством, обществом выдвигаются новые требования в осуществлении музыкального воспитания и образования.

Известно, что музыкальное воспитание детей играет особую роль в развитии их личности. Безусловно, сегодня речь не может идти о массовом музыкальном воспитании в духе идей советской музыкальной педагогики. Такое достижимо только при условии всемерной государственной поддержки, что в данное время не может стать реальностью по многим объективным причинам. В связи с этим необходимо аргументированное обоснование особой миссии музыкальных школ, которые должны иметь возможность удовлетворять новые требования, предъявляемые к ним государством, обществом.

Сформировавшаяся система музыкального образования является специфическим, характерным явлением именно для нашего социума, она обладает организационно сложной структурой, особыми внутренними и внешними связями. Детская музыкальная школа, рожденная советской образовательной системой, имеет многие присущие этой системе особенности ее функционирования не только узкопрофессиональные, но и просветительские. Это многоплановое,

многофункциональное учебное заведение. Если исключить идеологический аспект, то задачи музыкальных школ, определяемые с 1980 года «Положением о детской музыкальной школе и школе искусств системы Министерства культуры СССР», остаются актуальными и ныне:

– давать учащимся общее музыкальное образование, приобщать детей к искусству, воспитывая их эстетический вкус на лучших образцах советского, классического, русского и зарубежного искусства;

– подготавливать наиболее одаренных детей для поступления в соответствующие специальные учебные заведения.

Приоритетом для музыкальных школ провозглашалась подготовка кадров для средних специальных учебных заведений. Престижность и популярность получения такого образования в 70–80 годы 20 века давала возможность уже на первом этапе, при поступлении в школу, отбирать детей на конкурсной основе. На всех этапах приоритет отдавался профессионально перспективным учащимся. Одним из подтверждающих аргументов являются квалификационные требования, которые предъявлялись в тот период к педагогическим кадрам музыкальной школы. Критериями присвоения очередных квалификационных разрядов являлось, прежде всего, наличие выпускников, поступивших в средние специальные учебные заведения культуры, а также участие и победы учащихся в конкурсах профессионального мастерства. Такой подход в системе музыкального образования, согласно исследованиям 80-х годов, породил своеобразные «ножницы» - чем выше критерий отбора поступающих в училища, ВУЗы, тем более односторонний характер приобретают занятия на предыдущем этапе, так как начинает главенствовать задача подготовки к предстоящим вступительным экзаменам. **Проблема «ножниц»** давно рассматривается методистами, но до сих пор остается актуальной. Дьяченко Н., Котляровский И., Полянский Ю. в методическом издании «Теоретические основы воспитания и обучения в музыкальных учебных заведениях» отмечают, что в этих условиях возникает целый ряд негативных последствий:

1. Значительная часть учащихся, не имеющих перспектив перехода к

следующей ступени образования, попадают в разряд «малоспособных», а в ДМШ вообще рассматриваются как «балласт», мешающий интенсивному обучению способных детей.

2. У «отсеиваемых» при переходе к следующему этапу образования зачастую формируется «комплекс неполноценности» относительно своих музыкальных способностей, что особенно распространено среди выпускников ДМШ.

3. Существующие учебные планы и программы целиком подчинены подготовке к вступительным экзаменам и плохо ориентированы на воспитание педагогических кадров для низших звеньев.

4. Форма занятий на каждом этапе образования все больше приобретает репетиторский характер [2].

Сегодня так называемые «ножницы», упомянутые выше, разошлись достаточно широко. Выпускники вузов недостаточно подготовлены к педагогической деятельности в среднем звене, так как консерватория их этому не учит. Аналогичная ситуация складывается и в музыкальных училищах. Возможность получения рекомендации в вуз, с одной стороны, и направления на работу в ДМШ – с другой, порождает антагонизм лучших учеников и худших. Одним из путей решения этой проблемы, по мнению Н. Дьяченко, И. Котляровского, является выявление доминирующей для каждого звена (ДМШ, училища, вуза) функции. Доминирующей функцией ДМШ должно являться *общее музыкальное образование. Качество общего музыкального образования вполне способно быть критерием отбора при поступлении в музыкальные училища.* Выпускники музыкальных школ, которые не могут, да и не собираются продолжать музыкальное образование пополняют ряды художественной самодеятельности, грамотных любителей музыки, в общем, образуют «питательную почву» музыкальной культуры в целом. Эту функцию нельзя отнять у музыкальных школ и передать каким-либо другим музыкальным учебным заведениям. Именно в *ДМШ осуществляется выбор будущей музыкальной профессии, происходит формирование мотивационной сферы учащихся.* Современная музыкальная школа должна одновременно стать таким учебным заведением, в котором осуществляется:

а) Реальное обеспечение музыкально-эстетического воспитания;

б) Формирование позитивного отношения к самому выбору музыки как профессии.

Известно, что обучение ребенка игре на музыкальном инструменте предусматривает применение педагогом индивидуального подхода. **Проблема индивидуализации** методов обучения требует сегодня от педагогов музыкальных школ более фундаментальных знаний в области психологии, анатомии и физиологии. По мнению психолога, автора учебного пособия «Психология» Р. С. Немова, важнейшими компонентами любой человеческой деятельности выступают следующие психологические процессы: восприятие, внимание, воображение, память, мышление, речь. Без участия этих процессов человеческая деятельность невозможна. Немов определяет *внимание* как психофизиологический процесс, состояние, характеризующее динамические особенности познавательной деятельности. Внимание, независимо от того, является оно ослабленным или усиленным, всегда связано с эмоциями и вызывается ими. Внимание активизирует нужные и тормозит ненужные в данный момент психологические и физиологические процессы, способствует организованному и целенаправленному отбору поступающей в организм информации в соответствии с его актуальными потребностями, обеспечивает избирательную и длительную сосредоточенность психической активности на одном и том же объекте или виде деятельности. Вниманием определяется точность и детализация восприятия, прочность и избирательность памяти, направленность и продуктивность мыслительной деятельности – словом, качество и результаты функционирования всей познавательной активности [4]. Резюмируя вышесказанное, приходим к выводу, что внимание является *психофизиологической доминантой* в процессе организации музыкального воспитания и образования в ДМШ и ДШИ.

Итак, поиск пути в повышении эффективности учебного процесса необходимо вести в направлении *усиления психолого-практической составляющей* в профессиональном облике преподавателя детских музыкальных школ.

Музыкальная педагогика - область достаточно широкая, включающая в

себя преподавание игры на инструменте, истории и теории музыки и всего того, что входит в программы музыкального обучения и воспитания. И здесь особенно важно, чтобы специфика педагогической деятельности в современных учреждениях музыкального образования детей была связана не только прагматичным предметно-ремесленным обучением (научением), овладением информацией и мастерством, а с развитием потенциальных возможностей ребенка как субъекта собственного развития. Эти процессы не могут сводиться только к выражению результата в статистической форме (концерты, конкурсы, дипломы и пр.). Социокультурная ситуация в обществе стимулирует возникновение образовательных потребностей, направленных на актуализацию способностей к саморазвитию личности, раскрытию ее творческого потенциала. Современному обществу нужны такие специалисты, которые способны не только увидеть проблемы, но и продуктивно решать их. Чтобы сформировать компетентного учащегося во всех потенциально значимых сферах образования и собственно жизнедеятельности, необходимо применять активные методы обучения, технологии, развивающие, прежде всего, познавательную, коммуникативную и личностную активность учащихся. К одним из **инновационных методов** можно отнести *различные виды ансамблевого музицирования*. А. Б. Давидчик считает, что данная деятельность, в силу своего видового и репертуарного многообразия, позволяет развить весь комплекс способностей учащихся, дает возможность ознакомления не только с музыкой, но и общехудожественной, исторической культурой. Приток новых впечатлений и переживаний «будит» эмоциональную отзывчивость, накопление ярких слуховых впечатлений, развивает художественное воображение и умение анализировать исполняемое. Автор считает, что музицирование в ансамбле способствует более эффективному развитию комплекса музыкальных способностей у учащихся-инструменталистов, чем традиционная методика, основанная на исполнении сольных произведений [1]. Соглашаясь с мнением Давидчика, а также исходя из собственного опыта, рекомендуем творческое сотрудничество учащихся классов «основной инструмент» и «эстрадный оркестр». Сочетание в ансамблевом музицировании классических и эстрадных, народных и эстрадных

инструментов способствует творческому развитию учащихся, их самовыражению, преодолению страха перед сценой, аудиторией, усиливает мотивацию к обучению. Итогом совместной творческой работы, безусловно, должны стать выступления юных музыкантов на школьных, городских концертах и других площадках.

К проблеме инновационных методов возможно отнести *музыкальный репертуар,* который является важным элементом в музыкальном воспитании и обучении учащихся. От того какую наполненность и содержательность будет носить столь значимый компонент в музыкальном обучении зависит формирование и воспитание музыкального вкуса, интеллекта и кругозора юных музыкантов. Музыкальный репертуар должен содержать произведения не только разных направлений, стилей, эпох, но и музыку разных народов и регионов, массовой культуры. Такого рода инновационный метод педагогического воздействия способствует воспитанию у учащихся музыкального кругозора, уважительного отношения к культуре других народов и этносов, а также повышает мотивационную сферу детей, поддерживает интерес к музыке, исполнительскому искусству.

Модернизация образования предполагает обязательное **внедрение здоровье сберегающих технологий** в учебный процесс. В системе общего образования вопрос о сохранении здоровья школьников разработан достаточно полно и носит систематический характер. Возможности дополнительного образования в этой сфере изучены в меньшей степени, хотя ДМШ могут быть отнесены к здоровье сберегающим педагогическим системам. Преподаватели современных ДМШ должны отнестись к обозначенной проблеме с особым вниманием и следить за соблюдением режима музыкальных занятий, который заключается в построении урока с учетом работоспособности детей, чередовании различных видов деятельности, выполнении гигиенических требований, а также создании благоприятного эмоционального настроя. Таким образом, приоритетным методом сохранения и укрепления здоровья детей и подростков на уроках в ДМШ является рациональное использование разнообразных средств и форм физического воспитания при оптимальной двигательной активности, соответствующей

гигиеническим нормам на основе возрастных особенностей детей.

К проблеме осуществления общего музыкального воспитания **мотивации обучения** имеют самое непосредственное отношение. Главнейшей из первоначальных задач педагога-музыканта является не только «зажечь», «заразить» ребенка желанием овладеть языком музыки, но и сохранить, преумножить это чувство на протяжении всего времени обучения в музыкальной школе. В нынешнее время следует признать, что достаточно сложно подобрать тот или иной метод, прием педагогического воздействия, который способен поддерживать и развивать мотивационную сферу детей. Данной проблеме уделяется пристальное внимание в отечественной музыкальной психологии, педагогике. Так В. И. Петрушин в учебном пособии «Музыкальная психология» выражает свою позицию в формировании учебной мотивации учащихся. Он утверждает, что интерес к обучению возможен лишь при наличии у ребенка внутренней мотивации в познании того или иного предмета. По мнению автора, в повышении мотивации немаловажную роль также играет и отношение учителя к своему предмету. Если такого интереса нет, то воспитать у учащегося внутреннюю мотивацию оказывается практически невозможно [5]. Заражение своего ученика энтузиастическим отношением к музыке, предоставление ему в нужный момент самостоятельности и свободы выбора, поощрение трудолюбия и упорства в совершенствовании мастерства – все эти приемы мы находим в практике преподавания величайшего мастера, учителя музыки Г. Г. Нейгауза. Обозначенные приемы педагогического воздействия могут послужить для педагогов современных ДМШ и ДШИ ярким примером и ориентиром для повышения интереса к занятиям музыкой у своих воспитанников.

В решении обозначенной проблемы необходимо отметить роль семьи к музыкальному образованию ребенка.

Л. В. Матвеева в своем труде «Педагогическое сопровождение ребенка и семьи в процессе музыкального образования» предлагает педагогам, родителям конструктивные решения для повышения у ребенка интереса к музыкальным занятиям. Автор считает, что организация домашней музыкальной среды будет

способствовать решению задач музыкального развития, воспитания, образования ребенка на протяжении его взросления. Матвеева подразделяет домашнюю музыкальную обстановку на такие виды, как *звуковая среда* (ненавязчивое звучание музыки, отвечающей критериям физического и психического здоровья ребенка, обогащающей его педагогически целесообразными художественными впечатлениями), *предметная среда* (наличие музыкальных игрушек, элементарных и профессиональных музыкальных инструментов), *информационная среда* (наличие источников, посредством которых ребенок получает аудио-, видео- и фактологическую информацию о музыкальном искусстве). Важным элементом к вышеизложенному является создание *благоприятной эмоционально-психологической атмосферы.* Она будет способствовать естественности, органичности, персонифицированности общения ребенка с музыкальным искусством, музыкальному самообразованию и успешности домашних учебных музыкальных занятий [3].

Исходя из собственного педагогического опыта, формирование у ребенка желания учиться игре на музыкальном инструменте возможно при *активном участии семьи в школьных концертах.* Рекомендуем применять и включать в школьные мероприятия семейные музыкальные номера. Часто бывает, что в семье ребенка есть родственники, обладающие какими-либо музыкальными навыками. В таком роде музыкальных занятий, выступлений происходит формирование партнерских, сплоченных отношений, взаимной поддержки, участия. В дальнейшем такие выступления закрепляют первоочередное значение музыкальных занятий в семье, поскольку основаны на свободном времяпровождении ребенка и старших членов семьи.

Итак, систематическая и целенаправленная работа образовательного учреждения (педагогов-музыкантов) совместно с родителями формирует у ребенка желание заниматься на музыкальном инструменте, позитивное отношение к самому выбору музыки как профессии.

Проблема осуществления общего музыкального воспитания и образования в ДМШ и ДШИ находилась в центре внимания теоретиков и методистов

последние десятилетия и не утратила своей актуальности. Переживая вместе эпоху прагматизма, духовного обнищания, обесценивания знаний как духовного богатства, педагоги-музыканты должны стремиться искать новые методы и приемы воздействия, опираясь на бесценные педагогические завоевания прошлых лет, не утратившие практической значимости и поныне. Задача преподавателя ДШИ и ДМШ - не сводить проблемы музыкального воспитания и образования к информации, а средствами искусства учить мыслить, чувствовать, переживать, развивая не только интеллект, но и духовную составляющую ребенка. Педагог-музыкант должен прививать ученику вкус и приобщать средствами искусства к высшим духовным ценностям - любви, состраданию, милосердию, чувству долга; учить познавать мир и формировать образ мира средствами искусства, помогать понять себя и свое место в мире.

Список литературы

1. Давидчик А. Б. Ансамблевое музицирование как средство формирования полифонического мышления начинающего пианиста / Известия Российского Государственного Педагогического Университета им. А. И. Герцена. – Спб., 2007. - №39. – Т 15.

2. Дьяченко Н., Котляровский И., Полянский Ю. Теоретические основы воспитания и обучения в музыкальных учебных заведениях. – Киев, 1987.

3. Матвеева Л. В. Педагогическое сопровождение ребенка и семьи в процессе музыкального образования / Актуальные проблемы теории и практики музыкального образования: межвуз. Сб. науч. тр./УГПУ. - Екатеринбург, 2010.

4. Немов Р. С. Психология: Учеб. для студ. высш. пед. учеб. заведений: В 3 кн. – 4-е изд. – М., 2003. – Кн. 1.

5. Петрушин В. И. Музыкальная психология: Учеб. Пособие для студентов и преподавателей. – М.: Гуманит. изд. центр ВЛАДОС, 1997. – 384 с.

УДК 37

ДИСТАНЦИОННОЕ ОБУЧЕНИЕ КАК СРЕДСТВО ПОВЫШЕНИЯ САМОСТОЯТЕЛЬНОСТИ УЧАЩИХСЯ СРЕДНИХ КЛАССОВ

Гладких Юлия Петровна
кандидат физико-математических наук,
доцент кафедры информатики, естественнонаучных дисциплин и методик преподавания, факультета математики и естественнонаучного образования педагогического института,
Ризванова Диана Дамировна
студентка факультета математики и естественнонаучного образования педагогического института
ФГАОУ ВО «Белгородский государственный национальный исследовательский университет», город Белгород

Аннотация. *В статье рассматривается как дистанционное обучение может влиять на самостоятельность учеников. Раскрыты особенности поведения учащихся средних классов, проявляющиеся в ходе обучения, сделан акцент на их самостоятельности в процессе выполнения практических и домашних заданий. Представлены и подробно описаны пути создания благоприятных условий для повышения самостоятельности учащихся.*

Annotation. *The article examines how distance learning can affect the independence of students. The features of the behavior of middle school students, manifested in the course of training, are revealed, an emphasis is placed on their independence in the process of completing practical and homework assignments. The ways of creating favorable conditions for increasing the independence of students are presented and described in detail.*

Ключевые слова: *дистанционная форма обучения, учебная самостоятельность, учитель, учащийся, процесс обучения, успеваемость, инициатива, любознательность*

Key words: *distance learning, educational independence, teacher, student, learning process, academic performance, initiative, curiosity*

Дистанционное обучение стало испытанием как для учителей, так и для

учащихся. Однако, нельзя утверждать, что данное явление имело только негативные последствия.

В связи с переходом на дистанционную форму обучения произошло изменение ролей педагога и учащегося в образовательном процессе. Учитель теперь выступал как организатор, руководитель учебного процесса, а ученик исполнял роль самостоятельного исследователя поставленных проблем и задач.

Прежде всего стоит отметить, что для школьника среднего возраста учебные занятия стали привычным делом. Учащиеся порой склонны не утруждать себя лишними упражнениями, выполняют уроки в пределах заданного или даже меньше. Нередко происходит снижение успеваемости. То, что побуждало младшего школьника активно учиться, не играет теперь такой роли, а новые побуждения к учению (установка на будущее, дальние перспективы) еще не появились [1].

Но в то же время подростки склонны к выполнению самостоятельных заданий и практических работ на уроках. Они с готовностью берутся за изготовление наглядного пособия, или живо откликаются на предложение сделать простейший прибор. Даже учащиеся с низкой успеваемостью и дисциплиной активно проявляют себя в подобной ситуации [2].

В условиях дистанционного обучения учащиеся средних классов в большинстве случаев оказались предоставлены сами себе – от учителя они получали лишь указания и необходимый материал для изучения или выполнения. Сами того не подозревая, педагоги создали благоприятную для развития учебной самостоятельности среду, где ученику была предоставлена свобода в том, как ему изучать материал и сколько над ним работать (так как зачастую ученикам давалась конкретная дата для сдачи работ, а не один урок).

Однако это не означает, что работа учителя на этом заканчивается. У педагога теперь появляется необходимость выстроить образовательный процесс так, чтобы самостоятельность учащихся носила не «стихийный» характер, а одинаково проявлялась на каждом дистанционном занятии.

Предложим варианты того, как можно повысить самостоятельность

учащихся во время дистанционного обучения:

1. Разработать систему творческих практических заданий, тем самым снизив или даже исключив возможность списывания учениками готового решения из Интернета. Подобные задания нельзя выполнить одинаково, и учащимся придётся приложить собственные усилия для их выполнения.

2. Не давать слишком много заданий. Для закрепления знаний важно качество, а не количество заданий. Если упражнений будет слишком много, то учащийся будет нацелен лишь на то, чтобы побыстрее их закончить, и вполне возможно, что он прибегнет к списыванию. Если же ограничиться небольшим количеством интересных по своей структуре заданий, то ученик с удовольствием потратит на них своё время.

3. Давать посильные упражнения. Дистанционное обучение не должно быть сложнее очного. Стоит подбирать такие задания, с которыми учащийся мог бы справиться и на обычном уроке.

4. Подобрать упражнения из старых учебников, чтобы также снизить вероятность списывания при выполнении заданий.

5. Использовать вариативные задания. В этом случае можно предложить несколько вариантов выполнения домашнего задания, или же, во время повторения пройденного материала, подготовить разнообразные небольшие упражнения, чтобы хватило каждому ученику.

6. Сопоставлять успешность выполнения заданий учащимся во время дистанционного и очного обучения. Если до перехода на дистанционную форму обучения учащийся получал лишь оценки «удовлетворительно», а после стал высылать безошибочно выполненные упражнения, то стоит немного поспрашивать этого ученика по пройденному материалу. Это не только исключит возможность недобросовестного выполнения заданий, но и проверит то, как ученик усвоил материал.

7. Задавать дополнительные вопросы по выполненным заданиям. После того, как учащиеся сдали выполненные упражнения, можно выслать им небольшой список уточняющих вопросов, где бы ученики ответили, как они пришли к

тому или иному выводу/выполнили какое-либо действие и т. д.

8. Использовать задания, не требующие письменного ответа. Например, нарисовать алгоритм или схему, записать ответ на вопрос или пересказ на аудио, подготовить презентацию и т. д.

Подобные действия со стороны учителя только поспособствуют развитию самостоятельности учащихся, создав для этого все необходимые условия.

Таким образом, опираясь на вышеизложенное, мы можем сказать, что переход к дистанционной форме обучения позволил развить «умение учиться» (т. е. воспитывались такие качества как инициатива и любознательность), а также сформировать самостоятельность, целеустремлённость и настойчивость в достижении поставленных целей и задач, готовность к преодолению возникших трудностей. Также дистанционное обучение поспособствовало формированию универсальных учебных действий, так как учащемуся была предоставлена возможность самостоятельно осуществлять собственное обучение. Всё это можно объяснить тем, что новые знания, которые были приобретены самостоятельно, усваивались более глубоко. Учащийся перестал быть пассивным объектом в процессе обучения, и стал активным субъектом.

Список литературы

1. Ковалев Н. Е. Введение в педагогику / Н. Е. Ковалев, Б. Ф. Райский, Н. А. Сорокин. – Москва: Просвещение, 1975. – 176 с.

2. Корягина О. П. Проблема подросткового возраста / Классный руководитель. – 2003, №1. – С. 28–38.

ВЕТЕРИНАРНЫЕ НАУКИ

УДК 611

НАДПОЧЕЧНИКИ ДОМАШНИХ ЖИВОТНЫХ

Сергеев Александр Александрович
студент факультета ветеринарной медицины
Чопорова Наталья Виленовна
кандидат ветеринарных наук, доцент
ФГБОУ ВО «Донской ГАУ», п. Персиановский

Аннотация. *В статье рассматривается анатомическое строение надпочечников у домашних животных. Описана форма, величина и топография этих желез. Дается характеристика секретируемых гормонов и их действие.*

Annotation. *The article discusses the anatomical structure of the adrenal glands in domestic animals. The shape, size and topography of these glands are described. The characteristics of the secreted hormones and their action are given.*

Ключевые слова: *надпочечники, домашние животные, железы, величина, строение*

Keywords: adrenal glands, pets, glands, size, structure

Надпочечники (лат. glandulae suprarenales) - парный орган, справа и слева они расположены над почками, лежат в забрюшинной клетчатке.

У некоторых животных железы располагаются ассиметрично относительно позвоночного столба. Форма надпочечников, у млекопитающих зависит от вида животного, она может быть от удлиненно-овальной до треугольной формы, чаще они имеют такую же бобовидную форму, как и почки. Цвет - красно-коричневый. Размеры надпочечников колеблются от 2–3 см у мелких жвачных, у крупных жвачных до 5-8 см, у лошадей и свиней масса надпочечников примерно достигает 9-12 г. По консистенции надпочечники - плотные с гладкой поверхностью, снаружи покрыты фиброзной капсулой [1].

У крупного рогатого скота надпочечники расположены спереди от почек, правый надпочечник лежит около полой вены и присоединяется к печени, а

левый находится рядом с аортой. Цвет надпочечников - красный с бронзовым оттенком. Форма правого надпочечника - треугольная, с большим углубление у основания, напоминает форму серпа или сердца, длина надпочечника составляет 2,5–3 см, толщина 1–1,5 см, и масса 5–20 г. Форма левого надпочечника - удлиненная, подковообразная (до 6 см) с загнутым концом, что напоминает крючок.

Надпочечники у лошади находятся около внутреннего края почек. Правый надпочечник крупнее левого. По форме они плоские, продолговатые, длиной 4–9 см, ширина составляет 2–4 см, масса от 5 до 41 г. Цвет - красно-коричневый.

Надпочечники свиньи расположены с внутренней стороны передних концов почек. Вид надпочечника представлен продолговатыми плоскими тельцами с бороздами на поверхности. Средний вес надпочечников равен 4 г, а средняя длина составляет около 4 см [2].

В надпочечниках выделяют корковое и мозговое вещество. Корковое вещество относится к интерреналовой системе, происходящей из мезодермы, между первичными почками, имеет овальную или вытянутую форму. Мозговое вещество более или менее повторяет внешнюю форму коркового вещества, происходит из эктодермы, из симпатических элементов, которые позже разделяются на симпатические нервные клетки и хромаффинные клетки. На разрезе надпочечник состоит из двух слоев: коркового, желтоватого цвета, и мозгового, более мягкого и более темной буроватой окраски.

В корковом слое надпочечников находится эпителиальная ткань, она обеспечивает основную функцию коркового слоя надпочечников. Образовавшиеся в корковом веществе гормоны минералокортикоиды и глюкокортикоиды регулируют процессы обмена веществ. Один гормон помогает белкам в превращении их в углеводы, также повышает устойчивость организма к различным неблагоприятным воздействиям. Другие же гормоны регулируют солевой обмен в организме.

Мозговое вещество надпочечников представлено клетками, вырабатывающими катехоламины - адреналин и норадреналин. Эти клетки интенсивно окрашиваются хромовыми солями в желто-бурый цвет (хромаффинные) клетки в нем

содержится также большое количество безмиелиновых нервных волокон и ганглиозных (симпатических) нервных клеток. Адреналин и норадреналин при изменении артериального давления способствуют усилению и расслаблению работы сердца, они расширяют и сужают просветы бронхов, также изменяя уровень сахара в крови. В состоянии покоя клетки постоянно выделяют небольшие количества катехоламинов. При воздействии стрессовой ситуации секреция адреналина и норадреналина клетками мозгового слоя надпочечников резко повышается.

Адреналин - этот гормон усиливает и учащает сердечные сокращения, повышает кровяное давление, расширяет зрачки, регулирует углеводный обмен.

Помимо адреналина и норадреналина клетки мозгового слоя вырабатывают пептиды, выполняющие регуляторную функцию в желудочно-кишечном тракте и в центральной нервной системе. Среди этих веществ выделяют: вещество Р, вазоактивный интестинальный пептид, соматостатин, бета-энкефалин.

Граница между корковым и мозговым веществом надпочечника не всегда отчетлива видна, хотя у крупного рогатого скота она представлена выраженной прослойкой соединительной ткани. Также у крупного рогатого скота островки нормального коркового вещества могут углубляться в мозговое вещество.

Кора надпочечников состоит из трех ясно выраженных зон: клубочковой, пучковой и сетчатой, они представлены паренхиматозными клетками разной функциональной специализации [3].

Клубочковая зона, самая наружная зона коры надпочечников, состоит из мелких секреторных клеток, имеющих форму цилиндра. В клетках находится ядро, округлой формы с хроматином и митохондриями, комплексом Гольджи, одиночными рибосомами и полисомами. Клубочковая зона у лошадей и собак имеет форму в виде арки, у крупного рогатого скота и свиней - в виде клубочков.

Клетки клубочковой зоны вырабатывают гормоны, называемые минералокортикоидами, которые регулируют водносолевой обмен. К ним относятся: альдостерон, кортикостерон - малоактивный глюкокортикоид, обладающий некоторой минералкортикоидной активностью, дезоксикортикостерон - является

малоактивным минералокортикоидом, который повышает реабсорбцию Na^+ и выделение K^+ в почках.

Пучковая зона надпочечника представлена более крупными полигональными железистыми клетками, продуцирующими глюкокортикоиды - кортизол, кортизон, альдостерон, оксикортикостерон, гидрокортизон, содержит значительное количество липидов.

Глюкокортикоиды оказывают важное действие почти на все процессы обмена веществ. Они принимают участие в белковых, углеводных и жировых обменах. Также они стимулируют образование глюкозы, из жиров и аминокислот. Угнетают воспалительные, иммунные и аллергические реакции, уменьшают разрастание соединительной ткани, а также повышают чувствительность органов чувств и возбудимость нервной системы.

Сетчатая зона - самая глубокая зона коры надпочечника, она представлена анастомозами и переплетениями ее клеточных тяжей. Клетки бедны липидами и поэтому интенсивно окрашиваются. Также в сетчатой зоне производятся половые гормоны, такие как: андрогены, они являются предшественниками эстрогенов. Они обладают слабой активностью, так как выполняют совершенно иную роль, чем гормоны, выделяемые половыми железами. Они продолжают быть активными до полового созревания и после созревания половых желёз, в том числе они влияют на развитие вторичных половых признаков.

Надпочечники выполняют жизненно необходимые функции, влияя на большинство процессов в организме. В надпочечниках постоянно происходит синтез целого ряда гормонов, и нарушение работы этих органов может привести к различным заболеваниям, которым необходимо неотложное лечение. Из болезней коры надпочечников встречаются такие болезни как: болезнь Аддисона, что говорит о недостаточной выработке кортикостероидов, синдром Кушинга, обусловленный избытком секреции кортизона [4].

Во избежание развития таких заболеваний животное необходимо оберегать от всевозможных стрессов, не допускать его перегревания или переохлаждения, исключить использование недоброкачественных кормов, избегать

недокорма и перекорма животного. Глюкокортикоиды применяют практически пожизненно: дозы при неблагоприятных факторах кормления и содержания временно увеличивают.

Список литературы

1. Жеребцов Н. А. Анатомия сельскохозяйственных животных. / Н. А. Жеребцов. – М.: Ульяновск, 2018. 214 с

2. Азимов Г. А. Анатомия и физиология сельскохозяйственных животных. / Г. А. Азимов, В. И. Бойко, А. П. Елисеев. – Москва: «Колос», 2018. 415 с.

3. НАДПОЧЕЧНИКИ [Электронный ресурс] URL: https:/cyberlesson.ru/serdce-u-zhivotnyh/

4. Надпочечники [Электронный ресурс] URL: https:/znaytovar.ru/s/ Nadpochechniki.html.

БИОЛОГИЧЕСКИЕ НАУКИ

УДК 57

К ЭКОЛОГИИ РАСПРОСТРАНЕНИЯ И ОХРАНЫ СЕРОГО ВАРАНА – VARANUS GRISEUS (DAUDIN. 1873) В ТАДЖИКИСТАНЕ

Хидиров Худойкул Олокулович
кандидат биологических наук, доцент заведующий кафедрой
Мурзобаходурова Шахноза Рахмоновна
кандидат биологических наук, доцент
Домуллоева Зебо Кодировна
кандидат биологических наук, доцент, заведующая кафедрой
Худжандский государственный университет имени акад. Б. Гафурова,
г. Худжанд, Таджикистан

Аннотация. *К сожалению, по нашим многолетним наблюдениям, массивы песков Ферганской, Вахшской, Бешкентской долины подвергались интенсивному окультуриванию. В настоящее время они расчленены, окружены и уровнены сетью каналов. К целине тесно примыкают освоенные земли и орошаемые поля хлопчатника, которые подвергаются массивному влиянию сельхоз ядохимикатов. Все это влечёт за собой сокращение численности и исчезновение современных псамофилных видов рептилий.*

В то же время сами пресмыкающиеся являются пищей некоторых видов животных, участвуют в цепях питания, трансформации и круговороте органических веществ в природе.

Annotation. *Unfortunately, according to our long-term observations, the sand massifs of the Fergana, Vakhsh, Beshkent valleys have already undergone intensive domestication. Currently, they are dismembered, surrounded and leveled by a network of canals, reclaimed lands adjoin the virgin lands, irrigated cotton fields, which are massively influenced by agricultural chemicals. All this entails a decrease in the number and the rise of modern psamophilous species of reptiles.*

At the same time, the reptiles themselves are food for some species of animals and, thus, participate in food chains, transformation and circulation of organic matter

in nature.

Ключевые слова: *серый варан, распространение, биология, экология, враги*

Key words: *gray monitor lizards, distribution, biology, ecology, enemies*

Описание. Составлено по сборам С. А. Саид-Алиева (n=7) из Юго-Западного Таджикистана, хранившихся в коллекции Института зоологии АН РТ и музея кафедры зоология ХГУ имена академика Б. Гафурова. И по нашим многолетним наблюдениям в Таджикистане.

По данным С. А. Чернова, 1959 L_0 560 мм; L_0Cd – 670 мм; L_0__ Cd_0 – 0,62–0,80. По нашим материалам L_0- 400-560 мм; (M$\pm m = 455 \pm 37{,}7$); L_0 juv_0 – 110-117 мм (M=114) p – 3; L_0Cd_0 – 530-650 мм (M $\pm m = 587{,}5 \pm 26{,}6$); L_0Cd_0 juv_0- 64-66 мм (M=(5)); L_0/L_0Cd_0 – 0,92-0,62 (M $\pm m = 0{,}78 \pm 0{,}7$). У самцов хвост сравнительно длинее, чем у самок. Количество чешуи вокруг и по середине тела 152–158 (M=155), количество чешуи на 4-м пальце ноги 23–26 (M=24).

Взрослая ящерица общей длиной 1120 мм весила 1 кг 300 г (Яковлева, 1964). Морда длинная и приплюснутая сверху вниз. Голова покрыта более-менее однообразными чешуями. Надглазничные щитки многоугольные и значительно меньше лобных. Ноздря расположена вблизи глаза и удлиняется, её диаметр 6 мм. Диаметр глаз 8 мм. Поперечный диаметр уха 10–12 мм. Нижнечелюстные щитки по форме однообразные. Брюшные чешуи гладкие, расположены в 110–130 поперечных рядах. Хвост почти круглый, конец хвоста слабо сжат с боков. Чешуи хвоста слабо ребристые.

Сверху серовато-коричневатого или желтовато-коричневатого цвета, на спине 6–7 поперечных темно-коричневых полос. От заднего края глазах вдоль шеи протянуты три темно-бурые полосы, две крайние и средние в области лопатки соединяется и образуют петлю. На конечностях имеют по 5–10 поперечных темных полос, на хвосте расположены 13–14 таких же полос.

Нижняя часть горла и челюсти с неправильным темно-коричневым рисунком. Окраска у молодых и неполовозрелых особей более контрастная.

Распространение. В Таджикистане серый варан впервые был добыт в окрестностях Худжанда [14, 138]., и [10, 515].,. В Таджикистане серый варан

встречается в предгорьях, на неосвоенных участках, глинисто-песчаной пустыне и в долинах рек.

В восточной части Ферганской долины варан отмечен [2, 254]. [4, 16–17]., и [8, 49–51]., и другими исследователями.

Для приферганских территорий (Кирг. Р.) варана приводит [17, 272].

Стации и количественные данные. Местообитание варана разнообразно. В Юго-Западном Таджикистане, по данным [15, 203]., варан встречается, как в песках, так и на плотных лессовых почвах; как на открытых, лишенных древесной и кустарниковой растительности, так и в тугаях.

С. А. Саид-Алиев [12, 145]., встречал варана на валах и насыпях оросительных каналов и окраинах хлопковых полей, на глинисто-щебнистых участках пустыни с редкими кустами полыни и каперцов. По сообщениям [5, 96]., [11, 193]., и [2, 254]., в Туркмении серый варан придерживается автомобильных дорог, колоний большой песчанки и участков с бедной растительностью.

В Северном Таджикистане варан вблизи населенных пунктов встречается очень редко. Но в предгорьях Моголтау варан обитает на мелкощебнистых почвах с редкими растениями полыни и верблюжьей колючки. В окрестностях Кайракумского водохранилища вараны, в основном, придерживаются глинисто-песчаных участков холмов и возвышенностей. В окр. к. Кирккудук эту ящерицу мы встречали на глинистых возвышенностях. У подножья Моголтау и окр. г. Канибадама серый варан обитает в слабо закреплённых песках, с редкими растениями белого саксаула, тамарикса и др. В марте 1956 г. С. А. Саид-Алиев и др. за 5–6 часовую экскурсию на расстоянии 10–16 км встречали по 2–6 особей варана. В предгорьях Бабатага (Уз.Р.) [16, 26]., а 2–2,5 часа экскурсии встречая по 4–5 особи.

Численность варана в Таджикистане очень низкая. В мае 1999 г. по правому берегу Кайраккумского водохранилища за 3 часа пешей экскурсии было встречено две особи. В окр. к. Кокурак и Кырккудук Аштского района в июле 2017 г. за однодневную экскурсию встречали не более 1 ящерицы. В Бешкентской долине за последние годы варан очень редко встречается.

Отношение к температуре. Серый варан на поверхности после зимовки появляются при температуре воздуха +24–260. Облачность и усиление западного ветра не влияют на активность серого варана. В середине июле 1978 г. в окр. г. Кайракума вараны были активными при температуре воздуха +36,5^0. При повышении температуры воздуха выше +37^0 вараны укрываются под кустами растений и в норах.

Суточный цикл активности. По нашим наблюдениям, весной серые вараны в Таджикистане оставляют свое временное убежище с 10.30–11.30 ч. утра и активно охотится до 16.30–17.00 ч. вечера. Наши наблюдения подтверждают сообщения [2, 250]., и [16, 28]., о т ом, что летом варан был активен утром и вечером.

Сезонный цикл активности. По данным [2, 250]. в Туркмении серый варан после зимовки был добыт 3.04.1952 г., а в Узб. Р. отмечен 22.05.1949 г. и 8. 04.1953 г. [2, 250].

На острове Аралпайгамбар (Узб. Р.) [16, 28]. наблюдал 13-28.04.1963-65 гг. На юге Таджикистана [12, 145]. наблюдал серого варана после зимовки 13–16.03.1956 г.

В Северном Таджикистане первых, пробудившихся особей серого варана, мы встречали в окр. к. Бустон 20.04.2000 г. По-видимому, на зимнюю спячку вараны уходят в начале сентября, так как в сентябре 2017–18 гг. мы его на поверхности уже не встречали.

Линька. [17, 272]., отметила в Киргизской части Ферганской долины варана в состоянии линьки. 25.07.1963 г., [16, 24–28]., в бас. Сурхандарьи линяющих варанов наблюдал в апреле 1964 г. [12, 145]., на юго-западе Таджикистана линяющих варанов встречал в апреле и июле 1956-1957 гг. Мы встречали линяющих варанов в окр. Кайракума 25.05. и 4.07.2019 г.

Питание. [12, 145]., в желудке варана обнаружил шерсть и кости мелких грызунов, длинноногого сцинка, чернотелок, молодых среднеазиатских черепах и т. д.

О питании серого варана сообщали многие исследователи: [15, 203]. [7,

175]. [3, 112]. [11, 195]. [16, 27]., и ряд других. Было установлено, что серый варан питается, в основном, птицами, грызунами, пресмыкающимися и крупными беспозвоночными.

Размножение. По сведениям [12, 145]., спаривание варанов происходит в мае, так как, 10.05. Семенники самцов достигали 16,2 х 7,5 мм. У самки, пойманной им 19.06.1956 г., имелось по 20 развитых фолликул, размером 12 х 10 мм, [16,24-28]. находил 17.06.1964 г. в бас. р. Сурхандарьи (Узб. Р.).

28.07.2018 в окр. к. Учбог мы нашли убитую самку длиной 520 мм, она имела 25 развитых фолликул, размером 33–40 х 20–23 мм. У двух самок, добытых [16, 24–26]. 22.06.1965 г. В басс. р. Сурхандарьи яйцеводы были растянуты. Эти данные показывают, что период размножения серого варана продолжается с конца апреля до первой декады июля.

Темпы роста. Данные о темпах роста серого варана в литературе отсутствуют. Однако, по размерам встречающихся неполовозрелых варанов можно предположить, что они растут, медленно. По-видимому, половозрелыми они становятся на третьем или четвертом году жизни.

Враги. [7, 202]. находил молодого варана в Туркмении 4.06.1951 г. в желудке змееда. [13, 48]. в Бадхызе (Турк. Р.) обнаружил остатки серого варана в гнезде черного грифа. В Северном Таджикистане, по рассказам местного населения, в предгорьях Моголтау варана истребляют пастушьи собаки. В окр. Кайракумского водохранилища и его оазисах, серого варана убивают люди.

Стереотип поведения и убежища. В утренние часы варан появляется на солнце возле своего убежища. По земле он ходит, поднимая тело, менее подвижен. При встрече угрозы останавливаются на месте, поворачиваются мордой к преследователю и принимает угрожающую позу, раздуваются и шипят. При обнаружении преследователя издалека, они внимательно наблюдают.

Убежищами служат собственные норы. В июне 2004 г. на правом берегу Кайракумского водохранилища на склоне глинисто-песчаного холма мы обнаружили нору варана шириной 30 см, длиной 3,5 м.

По-видимому, для зимних убежищ используют норы грызунов, а также

выкапывают нору сами вараны. На юге Моголтау варана мы встречали в пустоте большого камня на берегу сая.

Практическое значение и охрана. О значении и охране серого варана писали многие авторы: [1, 342]. Серый варан числится в «Красной книге Международного союза охраны природы и природных ресурсов» (МСОП), в «Красной книге СНГ». Внесен в «Красную книгу Таджикской Республики». Все это обязывает строго охранять таджикскую популяцию серого варана.

Список литературы

1. Атаев Ч. Пресмыкающиеся гор Туркменистана. – Ашхабад: Ылым, 1985. – 342 с.
2. Богданов О. П. Фауна Узбекской ССР, ч. 1. Земноводные и пресмыкающиеся. - Ташкент: Изд. АН Уз. ССР, 1960. - 254 с.
3. Богданов О. П. О питании такырной круглоголовки в Таджикистане. - Мат. по фауне и экологии наземных позвоночных Таджикистана, Тр. АН Тадж. ССР, 1962 а, т. 22. – С. 109–117.
4. Вашетко Э. В., Камалова З. Я. К вопросу о создании резервата для сохранения эндемичных видов пресмыкающихся в Ферганской долине: Сб. Охрана животн. и раст. мира Узбекистана. – Ташкент: Фан, 1978. – С. 16–17.
5. Гептнер В. Г. Гады Бадхыза / Уч. зап. МГУ, Материалы по фауне Туркмении, вып. 83, биология, М.: Изд. МГУ, 1945. - С. 95–126.
6. Кушелевский В. И. Материалы по медицинской географии и санитарному описанию Ферганской области / Изв. обл. стат. комитета. Новый Маргеллан, 1890. – 104 с.
7. Карташев Н. Н. Материалы по амфибиям и рептилиям Юго-Западной Туркмении. / Уч. зап. МГУ, вып. 171, Биология, изд. МГУ, 1955. – С. 173–202.
8. Камалова З. Я., Давлетшина А. Г. Питание степной агамы в различных районах Средней Азии. / Узб. биол. ж., 1975, № 1. – С. 49–51.
9. Мальчевский А. С. Явления зональности в Северной и Южной Фергане: Тр. Ленингр. общ. естествоиспыт., вып. 4, 1940. – 143 с.
10. Никольский А. М. Пресмыкающиеся и земноводные Российской

империи (Herpetologica Rossica). Зап. Имп. АН, 1905, № 8, сер 17. – 518 с.

11. Рустамов А. К. К фауне амфибий и рептилий Юго-Восточной Туркмении: Тр. Турк. с/х. ин-та. - Т. VIII, Ашхабад, 1956. – С. 193–306.

12. Саид-Алиев С. А. Земноводные и пресмыкающиеся Таджикистана. - Душанбе: Дониш, 1979. – 145 с.

13. Сухинин А. Н. Материалы по размножению и питанию некоторых хищных птиц и сов Бадхыза: Тр. ИЗИП АН Туркм. ССР, 1958, т. III. – С. 47–119.

14. Федченко А. П. В Кокандском ханстве / Изв. общ. любит. естеств. антропол. и этногр., т. XI, вып. 7, 1875. – С. 138–162.

15. Чернов С. А. Фауна Тадж. ССР. Пресмыкающиеся. – Тр. ИЗИП АН Тадж. ССР, т. 48, Сталинабад, 1959. – 203 с.

16. Ядгаров Т. Я. Материалы по экологии серого варана *Varanus griseus* (Daud) из бассейна Сурхандарьи: Сб. Герпетология Средней Азии. Ташкент: Фан, 1968. – С. 24–28.

17. Яковлева И. Д. Пресмыкающиеся Киргизии. - Фрунзе: Изд. АН Кирг. ССР, 1964. – 272 с.

ЭКОНОМИЧЕСКИЕ НАУКИ

УДК 658.155

ФАКТОРЫ, ФОРМИРУЮЩИЕ ПРИБЫЛЬ СОВРЕМЕННОГО ПРЕДПРИЯТИЯ

Цхурбаева Фатимат Хазбиевна
к.э.н., профессор кафедры менеджмента
Кудзаев Зелимхан Казбекович
магистрант 1 года обучения факультета экономики и менеджмента
ФГБОУ ВО Горский ГАУ, г. Владикавказ

Аннотация. *В статье обобщается сущность конечного финансового результата хозяйствующего субъекта в виде прибыли. Авторы указывают на то, что прибыль относится к системе сложных экономических категории, отражающих на определенный момент времени реальное состояние капитала (в процессе его кругооборота).*

Ключевые слова: *прибыль, эффективность, доходы, факторы, предприятие, финансовая устойчивость, распределение*

Annotation. *The article summarizes the essence of the final financial result of an economic entity in the form of profit. The authors point out that profit belongs to a system of complex economic categories that reflect at a certain point in time the real state of capital (in the process of its circulation).*

Keywords: *profit, efficiency, income, factors, enterprise, financial stability, distribution*

Прибыль — это самое желаемое явление для любого предприятия. Но для благополучия его нужно не только получать, но и разумно тратить. В условиях современной экономики и переходного периода целевой функцией предприятия становится прибыль. Она двигатель всех его действий, отражает их эффективность [1]. Прибыль является важным источником финансирования развития и совершенствования производства, удовлетворения хозяйственных нужд, социальных потребностей работников и собственников используемого капитала.

Поэтому управление прибылью предприятия, распределение и использование прибыли нужно рассматривать, как основную задачу, при определении возможности формирования финансовой устойчивости с помощью получаемой прибыли. Определение границ финансовой устойчивости предприятий относится к числу наиболее важных проблем в рыночной экономике. Недостаточная финансовая устойчивость может привести к неплатежеспособности организаций, к нехватке денежных средств для финансирования текущей или инвестиционной деятельности, к банкротству, а избыточная — будет препятствовать развитию, приводя к появлению излишних запасов и резервов, увеличивая сроки оборачиваемости капитала, сокращая прибыль [1, с. 1123].

На рисунке 1 приведены основные факторы, влияющие на сумму получаемой прибыли.

Практика хозяйствования предприятий подтверждает, что основной объём прибыли формируется за счёт доходов от реализации продукции, выполнения работ и оказания услуг. В связи с этим главное внимание должно быть сосредоточено на данном участке деятельности. Системой мер по увеличению прибыли зависящих от деятельности предприятия, являются рост объема оказываемых услуг, выполнения работ и оказания услуг в соответствии с договорными условиями, снижение их себестоимости, повышение качества, расширение ассортимента, повышение эффективности использования производственных фондов, рост производительности труда [4, с. 299].

Рассматривая возможности управления прибылью предприятия для того, чтобы стабилизировать его финансовое состояние особое внимание обращаем совершенствование системы управленческого учета и анализа финансовых результатов предприятий.

На сумму получаемой прибыли организации особое влияние оказывает кредиторская и дебиторская задолженность.

Напрягает финансовые результаты любой организации рост доли заемных средств в структуре баланса.

К экономической эффективности предприятия некорректно относиться как

к застывшему раз и навсегда определенному явлению.

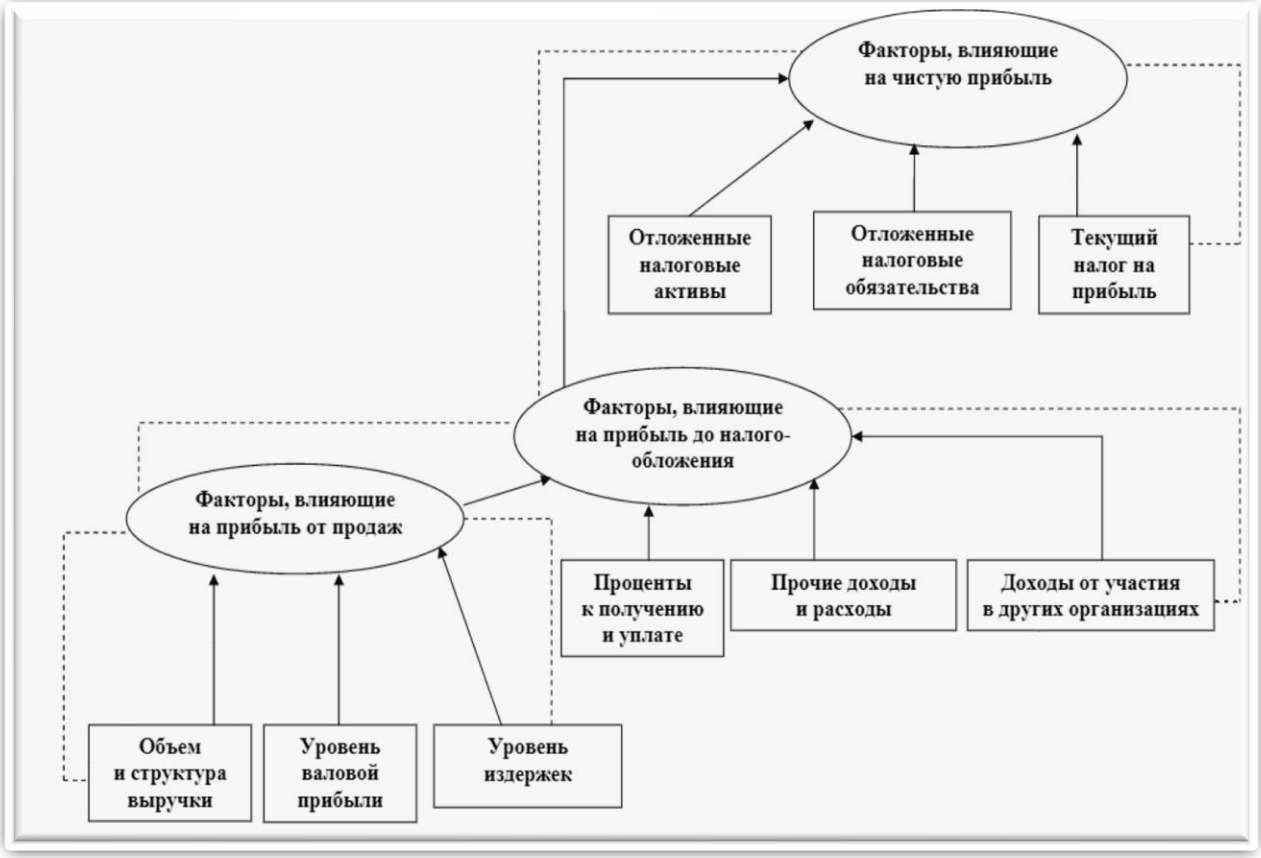

Рисунок 1 - Факторы, формирующие прибыль

То состояние, которое фиксируется в концепциях формирования прибыли, выступает неким эталоном, к которому предприятие стремится [3, с. 35-43].

Как только оно достигнуто или изменяются стратегические цели, руководство предприятия начинает ощущать необходимость в разработке новой концепции формирования прибыли и эффективности производства в целом. С помощью анализа стратегии предприятия, обеспечивающей экономическую эффективность предприятия необходимо создавать конкурентные преимущества, которые будут обусловлены соответствующим материальным, финансовым, кадровым, технико-технологическим потенциалами и организационной структурой, его стратегическим целям и задачам [2, с. 23–32].

Таким образом, успешное функционирование любой организации за счет получение предполагаемой прибыли создает благоприятные условия для формирования ее конкурентоспособности.

Список литературы

1. Кантемирова М. А., Цхурбаева Ф. Х. Содержание организационно-экономического механизма интегрированных межтерриториальных сетевых структур. Фундаментальные исследования. 2014. № 8-5. С. 1123–1127.

2. Финансовый анализ: учебник и практикум для вузов / И. Ю. Евстафьева [и др.]; под общей редакцией И. Ю. Евстафьевой. — Москва: Издательство Юрайт, 2020. — 337 с.

3. Финансы, деньги и кредит: учебник и практикум для вузов / Д. В. Бураков [и др.]; под редакцией Д. В. Буракова. — 2-е изд., перераб. и доп. — Москва: Издательство Юрайт, 2020. — 366 с.

4. Цхурбаева Ф. Х., Кудзаев К. Х., Фарниева И. Т. Инвестиционная привлекательность как важнейшее условие развития аграрного сектора региона. Известия Горского государственного аграрного университета. 2014. Т. 51. № 4. С. 298–304.

УДК 519.816

ОСНОВНЫЕ ТЕОРЕТИЧЕСКИЕ ПОДХОДЫ К СТИЛЮ УПРАВЛЕНИЯ

Цхурбаева Фатимат Хазбиевна
к.э.н., профессор кафедры менеджмента
Кудзаев Зелимхан Казбекович
магистрант 1 года обучения факультета экономики и менеджмента
ФГБОУ ВО Горский ГАУ, г. Владикавказ

Аннотация. *В статье обобщены основные подходы к стилям управления и, исследовались аспекты, которые влияют на формирование эффективности управления за счет взаимосвязи между индивидуальными чертами и успехом в руководстве. Анализировалось также влияние физических, социальных и рабочих качеств руководителя на результаты управления.*

Ключевые слова: *управление, авторитарный демократический, поведенческий, качественный, ситуационный, стиль, подходы*

Annotation. *The article summarizes the main approaches to management styles and examines the aspects that influence the formation of management effectiveness due to the relationship between individual traits and success in leadership. The influence of the physical, social and working qualities of the manager on the management results was also analyzed.*

Keywords: *management, authoritarian democratic, behavioral, qualitative, situational, style, approaches*

Теория стилей управления исследовалась многими учеными, каждый из которых формулировал свою классификационную схему. Мы приведём классификацию стилей управления, которая основывается на подходах, которые подразделяются на следующие виды:

1. Качественный подход рассматривал основы успеха управления как результат индивидуальных достижений руководителя. К индивидуальным достижениям в этой теории относили умственные способности, морально-этические ценности и внешние качества. Основа этого подхода заключалась в определении

тех индивидуальных качеств руководителя, с помощью которых были достигнуты наиболее высокие результаты, чтобы в дальнейшем их развивать как в нем, так и в подготовке будущих руководителей [3, с. 419].

2. Поведенческий, который еще квалифицируют как дескрептивный, обращает наше внимание на то, что в процессе принятия решения участвуют как профессиональные факторы, лица, принимающего его, так и его интуиция, способность заблуждаться, приобретенные стереотипы и взгляды на жизнь. Они являются факторами, способными качественно повлиять на результат принимаемого решения. Авторы этого подхода указываю на важность человеческого фактора, который является производным от генетических качеств лица, принимающего решение, а также от образа его мышления, обладающего способностью изменяться в зависимости от жизненных ситуаций. Авторы, поддерживающие этот подход, не во всем солидарны друг с другом, так как очень часто поведенческие аспекты принятия решений приводят к отрицательным последствиям [3, с. 418].

Именно в этом подходе особое внимание обращается на сущность выше приведённых стилей управления:

– авторитарный, при котором решения принимаются руководителем, или ответственным лицом за принятие решений (менеджером) без участия подчиненных. В такой ситуации до исполнителей решения доводятся без связи с проблемой в целом;

– демократический –который предусматривает систематическое участие исполнителей как в принятии решений, так в их исполнении;

– либеральный (пассивный, анархический, свободный) – которому характерно отсутствие целенаправленного управления. Руководитель оставляет при этом за собой представительские функции.

Исследование особенностей поведенческого подхода раскрывается в теории «X» и «Y» Дугласа и Мак-Грегора, которые относят и к мотивационным теориями лидерства.

Основные характеристики теории «X» включают:

– несмотря на то, что социализация человеком происходит на рабочем

месте, ему характерно врожденное отвращение к труду. Следовательно, при любой возможности он будет стараться его избежать;

– контроль основная функция управления, которая должна сопровождать человека. Это его будет организовывать к труду для того, чтобы они смогли оказать посильную помощь в достижении поставленных целей;

– человек так устроен, что допускает управление собой, боясь ответственности [2];

– за счет руководителя он обеспечивает свою защищенность от результатов принятых решений;

– Согласно теории «Y» [1, С.156]:

– труд является естественным процессом в человеческой жизни. Это говорит о том, что ему не характерен врожденный негатив к нему;

– цель – это основа человеческой дисциплинированности и контроля над действиями человека. Поэтому излишний надзор и угроза наказания не являются мотиваторами человеческого труда;

– функции вознаграждения и стимулирования формируют в человеке желание поставить перед собой цели;

– каждое обстоятельство учит человека реагировать на проблему в соответствии с возможностями, которые характерны для проблемной ситуации и особенностям в обычной жизни;

– среди работников распространена находчивость и творческий дух;

– духовный потенциал едва активизируется в индустриальной жизни. Характеристики рассмотренных теорий «X» и «Y» раскрывают две противоположных стороны человеческих особенностей.

Мак-Грегор считал, что каждый руководитель основывает свой стиль руководства на принятии одной из этих теорий. При этом теория «X» характерна для автократов, а теория «Y» наиболее характерна для демократов. Сама по себе модель Мак-Грегора не является чистой теорией стилей управления, но именно она позволила полнее и точнее понять существовавшие на тот момент

классификации и анализировать их.

3. Ситуационный подход признан наиболее приемлемым инструментом, способствующим принятию эффективных и важных для деятельности предприятия решений. На основе данных комплексно и системно проведенного анализа дается возможность спроецировать стратегию развитии проблемной ситуации и избежать необоснованных затрат времени издержек на производство.

4. Еще в далеком 1939 году Курта Левина, Р. Липпита и Р. Уайта поставили эксперимент, с помощью которого изучили формирование поведения исполнителей в группе под влиянием воздействия разных стилей управления

Из приведённого рисунка видно, что у каждого исследуемого стиля есть своя природа исполнения, которая в свою очередь является формой обратной связи исполнителей УР. Результаты этого эксперимента по сегодняшний день используются в исследованиях современных ученых при определении уровня взаимодействия субъекта и объекта управления.

И это является безусловным доказательством зависимости качества УР и их результативности от реализуемых методов стилей воздействия на исполнителей. В качестве основных подходов разделения стилей руководства исследовались особенности уровня вовлеченности руководителей в процесс принятия УР и как это отражается на поведении исполнителей этих решений [2, С.56-58].

Важно отметить, что стили могут (и должны) быть в некоторой степени динамичными, но у большинства менеджеров один стиль, который они предпочитают использовать, что отрицательно влияет на уровень эффективности УР.

Итак, мы можем сделать вывод о том, что стиль управления, который реализуют менеджеры в своей управленческой деятельности, оказывает огромное влияние на уровень эффективности принятия УР.

Список литературы

1. Мескон, М. Х, Основы менеджмента / Мескон, М. Х. и др. - М.: Диалектика, 2019. –С. 156–168.

2. Клейнман П. Психология. Люди, концепции, эксперименты / П.

Клейнман. — М.: Изд-во Манн, Иванов и Фербер, 2016. — С. 56–58.

3. Цхурбаева Ф. Х., Хайманов Т. Т., Кудзаев К. Х., Аладарцева Д. Современные аспекты формирования модели управления кадрами АПК В сборнике: Перспективы развития апк в современных условиях. Материалы 7-й Международной научно-практической конференции. 2017. С. 418–423.

ЮРИДИЧЕСКИЕ НАУКИ

УДК 343.222.5

РЕЗЕРВЫ УГОЛОВНОГО ЗАКОНОДАТЕЛЬСТВА ПО РЕАЛИЗАЦИИ ПРАВА НА НЕВИНОВНОЕ ПРИЧИНЕНИЕ ВРЕДА В СОВРЕМЕННОМ УГОЛОВНОМ ПРАВЕ РОССИИ

Шабес Дарья Константиновна
студент 2 курса
Евстифеева Екатерина Владимировна
кандидат юридических наук, доцент кафедры уголовного и уголовно-исполнительного права
ФГБОУ ВО «Саратовская государственная юридическая академия»,
город Саратов

Аннотация. *В статье рассматривается институт невиновного причинения вреда, предусмотренной статьёй 28 Уголовного кодекса Российской Федерации. Особое внимание обращается на одну из его разновидностей – случай. Поднимается проблема отсутствия обязательного установления на законодательном уровне причины, по которой субъект оказывается в ситуации, когда его физическое или психическое состояние не позволяет ему адекватно реагировать на экстремальные условия. Предлагается внесение изменений в российский уголовный закон для разрешения данной затруднительной ситуации и обеспечения правильности применения указанной статьи УК РФ.*

Annotation. *The article examines the institution of innocent infliction of harm, provided for in article 28 of the Criminal Code of the Russian Federation. Particular attention is paid to one of its varieties - the case. The article raises the problem of the lack of mandatory establishment at the legislative level of the reason why the subject finds himself in a situation when his physical or mental state does not allow him to adequately respond to extreme conditions. It is proposed to amend the Russian criminal law to resolve this difficult situation and ensure the correct application of this article of the Criminal Code of the Russian Federation.*

Ключевые слова: *невиновное причинение вреда, УК РФ, случай,*

общественно опасное деяние, экстремальная ситуация, нервная перегрузка, вина

Keywords: *innocent harm, the Criminal Code of the Russian Federation, case, socially dangerous act, extreme situation, nervous overload, guilt*

Уголовное законодательство Российской Федерации провозглашает принцип вины, согласно которому «лицо несёт ответственность только за те общественно опасные деяния и порождаемые ими последствия, в отношении которых установлена его вина. Ответственность за причинение вреда без вины не допускается» [1, ст. 5].

В практической деятельности возникают ситуации, когда лицо причиняет вред, охраняемым уголовным законом правам и интересам личности, общества и государства, однако субъект не понесёт уголовной ответственности за его причинение. Речь идет о случаях невиновного причинения вреда.

Право на невиновное причинение вреда установлено в ст. 28 Уголовного кодекса РФ. Закрепление данной нормы на законодательном уровне имеет существенное практическое значение, так как в ней фиксируется обязанность правоприменителя (работников дознания, следствия, суда) по установлению как вины субъекта при совершении общественно опасного деяния, так и всех признаков состава преступления [2, с. 56].

Выделяют два варианта невиновного причинения вреда в результате совершения общественно опасного деяния: случай и казус. Казус может быть представлен в виде двух форм выражения. Так, первая характеризуется тем, что человек неосознанно причиняет вред охраняемому уголовным законом объекту, но и не может в силу сложившихся обстоятельств этого осознавать. К примеру, водитель такси Б. привёз клиента М. к месту назначения, после чего М., выйдя из машины, сказал шофёру: «Езжай». Когда Б. начал движение, задним колесом машины он задавил М., у которого в тот же момент высыпалось на землю содержимое пакета, в результате чего он наклонился, чтобы собрать свои вещи, и его руки были придавлены отъезжающей машиной. В отношении Б. возбудили уголовное дело по п. б) ч. 2 ст. 264 УК РФ, однако потом оно было прекращено, так как

защите обвиняемого удалось доказать, что он не мог осознавать, что М., которого он видел за секунду до происшествия, окажется в опасной близости к автомобилю в момент начала его движения [6].

Вторая же разновидность казуса имеет место тогда, когда субъект не предвидит общественно опасные последствия своего деяния, не может или не должен их предвидеть. Так, недавно принятая на работу на трикотажную фабрику К. была назначена начальником цеха. Через 2 месяца было выявлено, что её подчинённые объединились в организованную группу и выпускали неучтённую продукцию в крупных размерах. В результате в отношении К. возбудили уголовное дело по ч. 1 ст. 293 УК РФ за халатность, так как она небрежно отнеслась к возложенным на неё обязанностям по руководству и допустила совершение работниками преступления. Однако впоследствии дело было прекращено, потому как суд посчитал, что К. «должна была предвидеть выпуск неучтенной продукции, но не могла в силу недостаточного опыта работы» [7].

Существенный интерес вызывает вторая разновидность невиновного причинения вреда – случай. Сущность его заключается в том, что лицо полностью осознаёт, что наносит вред какому-либо охраняемому объекту, но в тот момент не способно его предотвратить в силу особого психофизического состояния в экстремальных условиях или при нервных перегрузках. В данном случае лицо физически не в состоянии устранить неблагоприятный исход из-за заторможенности реакции на внешние раздражители, сильнейшей усталости, расфокусировки внимания.

Вина – это особое психическое состояние, содержание которого составляют как раз переживания. Когда же проявляется вторая разновидность невиновного причинения вреда – случай, человек как раз испытывает эти самые переживания. Могут наступить тяжёлые моральные страдания от осознания того, что неспособность человека управлять внешними процессами в силу сложившихся неблагополучных обстоятельств стала причиной разрушения или нарушения объекта, охраняемого уголовным законом, хотя он этого совсем не желал.

Если субъект сознательно вовлекает себя в такие экстремальные ситуации

или допускает нервно-психические перегрузки, то вред, который может быть причинён, нельзя считать невиновным, потому что это будет означать, что человек не задумывался об ограниченности своих возможностей тогда, когда должен был, а это – следствие преступной небрежности [3, с. 100].

На наш взгляд, серьезной проблемой при установлении признаков, закрепленных в ст. 28 УК РФ, является отсутствие обязательного установления причины, по которой субъект оказывается в ситуации, когда его физическое или психическое состояние не позволяет ему адекватно реагировать на экстремальные условия. К примеру, в 2002 году произошла авиакатастрофа, которой предшествовало то, что экипажем не были соблюдены все правила безопасности полётов (они летели чуть ниже минимально допустимой высоты), а кроме того, во время пути вертолёта испортилась погода. Крушение произошло в результате столкновения его с линией электропередач (ЛЭП), которая не была нанесена на координационную карту, на которую опирались пилоты. Авария привела к гибели нескольких пассажиров, а члены экипажа А. и К. были осуждены по ст. 263 УК РФ (в редакции от 2003 года) [5].

При анализе произошедшего возникает вопрос: можно ли считать возникновение ЛЭП на пути вертолёта экстремальной ситуацией, учитывая, что это сооружение не было нанесено на карту, являвшуюся ориентиром для пилотов? По мнению В. В. Шумихина, проанализировавшего материалы данного уголовного дела, противоправные действия экипажа, не соблюдавшего в полной мере все полётные нормативы, значительно поспособствовали случившемуся, однако их нельзя считать прямой причиной катастрофы, ведь они, скорее, стали её условием. Пилоты же предвидели возможность крушения вертолёта от столкновения с ЛЭП в момент её обнаружения непосредственно перед самой аварией, но не могли этого предотвратить в силу отсутствия достаточного количества времени для принятия правильного решения. В итоге был сформулирован вывод, согласно которому внезапное возникновение ЛЭП на пути вертолёта в этом случае можно считать экстремальной ситуацией, а реакцию опытных пилотов (заторможенность, спешка) – проявлением нервно-психической перегрузки [4, с. 71].

Однако, по нашему мнению, такой подход можно подвергнуть сомнению. Быстрое столкновение вертолёта с инженерным сооружением и реакция пилотов на его приближение, на первый взгляд, вполне обоснованно признаются факторами, дающими основание полагать, что имело место невиновное причинение вреда в виде случая. Но нельзя забывать и о том, что этому предшествовало противоправное поведение членов экипажа, которые не соблюдали инструкцию и правила безопасности полётов и, тем самым, поставили в опасность и пассажиров, и себя самих. Следовательно, в данной ситуации можно говорить уже о наличии в их деянии вины в форме небрежности.

Приведённый пример иллюстрирует актуальность проблемы недостаточной конкретизации положений об исключении вины за совершение деяния в экстремальных условиях при нервно-психических перегрузках в ч. 2 ст. 28 УК РФ. Это способно привести к тому, что у правоприменителя могут возникнуть проблемы при установлении субъективной стороны состава преступления, вследствие чего он ошибочно квалифицирует поведение субъекта как невиновное причинение вреда. В связи с этим, предлагаем внести изменения в ч. 28 УК РФ, закрепив положение, обязывающее устанавливать причину, по которой субъект оказался в экстремальных условиях либо получил нервно-психические перегрузки. Кроме того, существует необходимость определить содержание нервно-психических перегрузок, так как в психологии под ними понимаются в том числе и те состояния, которые могут положительно влиять на деятельность человека, как, к примеру, умеренная психическая напряжённость, и это может вводить в заблуждение правоприменителей при квалификации содеянного.

Таким образом, невиновное причинение вреда предоставляет гражданам возможность защитить свои действия в случайно сложившихся ситуациях, которые им не подвластны, от уголовного наказания не зависимо от тяжести последовавших за происшествием последствий. Однако в процессе реализации нормы, закрепляющей данный институт, необходимо с особой внимательностью походить к оценке субъективных и объективных признаков состава преступления, в отношении которого есть основания её применить.

Список литературы

1. Уголовный кодекс Российской Федерации от 13.06.1996 № 63-ФЗ (ред. от 24.02.2021) / Собрание законодательства РФ. - 1996 г. - № 25. - Ст. 2954.

2. Арчибасова Л. А. Невиновное причинение вреда: дис. ... канд. юрид. наук. – Омск, 2005. – 3 с.

3. Боровиков, В. Б. Уголовное право. Общая часть: учебник для вузов / В. Б. Боровиков. — М.: Издательство Юрайт, 2021. — 265 с.

4. Молчанов Д. М. Актуальные проблемы уголовного права. Общая часть: учебное пособие / А. И. Рарог. – М.: Проспект, 2015. – 144 с.

5. Апелляционное постановление № 22-4612/2020 от 27 августа 2020 г. по делу № 22-4612/2020 / Судебные и нормативные акты РФ [сайт] URL: https:/sudact.ru/regular/doc/IhL1mJ5sovUS/ (дата обращения: 12.04.2021).

6. Определение от 21 июля 2004 г. / Судебные и нормативные акты РФ [сайт] URL: https:/sudact.ru/vsrf/doc/xLGuIQIUTZoU/ (дата обращения: 10.04. 2021).

7. Решение № 2-986/2019 2-986/2019~М-490/2019 М-490/2019 от 11 ноября 2019 г. по делу № 2-986/2019 / Судебные и нормативные акты РФ [сайт] URL: https:/sudact.ru/regular/doc/j5qg0rL7wYdv/ (дата обращения: 14.04.2021).

«Фундаментальные основы науки»

XXX Международная научно-практическая конференция

Научное издание

Издательство ООО «НИЦ ЭСП» в ЮФО
(Подразделение НИЦ «Иннова»)
353440, Россия, Краснодарский край, г.-к. Анапа,
ул. Крымская, 216, оф. 32/2
Тел.: 8-800-201-62-45; 8 (861) 333-44-82
Подписано к использованию 22.04.2021 г.
Объем 1,18 Мбайт. Электрон. текстовые данные

ISBN 978-5-95283-570-2