Научно-исследовательский центр «Иннова»

ПРИОРИТЕТЫ МИРОВОЙ НАУКИ: НОВЫЕ ПОДХОДЫ И АКТУАЛЬНЫЕ ИССЛЕДОВАНИЯ

Сборник научных трудов по материалам
XIII Международной научно-практической конференции,
30 января 2021 года, г.-к. Анапа

Анапа
2021

УДК 00(082) + 001.18 + 001.89
ББК 94.3 + 72.4: 72.5
П34

Ответственный редактор:
Скорикова Екатерина Николаевна

Редакционная коллегия:

Бондаренко С.В., к.э.н., профессор (Краснодар), **Дегтярев Г.В.,** д.т.н., профессор (Краснодар), **Хилько Н.А.**, д.э.н., доцент (Новороссийск), **Ожерельева Н.Р.**, к.э.н., доцент (Анапа), **Сайда С.К.**, к.т.н., доцент (Анапа), **Климов С.В.** к.п.н., доцент (Пермь), **Михайлов В.И.** к.ю.н., доцент (Москва).

П34 ПРИОРИТЕТЫ МИРОВОЙ НАУКИ: НОВЫЕ ПОДХОДЫ И АКТУАЛЬНЫЕ ИССЛЕДОВАНИЯ. Сборник научных трудов по материалам XIII Международной научно-практической конференции (г.-к. Анапа, 30 января 2021 г.). [Электронный ресурс]. – Анапа: Изд-во «НИЦ ЭСП» в ЮФО, 2021. – 86 с.

ISBN 978-5-95283-510-8

В настоящем издании представлены материалы XIII Международной научно-практической конференции «ПРИОРИТЕТЫ МИРОВОЙ НАУКИ: НОВЫЕ ПОДХОДЫ И АКТУАЛЬНЫЕ ИССЛЕДОВАНИЯ», состоявшейся 30 января 2021 года в г.-к. Анапа. Материалы конференции посвящены актуальным проблемам науки, общества и образования. Рассматриваются теоретические и методологические вопросы в социальных, гуманитарных, естественных и других науках.

Издание предназначено для научных работников, преподавателей, аспирантов, всех, кто интересуется достижениями современной науки.

За содержание и достоверность статей, а также за соблюдение законов об интеллектуальной собственности ответственность несут авторы. Мнение редакции может не совпадать с мнением авторов статей. При использовании и заимствовании материалов ссылка на издание обязательна.

Информация об опубликованных статьях размещена на платформе научной электронной библиотеки (eLIBRARY.ru). Договор **№ 2341-12/2017К от 27.12.2017 г.**

Электронная версия сборника находится в свободном доступе на сайте:
www.innova-science.ru.

УДК 00(082) + 001.18 + 001.89
ББК 94.3 + 72.4: 72.5

© Коллектив авторов, 2021.
© Изд-во «НИЦ ЭСП» в ЮФО (подразделение НИЦ «Иннова»), 2021.

ISBN 978-5-95283-510-8

СОДЕРЖАНИЕ

СЕЛЬСКОХОЗЯЙСТВЕННЫЕ НАУКИ

ПРОДУКТИВНОСТЬ УСАТЫХ СОРТОВ ГОРОХА СОВЕТСКОЙ И ЗАРУБЕЖНОЙ СЕЛЕКЦИИ

Бугрей Инна Валерьевна 6

ЭКОНОМИЧЕСКИЕ НАУКИ

ПОНЯТИЕ АНАЛИЗА ФИНАНСОВОГО РЕЗУЛЬТАТА ДЕЯТЕЛЬНОСТИ ПРЕДПРИЯТИЯ

Булычев Дмитрий Владимирович 10

СИСТЕМА ОРГАНОВ СПЕЦИАЛЬНОЙ КОМПЕТЕНЦИИ, ОБЕСПЕЧИВАЮЩИХ ФИНАНСОВУЮ БЕЗОПАСНОСТЬ РОССИЙСКОЙ ФЕДЕРАЦИИ

Киселева Анастасия Александровна

Кулагина Юлия Валерьевна 17

СТРУКТУРА ОТЧЕТА О ДВИЖЕНИИ ДЕНЕЖНЫХ СРЕДСТВ

Осипова Анна Игоревна

Коснырева Елена Васильевна 22

МИРОВОЙ РЫНОК СЛИЯНИЙ И ПОГЛОЩЕНИЙ: СОВРЕМЕННОЕ СОСТОЯНИЕ

Псардия Влада Мурмановна 27

ТЕХНИЧЕСКИЕ НАУКИ

Автоматизация Системы УПРАВЛЕНИЯ ДОСТАВКОЙ ЕДЫ НА ПРИМЕРЕ ПРОГРАММЫ R_KEEPER_7_DELIVERY

Марущак Елизавета Сергеевна

Кобцева Екатерина Сергеевна 32

ПРИМЕНЕНИЕ АСУ ТП ПРИ ПРОИЗВОДСТВЕ ХЛЕБА И ХЛЕБОБУЛОЧНЫХ ИЗДЕЛИЙ

Кузнецов Кирилл Сергеевич 37

ОПРЕДЕЛЕНИЕ МЕСТ ПОВРЕЖДЕНИЙ НА ВОЗДУШНЫХ ЛИНИЯХ ЭЛЕКТРОПЕРЕДАЧИ

Михайлова Любовь Викторовна 41

БЕРЕЖЛИВОЕ ПРОИЗВОДСТВО КАК ТЕНДЕНЦИЯ УСТОЙЧИВОГО РАЗВИТИЯ ЭКОНОМИКИ

Попов Антон Александрович, Мухина Алина Игоревна

Данильчук Арина Евгеньевна 45

ЭФФЕКТИВНОСТЬ РАЗРАБОТКИ СМБПП В СООТВЕТСТВИИ С ТРЕБОВАНИЯМИ ГОСТ Р ИСО 22000

Хомутов Андрей Владимирович

Курдюков Виталий Сергеевич 48

ИССЛЕДОВАНИЕ МОДЕЛИ СИСТЕМЫ УПРАВЛЕНИЯ УГЛОМ КУРСА САМОЛЕТА ПРИ ПОЛИНОМИАЛЬНОМ ВОЗДЕЙСТВИИ

Шубин Алексей Витальевич, Салахутдинов Эмиль Рашитович

Фадеева Анна Андреевна 54

МОДЕЛИРОВАНИЕ ДВИЖЕНИЯ АВТОМОБИЛЯ СРЕДСТВАМИ UNITY

Шубин Алексей Витальевич, Салахутдинов Эмиль Рашитович

Фадеева Анна Андреевна 60

ГЕОГРАФИЧЕСКИЕ НАУКИ

CAUSES OF ETHNIC CONFLICTS IN THE REPUBLIC OF SOUTH AFRICA

Михеева Александра Алексеевна

Вилкус Оксана Игоревна 66

ПЕДАГОГИЧЕСКИЕ НАУКИ

СПЕЦИФИКА ФИРМЕННОГО СТИЛЯ ДЛЯ ОБРАЗОВАТЕЛЬНЫХ КУРСОВ

Салюкова Александра Валерьевна, Дубова Юлия Игоревна 70

РЕКЛАМА

РАЗМЕЩЕНИЕ РЕКЛАМЫ НА ФЕЙСБУК

Сапаров Юсуп Батырович

Пушкарёв Олег Николаевич *75*

ИНТЕРНЕТ-МАРКЕТИНГ

Шерипов Нариман Фидельевич

Пушкарёв Олег Николаевич *79*

ФИЛОЛОГИЧЕСКИЕ НАУКИ

ОСОБЕННОСТИ УПОТРЕБЛЕНИЯ ПОКАЗАТЕЛЯ ВРЕМЕНИ – MIŞ С ФОРМОЙ УСЛОВНОЙ МОДАЛЬНОСТИ -SA В ТУРЕЦКОМ ЯЗЫКЕ

Орловская Анастасия Вячеславовна *82*

СЕЛЬСКОХОЗЯЙСТВЕННЫЕ НАУКИ

УДК 633.3

ПРОДУКТИВНОСТЬ УСАТЫХ СОРТОВ ГОРОХА СОВЕТСКОЙ И ЗАРУБЕЖНОЙ СЕЛЕКЦИИ

Бугрей Инна Валерьевна
кандидат сельскохозяйственных наук, доцент
ФГБОУ ВО Донской государственный аграрный университет,
пос. Персиановский

Аннотация: *в статье дана оценка сортам гороха советской и зарубежной селекции и урожайность в агроклиматических условиях Ростовской области. Установлено, что наибольшая доказанная прибавка урожайности была получена сортами Клеопатра и Готик и составила 2,01 и 1,59 т/га.*

The summary: *in article the estimation is given grades of peas of the Soviet and foreign selection and productivity in agroclimatic conditions of the Rostov area. It is established, that the greatest proved increase of productivity has been received by grades Cleopatra and Gothic styles and has made 2,01 and 1,59 t/hectares.*

Ключевые слова: *сорта гороха, выживаемость растений, морфологические признаки, урожайность.*

Keywords: *Peas grades, survival rate of plants, morphological signs, productivity.*

В комплексе мер, направленных на увеличение урожайности и валовых сборов зерна гороха, помимо улучшения технологии его возделывания, большое внимание должно быть уделено созданию и внедрению в производство новых, с достаточно высоким потенциалом продуктивности, приспособленных к прямому комбайнированию с минимальными потерями зерна сортов.

Создание сортов с усатым типом листа позволило частично решить проблему устойчивости к полеганию, так как благодаря сцеплению усиков растения

этого типа находятся в вертикальном положении на 5-15 дней дольше, чем растения обычных сортов [4; 27].

Создание короткостебельных сортов с усатыми листьями ознаменовало важный этап культурной эволюции гороха, он стал более технологичным для возделывания [2; 3].

Цель исследования: изучить и провести сравнительную оценку роста, развития и продуктивности сортов гороха с видоизмененным (усатым) типом листа в Октябрьском районе Ростовской области.

Для достижения цели были поставлены следующие задачи:

1. Определить всхожесть семян посевного материала и выживаемость сортов гороха.

2. Провести наблюдения за ростом растений.

3. Определить продуктивность, и выявить наиболее урожайный сорт усатого гороха.

Опыты в 2020 г. проводили на полях Донского сортоиспытательного учебного центра Дон ГАУ, расположенного в подзоне типчаково-ковыльных степей, в 10 км севернее г. Новочеркасска и в 60 км от г. Ростова-на-Дону. Землепользование учебного хозяйства представлено одним массивом. Почвенный покров территории преимущественно состоит из североприазовских чернозёмов.

Посев гороха провели 9 апреля в сухую почву, с низкими температурами воздуха. Начало всходов отмечено через 9 дней. Полные всходы гороха появились 19 апреля при среднесуточной температуре воздуха 12,7 ^{0}С. Норма посева гороха составила 100 семян на м^2, сои - 50 шт/м^2. Повторность опыта трехкратная. Расположение вариантов последовательное. Площадь делянки 4 м^2. Метод исследований лабораторный и лабораторно – полевой. Технология выращивания культур – общепринятая для зоны возделывания.

Для проведения сравнительной оценки в качестве объектов исследований использовали 3 сорта гороха - Аксайский усатый 5 (контроль), Готик и Клеопатра.

В течение вегетации проводили наблюдения за ростом и развитием растений гороха согласно «Методике государственного сортоиспытания сельскохозяйственных культур» [3; 241].

Результаты экспериментальных данных опытов обрабатывали методом дисперсионного анализа по Б. А. Доспехову [1; 352].

Исследуемые сорта гороха отличались по таким показателям как: полевая всхожесть семян и выживаемость растений к уборке (табл. 1).

Таблица 1 – Всхожесть семян и сохранность растений гороха к уборке

Вариант	Всхожесть		Сохранность к уборке	
	шт./м^2	%	шт./м^2	%
Аксайский усатый 5 (контроль)	82	82	75	91,5
Клеопатра	87	87	80	91,9
Готик	90	90	82	91,1

Наблюдения показали, что лучшая полевая всхожесть семян отмечена у изучаемого сорта гороха Готик – 90,0 %, максимальная сохранность растений к уборке у изучаемого сорта гороха Клеопатра - 91,9 %.

Из морфологических показателей наиболее важными для гороха является высота прикрепления нижнего боба. Для сельхозпроизводителей очень важно, чтобы высота прикрепления нижних бобов на растениях гороха была не ниже, чем 30-35 см, иначе возможны большие потери бобов при уборке. У всех изучаемых сортов этот показатель находился на уровне 28,5 – 31,3 см. (табл. 2).

Таблица 2 - Морфологические признаки сортов гороха и сои

Вариант	Длина стебля, см	Высота прикрепления нижнего боба, см
Аксайский усатый 5 (контроль)	65,2	28,5
Клеопатра	54,8	30,1
Готик	56,8	31,3

Укорочение стебля у современных сортов гороха произошло не за счет сокращения общего количества узлов на растении (у всех среднерослых сортов оно находилось приблизительно на одном уровне и составляло 21-22 шт.), а за счет уменьшения длины междоузлия.

В конечном итоге изучаемые сорта гороха зарубежной селекции в 2020 г., имели большую урожайность, чем контроль (табл. 3).

Таблица 3 – Биологическая урожайность гороха, т/га

Вариант	Урожайность, т/га	Отклонение от контроля
Аксайский усатый 5 (контроль)	1,25	
Клеопатра	2,01	+0,76
Аксайский усатый 5 + Speedfol	1,59	+0,34
$НСР_{05}$	0,31	

По всей вероятности, этот факт объясняется тем, что районированный более 23 лет назад сорт Аксайский усатый 5 менее приспособлен к «современным» высоким температурам и недостатку влаги в почве, вследствие чего растения испытывают стресс и формируют меньшую урожайность. Зарубежные сорта проявили высокую адаптивность к различным условиям произрастания и имели среднюю продуктивность растений.

Список литературы

1. Доспехов, Б. А. Методика полевого опыта (с основами статистической обработки результатов исследований) / Б. А. Доспехов. 6-е изд. стереотип. - М.: ИД Альянс, 2011.- 352 с.

2. Зотиков, В. И. Научное сотрудничество – основа успеха /В. И. Зотиков, Н. В. Грядунова /Земледелие, 2014. – № 4. – С. 3-5.

3. Методика государственного сортоиспытания сельскохозяйственных культур. - М.: Колос, 1985. - 241 с.

4. Яковлев, В. Л. Интродукция генов af, def и deh в генотип высокоурожайного сорта гороха / В. Л. Яковлев / Совершенствование селекции и технологии возделывания зернобобовых и крупяных культур: Сборник научных трудов /ВНИИ зернобобовых и крупяных культур. – Орел, 1992. – С. 27-34.

ЭКОНОМИЧЕСКИЕ НАУКИ

УДК 330

ПОНЯТИЕ АНАЛИЗА ФИНАНСОВОГО РЕЗУЛЬТАТА ДЕЯТЕЛЬНОСТИ ПРЕДПРИЯТИЯ

Булычев Дмитрий Владимирович
преподаватель
ФКОУ ВО «Академия права и управления Федеральной службы исполнения наказаний», город Рязань

Аннотация: *в данной статье рассмотрена экономическая сущность финансовых результатов деятельности предприятия. В статье обосновывается значимость проведения анализа финансовых результатов предприятия, так как они являются важнейшей составной частью анализа финансового состояния предприятия. Рассмотрена сущность финансовых результатов и их основная составляющая: прибыль. Однако прибыль в полной мере не характеризуют финансовое состояние предприятия, оно зависят от некоторых финансовых пропорций, которые анализируются по данным бухгалтерской (финансовой) отчетности.*

In this article, the economic essence of the financial results of the enterprise is considered. The article substantiates the importance of analyzing the financial results of the enterprise, since they are the most important part of the analysis of the financial condition of the enterprise. The essence of financial results and their main component: profit is considered. However, the profit does not fully characterize the financial condition of the enterprise, it depends on some financial proportions, which are analyzed according to the accounting (financial) statements.

Ключевые слова: *финансовый результат, финансовый анализ, прибыль.*

Keywords: *financial result, financial analysis, profit.*

В современных экономических условиях деятельность каждого

хозяйствующего субъекта является предметом внимания обширного круга участников рыночных отношений (организаций и лиц), заинтересованных в результате его функционирования. На основании доступной им отчетно-учетной информации указанные лица стремятся оценить финансовое положение предприятия. Основным инструментом для этого служит финансовый анализ, при помощи которого можно объективно оценить внутренние и внешние отношения анализируемого объекта: охарактеризовать его платежеспособность, эффективность и доходность деятельности, перспективы развития, а затем по его результатам принять обоснованные решения.

Стремясь решить конкретные вопросы и получить квалифицированную оценку финансового положения, руководители предприятий все чаще используют в деятельности финансовый анализ [6].

Рынок утроен таким образом, что любой экономический субъект стремится действовать эффективно – то есть получать финансовые результаты, которые позволяет ему сохранять свои позиции на рынке, развиваться в условиях постоянной конкуренции [8].

Основными финансовыми результатами экономических субъектов являются их доходы, расходы и прибыль. Их классификация согласно бухгалтерскому подходу представлена на рисунке 1.1 [5].

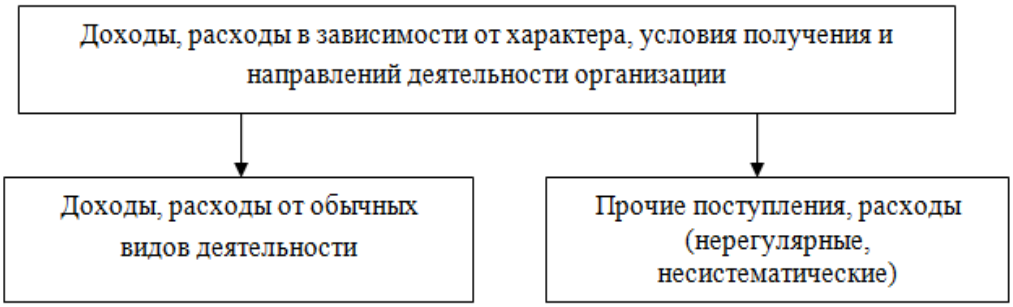

Рисунок 1.1 - Классификация финансовых результатов экономического субъекта

Согласно определению, доходы представляют собой увеличение экономических выгод экономического субъекта в результате поступления активов или уменьшения обязательств в ходе обычной деятельности, приводящее к

увеличению капитала собственников этого экономического субъекта, за исключением их вкладов.

На практике же доходы представляют валовые поступления экономических выгод в ходе осуществления финансово-хозяйственной деятельности экономического субъекта.

Расходы представляют собой уменьшение экономических выгод в результате выбытия активов или возникновения обязательств, приводящих к уменьшению капитала собственников этого экономического субъекта.

Доходы и расходы характеризуются следующими существенными признаками:

– денежная оценка - позволяет соизмерять различные виды экономических ресурсов;

– целевая направленность - позволяет определять направления использования экономических ресурсов (производство и реализация продукции в целом или одна из стадий этого процесса);

– временная оценка (временная компонента) - означает, что доходы и расходы должны быть вовлечены в производство и отнесены (списаны) на готовую продукцию до момента ее реализации;

– запасоемкость - означает, что затраты при определенных условиях могут превращаться в запасы [4].

Основным источником данных о доходах и расходах экономического субъекта для внешних пользователей является бухгалтерская финансовая отчетность, а именно «Отчет о финансовых результатах», а также пояснения к бухгалтерской отчётности. Для внутренних пользователей доступна также информация управленческого учета.

Согласно форме «Отчет о финансовых результатов» выделяются доходы экономического субъекта в форме выручки, а также прочих доходов, расходы осуществляются в виде себестоимости, коммерческих, управленческих и прочих расходов (рисунок 1.2) [1].

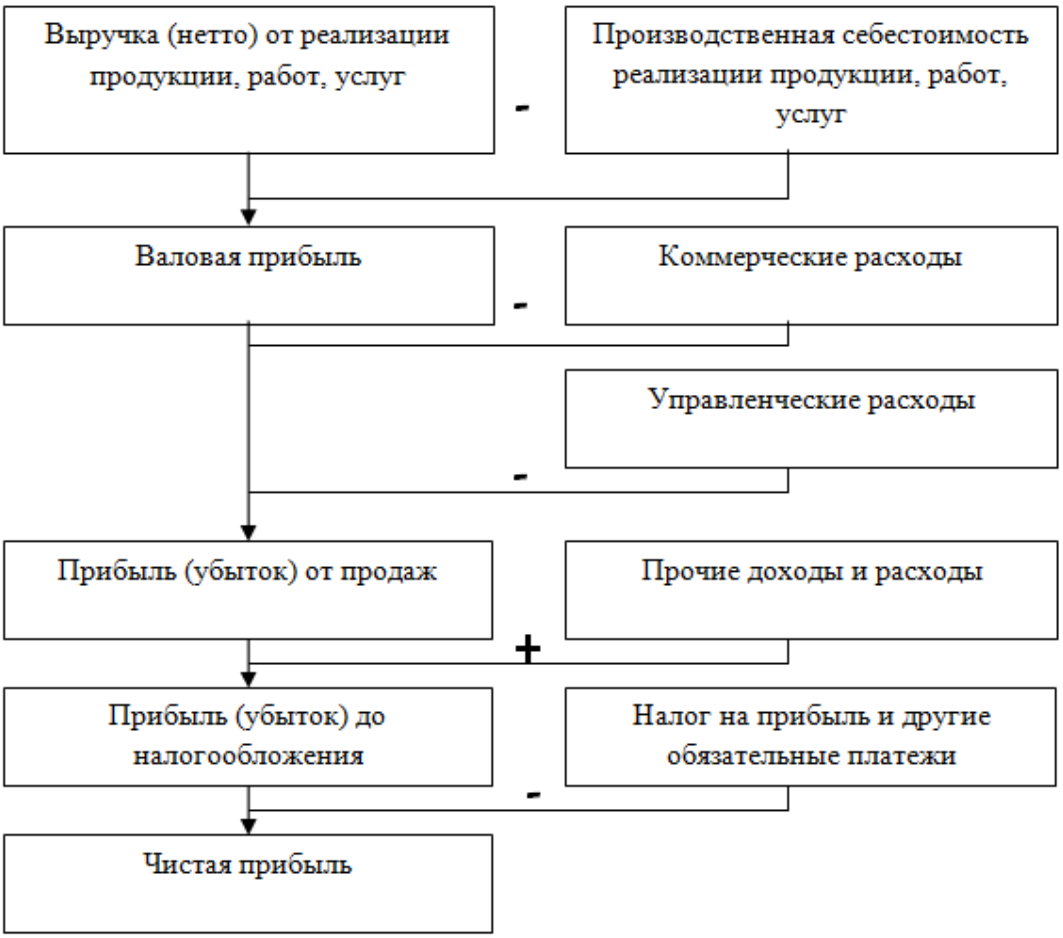

Рисунок 1.2 - Алгоритм формирования финансовых результатов коммерческой деятельности экономического субъекта

Валовая прибыль определяется как разница между выручкой от реализации товаров, продукции, работ, услуг и их себестоимостью. Валовую прибыль ($П_{вал}$) рассчитывают по формуле:

$$П_{вал} = В – С, \text{ где}$$

В – выручка от продажи;

С – себестоимость продаж.

Прибыль (убыток) от продаж ($П_{пр}$) можно определить, если из валовой прибыли вычесть величине управленческих и коммерческих расходов экономического субъекта:

$$П_{пр} = П_{вал} - Р_у - Р_к, \text{ где}$$

$Р_у$ – расходы на управление;

$Р_к$ – коммерческие расходы.

Прибыль (убыток) до налогообложения ($П_{дно}$) получаем из прибыли от продаж с учетом процентных и прочих доходов и расходов:

$$П_{дно} = П_{пр} + Д_{проц} - Р_{проц} + Д_{проч} - Р_{проч}, \text{ где}$$

$Д_{проц}$– проценты к получению,

$Р_{проц}$– проценты к уплате,

$Д_{проч}$ – прочие доходы,

$Р_{проч}$ – прочие расходы.

Чистая прибыль ($П_ч$) определяется следующим образом:

$$П_ч = П_{дно} – Н, \text{ где}$$

Н – налоги и обязательные платежи.

Таким образом, последовательно включая в расчет прибыли определенные виды доходов и расходов, отчет о финансовых результатах позволяет пользователям отчетности получить представление о тех видах прибыли, которые их интересуют.

На базе данных о доходах и расходах экономического субъекта рассчитываются показатели, более глубоко характеризующие финансовые результаты, это показатели прибыли, оборачиваемости, рентабельности [2].

Получение прибыли является первоочередным критерием эффективности и целесообразности деятельности любого экономического субъекта. Необходимо соблюдать баланс доходов и расходов с тем, чтобы доходы были максимальными, а расходы были минимальными. Однако препятствием к росту прибыли является увеличение расходов, особенно статьей, напрямую не связанных с операционной деятельностью, среди которых обязательные платежи в бюджет и внебюджетные фонды [7].

Практическая деятельность экономического субъекта направлена на получение долговременной прибыли, поскольку фирмы, не ставящие для себя стратегических задач, зачастую и существуют недолго. Экономические субъекты, функционирующие в конкурентной среде, придают долговременной максимизации прибыли одно из первостепенных значений.

Помимо операционной деятельности, экономические субъекты, обладающие значительными размерами собственного капитала, могут получать и доходы от инвестиционной деятельности. Прибыль тогда будет увеличиваться на сумму получаемых процентов, увеличивая тем самым прибыль до налогообложения и чистую прибыль [3].

Таким образом, финансовые результаты экономического субъекта представляют собой наиболее общие характеристики ее эффективной деятельности. Деление финансовых результатов на различные виды позволяет более полно охарактеризовать деятельность экономического субъекта по ее различным направлениям.

Список литературы

1. Положение по бухгалтерскому учету «Бухгалтерская отчетность организации» (ПБУ 4/99) (утверждено приказом Минфина России от 06.07.99 № 43н, с изменениями от 18.09.2006 № 115н, от 08.11.2010 г. № 142н); [Электронный ресурс]/ СПС «Гарант» - режим доступа : http:/base.garant.ru/12116599/.

2. Алексеева Г. И. Бухгалтерский учет: Учебник / С. Р. Богомолец, Г. И. Алексеева, Т. П. Алавердова; под ред. С. Р. Богомолец. - М.: МФПУ Синергия, 2018. - 720 с.

3. Басовский, Л. Е. Экономический анализ (Комплексный экономический анализ хозяйственной деятельности) [Электронный ресурс]: учеб. пособие / Басовский Л. Е., Лунева А. М., Басовский А. Л., под ред. Басовского Л. Е. - М.: НИЦ ИНФРА-М, 2019. - 222 с.

4. Любушин Н. П. Экономический анализ: Уч. пособие / Н. П. Любушин. - М.: ЮНИТИ, 2019. -575 с.

5. Экономический анализ. Основы теории. Комплексный анализ хозяйственной деятельности: учеб. для бакалавров / Н. В. Войтоловский [и др.]; под ред. Н. В. Войтоловского, А. П. Калининой, И. И. Мазуровой; С.- Петерб. гос. ун-т экономики и финансов. - 4-е изд., перераб. и доп. - М.: Юрайт, 2018. - 548 с.

6. Медведева И. В. Анализ финансовых результатов организации / И. В. Медведева / Молодой ученый. — 2018. — № 21.2. — С. 85 - 88.

7. Ярыгина Н. А. Роль бухгалтерской отчетности в анализе финансовых показателей / Вектор науки Тольяттинского государственного университета. 2019. № 4 (30). С. 232 -235.

8. Шипилова Э. В. Показатели рентабельности предприятия / Новый университет. Серия: Экономика и право. 2019. № 6. С. 45-47.

УДК 336

СИСТЕМА ОРГАНОВ СПЕЦИАЛЬНОЙ КОМПЕТЕНЦИИ, ОБЕСПЕЧИВАЮЩИХ ФИНАНСОВУЮ БЕЗОПАСНОСТЬ РОССИЙСКОЙ ФЕДЕРАЦИИ

Киселева Анастасия Александровна
студент
Кулагина Юлия Валерьевна
студент
ФГБОУ ВО «Ульяновский государственный университет»,
г. Ульяновск

Аннотация: *в статье изучена система органов специальной компетенции, для которых решение вопросов финансовой деятельности и финансовой безопасности является основной деятельностью. Изучены цели и задачи каждого органа, контролирующего финансовую безопасность Российской Федерации. После совершенного анализа органов специальной компетенции, контролирующих финансовую безопасность России, был сделан вывод, что на данном этапе развития пока нет единого нормативно-правового акта, который прямо бы регламентировал и понятно описывал органы, обеспечивающих финансовую безопасность.*

The article studies the system of bodies of special competence, for which the solution of issues of financial activity and financial security is the main activity. The goals and objectives of each body controlling the financial security of the Russian Federation have been studied. After a perfect analysis of the bodies of special competence that control the financial security of Russia, it was concluded that at this stage of development there is still no normative legal act that would directly regulate and clearly describe the bodies that ensure financial security.

Ключевые слова: *финансовая безопасность, финансовая деятельность, органы специальной компетенции, нормативно-правовой акт, контроль.*

Keywords: *financial security, financial activity, bodies of special competence,*

regulatory legal act, control.

Разделение органов государственной власти осуществляется во двум критериям: компетенция и ветвь власти, в которой конкретный орган функционирует. Так вот, органы общей компетенции — это органы, осуществляющие общее руководство сфере осуществления финансовой деятельности и обеспечения финансовой безопасности, относятся, а органы специальной компетенции — это специально уполномоченные органы, у которых решение вопросов финансовой деятельности и финансовой безопасности является основной деятельностью. К ним относятся:

1. Счетная палата Российской Федерации. Именно Счетная палата проводит аудит бюджета, занимается проверкой ведомств и государственных организаций, мониторит осуществление национальных целей, дает заключения на законодательные проекты, взаимодействует с региональными КСО, обменивается мировым опытом аудита и информирует граждан Российской Федерации о проделанной работе. То есть, основными задачами Счетной палаты Российской Федерации являются: организация и реализация контроля за целевым и эффективным использованием средств федерального бюджета и аудит реализуемости и результативности достижения стратегических целей социально-экономического развития Российской Федерации;

2. Министерство финансов Российской Федерации является федеральным органом исполнительной власти Российской Федерации, осуществляющим функции по разработке государственной политики и нормативно-правовому регулированию в следующих сферах и направлениях деятельности:

– бюджетная политика, формирование и контроль исполнения бюджета;

– налоговая и таможенно-тарифная политика, международные налоговые отношения;

– бухгалтерская отчетность;

– стандарты и методики проведения аудита, контроль и надзор за аудиторской деятельностью;

– внутренний и внешний долг Российской Федерации, выпуск ценных бумаг;

– резервный фонд, его принципы и назначение, отчетность и статистика;

– фонд национального благосостояния, его принципы и назначение, отчетность и статистика;

– международное финансовое сотрудничество;

– реформы и их финансовый аспект;

– деятельность в сфере финансового рынка;

– страховая деятельность;

– банковская деятельность и кредитная кооперация;

– государственная политика в сфере микрофинансовой деятельности;

– организация и проведение лотерей и азартных игр;

– электронный бюджет;

– производство и осуществление защищенной от подделок полиграфической продукции;

– производство, переработка и обращение драгоценных металлов, драгоценных камней;

– инвестирование средств для финансирования накопительной пенсии;

– взаимоотношения с региональными и муниципальными образованиями по поводу финансовой деятельности;

– государственная поддержка жилищного (ипотечного) кредитования и так далее.

3. Министерство экономического развития Российской Федерации. Приоритетные направления его деятельности:

– стратегическое планирование;

– макроэкономика, оценка макроэкономики, сценарии ее развития, прогноз основных макроэкономических параметров в долгосрочной и среднесрочной перспективе, оценка принимаемых решений в области экономической политики;

– развитие регионов;

– инвестиционная деятельность, то есть привлечение инвестиций отечественных и иностранных предприятий;

– внешнеэкономическая деятельность;

– рост качества государственного управления и улучшение процесса предоставления государственных услуг;

– технологическое развитие;

– человеческий капитал;

– развитие Министерства;

– национальные проекты.

4. Федеральное казначейство Российской Федерации. В рамках своих полномочий осуществляет управление субъектами финансовых отношений, а также финансовыми потоками в бюджетной сфере путем кассового обслуживания исполнения бюджетов бюджетной системы Российской Федерации, контроля за ведением операций со средствами федерального бюджета главными распорядителями, распорядителями и получателями денежных средств.

5. Федеральная служба по финансовому мониторингу. Данная служба существляет сбор, анализ информации об операциях с денежными средствами или другим имуществом; в соответствии с законодательством Российской Федерации осуществляет проверку о противодействии легализации доходов, полученных незаконным преступным путем; выявляет основные признаки, того факта, что доходы были получены незаконным преступным путем или же финансированием терроризма; в соответствии с Федеральным законами издает постановления о приостановлении сделок с денежными средствами или другим каким-либо имуществом и другие функции.

6. Федеральная налоговая служба. На современном этапе сильно возрастает количество налоговых правонарушений и преступлений, и Федеральная налоговая служба является важным органом исполнительной власти [1, с.102]. В сфере своей компетенции, служба осуществляет надзор за

субъектами финансовых отношений и финансовыми потоками для обеспечения финансовой безопасности путем контроля за соблюдением законодательства о налогах и сборах, за точностью и правильностью исчислений, полнотой и своевременностью внесения налогов и сборов в соответствующий бюджет Российской Федерации.

7. Центральный Банк Российской Федерации не является органов государственной власти, но является банком первого уровня в нашем государстве [2, с.83].

Таким образом, анализ органов государственной власти Российской Федерации показывает, что на данный момент в Российской Федерации нет легального закрепленного на законодательном уровне нормативно-правового акта, который прямо регламентировал бы и просто описывал систему органов, контролирующих финансовую безопасность Российской Федерации. Можно лишь анализировать те органы власти, у которых есть полномочия и в ведении которых находятся вопросы обеспечения финансовой безопасности Российской Федерации.

Список литературы

1. Елфимов О. М., Кудакова К. С. Актуальные вопросы взаимодействия подразделений экономической безопасности и противодействия коррупции Министерства внутренних дел Российской Федерации и Федеральной налоговой службы по вопросам фирм-однодневок (на материалах Нижегородской области) / Вестник Волжского университета им. В. Н. Татищева. – 2020. - №2. – С. 101-108.

2. Зубкова М. А. Терминологическая политика Центрального Банка РФ (по материалам официального сайта ЦБ РФ) / Вестник Тверского государственного университета. Серия: филология. – 2018. - № 2.- С. 81-86.

УДК 631

СТРУКТУРА ОТЧЕТА О ДВИЖЕНИИ ДЕНЕЖНЫХ СРЕДСТВ

Осипова Анна Игоревна
к.э.н., доцент кафедры экономики и менеджмента
Коснырева Елена Васильевна
студент 3 курса, направление подготовки 38.03.01 Экономика
ФГБОУ ВО «Донской государственный аграрный университет»,
п. Персиановский

Аннотация: *в данной статье рассматривается структура отчета о движении денежных средств, а именно денежные потоки от текущих операций, денежные потоки от инвестиционных операций, денежные потоки от финансовых операций.*

Abstract: *this article discusses the structure of the statement of cash flows, namely, cash flows from current operations, cash flows from investment operations, and cash flows from financial operations.*

Ключевые слова: *денежные средства, отчетность, учет.*

Keywords: *cash, reporting, accounting.*

Методология составления отчета о движении денежных средств коммерческими организациями (кроме кредитных) определяется Положением по бухгалтерскому учету «Отчет о движении денежных средств» (ПБУ 23/2011).

Отчет о движении денежных средств, входящий в состав отчетности организации, представляет собой обобщение информации о денежных средствах, о высоколиквидных финансовых вложениях, подтвержденных незначительному риску изменения стоимости (денежные эквиваленты), например депозиты до востребования, открытые в кредитных организациях.

В данном отчете отражаются поступления в организацию денежных средств и денежных эквивалентов, платежи организации и остатки денежных средств на начало и конец отчетного периода, объединяемые понятием

«денежные потоки организации».

Денежными потоками не являются: платежи денежных средств при инвестировании их в денежные эквиваленты; поступления денежных средств вследствие погашения денежных эквивалентов (кроме начисленных процентов); валютно-обменные операции (за исключением выгод и потерь от операций); обмен одних денежных эквивалентов на другие (за исключением выгод и потерь операций); иные аналогичные платежи и поступления в организацию, не изменяющие общую сумму, например, перечисление денежных средств с одного счета организации на другой.

Отчет о движении денежных средств формируется прямым методом. Это значит, что уплаченные покупателями и заказчиками деньги отражаются в отчете в суммах, поступивших в рублях в кассу, на расчетный, валютный или иной счет организации в банке. Равно как и деньги, выплаченные организацией поставщикам, подрядчикам, персоналу из кассы, а также с расчетного и иных счетов в банках, отражаются в отчете в суммах, реально оплаченных наличными деньгами и путем безналичных перечислений.

Согласно ПБУ 23/2011 в отчете о движении денежных средств движение денег должно классифицироваться по следующим направлениям деятельности: текущая; инвестиционная; финансовая.

Денежные потоки организации классифицируются в зависимости от характера операций, с которыми они связаны, а также от того, каким образом информация о них используется для принятия решений пользователями бухгалтерской отчетности организации. Денежные потоки любого из направлений деятельности бывают положительными и отрицательными.

Положительные потоки – это поступление денег в компанию, отрицательные – это выбытие и расходование средств организаций.

Денежные потоки от текущих операций – это поступление и расход денег, связанный с осуществлением компанией обычной деятельности, приносящей выручку. Как сказано в ПБУ 23/2011, денежные потоки от текущих операций,

как правило, связаны с формированием прибыли (убытка) организации от продаж.

Примеры денежных потоков от текущих операций представлены на рисунке 1.

Поступление денег		Выбытие (расход) денег
Выручка продажи товаров (работ, услуг)	Текущие операции	Плата за сырье, материалы, услуги поставщиков (подрядчиков)
Арендные платежи, роялти, комиссионные и другие аналогичные платежи		Оплата труда работников, платежи в пользу третьих лиц
Проценты (пени) по дебиторской задолженности покупателей (заказчиков)		Платежи по налогу на прибыль (за исключением случаев уплаты этого налога в связи с денежными потоками от инвестиционных или финансовых операций)
Финансовые вложения, приобретаемые с целью перепродажи в краткосрочной перспективе (как правило, в течение 3 месяцев)		Проценты по долговым обязательствам (за исключением включаемых в стоимость инвестиционных активов согласно ПБУ 15/2008)

Рисунок 1 – Денежные потоки от текущих операций

Информация о денежных потоках от текущих операций должна показывать пользователям отчетности возможности организации: обеспечивать деньгами ведение деятельности на уровне существующих объемов производства; иметь деньги для погашения кредитов; выплачивать дивиденды; осуществлять новые инвестиции без привлечения внешних источников финансирования.

Информацию за предыдущие периоды в сочетании с другой информацией, представляемой в бухгалтерской отчетности, организация использует для прогнозирования будущих денежных потоков от текущих операций.

Денежные потоки от инвестиционных операций – это движение денег по операциям, связанные с приобретением, созданием или выбытием внеоборотных активов организации.

Примеры денежных потоков от инвестиционных операций представлены в табл. 1.

Данные о средствах, поступивших от продажи основных средств и других внеоборотных активов, от продажи ценных бумаг, формируются на основании

показателей дебетовых оборотов счетов 50, 51, 52, 55 в корреспонденции с кредитом счетов 62 и 76.

Таблица 1 – Денежные потоки от инвестиционных операций

Приток денежных средств и денежных эквивалентов	Отток денежных средств и денежных эквивалентов
Поступления от продажи внеоборотных активов	Платежи поставщикам (подрядчикам) и работникам организации в связи с приобретением, созданием, модернизацией, реконструкцией и подготовкой к использованию внеоборотных активов, в том числе затраты на НИОКР
Дивиденды и аналогичные поступления от долевого участия в других организациях	Платежи налога на прибыль организаций в случае, когда налог на прибыль непосредственно связан с инвестиционными денежными потоками
Поступления процентов по долговым финансовым вложениям, за исключением приобретенных с целью перепродажи в краткосрочной перспективе	Уплата процентов по долговым обязательствам, включаемым в стоимость инвестиционных активов в соответствии с ПБУ 15/2008
Поступления от продажи акций (долей участия) в других организациях, долговых ценных бумаг, (прав требования денежных средств к другим лицам), за исключением финансовых вложений, приобретенных с целью перепродажи в краткосрочной перспективе	Платежи в связи с приобретением акций (долей участия) в других организациях, долговых ценных бумаг (прав требования денежных средств к другим лицам), за исключением финансовых вложений, приобретаемых с целью перепродажи в краткосрочной перспективе
Возврат займов, предоставленных другим лицам	Предоставление займов другим лицам

Сумма фактически поступивших организации дивидендов формируется по дебетовым оборотам счетов 50, 51, 52 в корреспонденции со счетами 91 и 76. Поступления от возврата займов формируются по кредитовому обороту счета 58, субсчет «Предоставленные займы», в корреспонденции с дебетом счетов 50, 51, 52.

Информация о денежных потоках от инвестиционных операций показывает пользователям бухгалтерской отчетности величину затрат компании, связанных с приобретением или созданием внеоборотных активов, обеспечивающих денежные поступления в будущем.

Примеры денежных потоков от финансовых операций представлены в табл. 2.

Таблица 2 – Денежные потоки от финансовых операций

Виды денежных потоков	Характеристика операций, генерирующих поток	Назначение информации о потоке	Примечания
Финансовые	Операции, связанные с привлечением организации финансирования на долговой или долевой основе, приводящие к изменению величины и структуры капитал заемных средств	Обеспечивает основу для прогнозирования требований кредиторов и акционеров (участников) в отношении будущих потоков организации, а также будущих потребностей компании в привлечении долгового и долевого финансирования	Примеры: –денежные вклады участников, поступления от выпуска акций; –получение кредитов (займов) и погашение основного долга; –уплата дивидендов

Сведения о денежных потоках от финансовых операций используют для прогноза будущих потребностей организации в привлечении долгового и долевого финансирования, а также требований кредиторов и акционеров (участников) в отношении будущих денежных потоков. Если денежный поток нельзя классифицировать однозначно, организация должна признать такое движение денег денежным потоком от текущих операций (ПБУ 23/2011).

Список литературы

1. Диркова, Е. Ю. Новые правила составления отчета о движении денежных средств [Электронный ресурс] / Е. Ю. Диркова / Практическая бухгалтерия, 2011. – № 6. – Режим доступа: справ.-правовая система «Консультант Плюс»

2. Карпова, Т. П. Учет, анализ и бюджетирование денежных потоков: учебное пособие / Т. П. Карпова, В. В. Карпова. – М.: Вузовский учебник: ИНФРА-М, 2016. – 304 с.

3. Маслова Т. Денежные потоки в новом ПБУ 23/2011 [Электронный ресурс] / Т. Маслова / Практический бухгалтерский учет. Официальные материалы и комментарии, 2011. – № 5. – Режим доступа: справ.-правовая система «Консультант Плюс».

УДК 339.7

МИРОВОЙ РЫНОК СЛИЯНИЙ И ПОГЛОЩЕНИЙ: СОВРЕМЕННОЕ СОСТОЯНИЕ

Псардия Влада Мурмановна
магистрант
Санкт-Петербургский государственный университет,
г. Санкт-Петербург

Аннотация: *в статье проводится анализ мирового рынка слияний и поглощений. Рассмотрена динамика сделок на мировом рынке с 2013 по 2020 год, отраслевое распределение на рынке в 2018 и 2019 году, а также география сделок слияний и поглощений.*

Abstract: *the article analyses the global market of mergers and acquisitions and presents the dynamics of M&A deals on the global market for the period 2013-2020, the sectoral structure and geography of global M&A deals.*

Ключевые слова: *слияния и поглощения, мировая экономика, мировой рынок отраслевая структура, динамика сделок слияний и поглощений, финансовый кризис, мировая интеграция.*

Keywords: *mergers and acquisitions, M&A, global economy, global market, sectoral structure, dynamics of M&A deals, financial crisis, global integration.*

Развитие мирового рынка слияний и поглощений (M&A) является циклическим как в количественном, так и в качественном отношении, это связано с тем, что сделки M&A крайне волатильны к отраслевым, рыночным изменениям и изменениям в законодательстве. Изменение числа сделок M&A зависит от состояния экономической ситуации в целом и ее стабильности. На практике такие изменения в экономике, как падение или рост фондового рынка, процентных ставок или технический прогресс всегда сопровождаются волной слияний и поглощений – часто в ответ на такие изменения компании частично или полностью

приобретают другие фирмы.

В мировой экономике усиливаются тенденции глобальной интеграции, проявляющейся в выходе мультипрофильных компаний на новые рынки с одновременным ужесточением конкуренции как национальной, так и международной. Наряду с обострением конкуренции выделяют такие явления, как концентрация капитала и консолидация бизнеса, которые обеспечивают крупным компаниям дополнительные конкурентные преимущества, связанные, в том числе, с возможностью достижения синергетического эффекта и использования эффекта масштаба бизнеса [1].

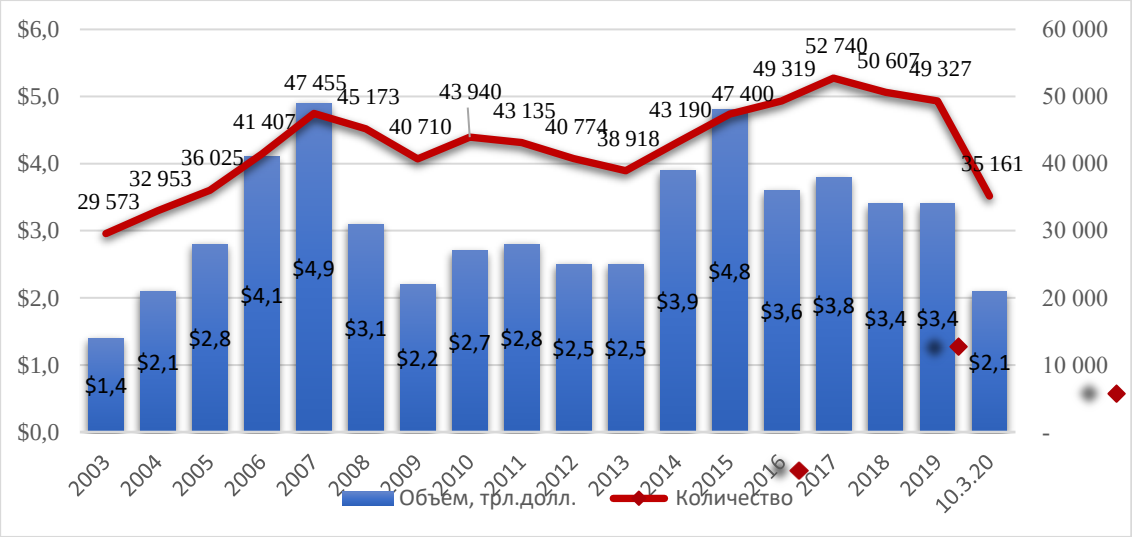

Рисунок 1 - Динамика мирового рынка M&A с 2003 по 2020 год [3]

В 2003-2007 года в мировой экономике наблюдалось восстановление темпов роста мирового ВВП: оживление экономики способствовало росту количества и стоимости сделок M&A на мировом рынке, когда компании руководствовались мотивом возникновения «эффекта синергии», способствующего усилению конкурентных преимуществ. Так, прирост объема мировых сделок M&Aв период с 2003 по 2007 год составил почти 250%. 2007 год был ознаменован пиком мирового экономического роста, за которым последовал мировой финансовый кризис в 2008-2009 гг., в результате которого рынок сократился на 55%. В результате наблюдавшегося на рынке спада и снижения общего объема иностранных инвестиций, на фоне финансового кризиса повсеместно отменялись

сделки вследствие отсутствия или нехватки собственного капитала у фирм. Большая часть сделок M&A осуществлялась благодаря заемным средствам. Однако в 2009 году привлекать заемный капитал оказалось сложнее из-за недостаточности «длинных денег» и высоких ставок по кредитам и займам.

Посткризисный период характеризуется небольшим оживлением на мировом рынке M&A. Уже в 2010 году рынок слияний начал постепенно восстанавливаться. Его объем стал больше на 23 %, чем в 2009 году. В период с 2010 по 2013 год рынок был достаточно стабильным. А в 2014 году произошел его резкий рост, который составил 56% в сравнении с 2013 годом. В первое время после глобального финансового кризиса многие компании поняли, что легче приобрести бизнес, чем построить. В условиях экономического кризиса многие фирмы старались объединять собственные финансовые активы для того, чтобы сохранить показатели деятельности. В 2015 году рост продолжался и составил 23% к 2014 году. Это объясняется политикой Центрального Банка, который объявил о возможном завершении нулевых процентных ставок. Таким образом, многие фирмы, опасаясь повышения ставок, стали активно извлекать выгоду от дешевых денег. Уже в 2016 году в связи с различными факторами, в числе которых – политическая и экономическая нестабильность, снижение доверия к организациям, на мировом рынке M&A произошло резкое снижение деловой активности, спад в этот период составил 25% по отношению к 2015 году. Несмотря на это в указанный период наблюдался рост количества сделок. В 2017 году наблюдался небольшой рост рынка (5,5%), до конца 2019 года рынок был стабильным.

Стоит отметить, что в первой половине 2020 года мировой объём рынка слияний и поглощений составил 1,2 трлн. долларов, что на 41% меньше значений аналогичного периода 2019 года, эти показатели минимальные с 2013 года, при этом в США динамика отрицательная, а в Европе положительная. На начало ноября объем сделок составил 2,1 трлн. долларов. При этом почти пятую часть от общего объема сделок составили сделки технологического сектора, что можно сравнить только с показателями 2000 года, такой рост может быть связан с

массовым использованием интернет-платформ для покупок, работы, учебы, медицинских консультаций и общения, что было продиктовано распространением коронавирусной инфекции и изоляцией.

Мировой рынок слияний и поглощений чутко реагирует не только на происходящие экономические процессы как в мире, так и в отдельной стране, но и на уровень научно-технического прогресса и развитие тех или иных отраслей экономики.

Рис. 2. Отраслевая структура мирового рынка M&A в 2018 и 2019 году [2, 3]

На рис. 2 видно, что преобладающей отраслью на рынке в 2018 году была топливно-энергетическая отрасль (что было свойственно для рынка и в предшествующие периоды). Сравнивая с динамикой предыдущих лет, можно заметить, что на рынке выросла доля СМИ и развлечений, а также здравоохранения. Следом идут: промышленность, финансовый сектор и высокие технологии.

В 2019 году на первом месте по доле на рынке такие отрасли, как отрасль высоких технологий и финансов, промышленность и топливно-энергетическая отрасль.

Мировой рынок M&A имеет неодинаковую степень активности в различных регионах мира, что обусловлено разным уровнем экономического развития. Если рассматривать показатель совокупной стоимости сделок M&A, можно сделать вывод, что в период с 2011 по 2016 год лидером выступали США – на США

приходилось порядка 50% стоимости, опережая даже группу стран: Европу, Ближний Восток и Африку. Такое распределение обусловлено традиционно высокой деловой активностью американских компаний и высоким курсом доллара. В Европе, Ближнем Востоке и Африке объём сделок M&A почти в 2 раза меньше, чем в США. В частности, Европа воспринимает свои компании скорее, как социальный институт, нежели собственность акционеров, поэтому здесь в большей степени сделки M&A носят дружественный характер, а скупка либо перепродажа компаний только с чисто спекулятивной целью менее распространены, чем в США. Закрытость японской экономики, ориентация на внутренние источники роста и постоянство акционеров на долгое время обусловили низкую активность Японии в сделках M&A. В 2019 году лидирующие позиции на рынке занимали также Северная Америка (50,8%), Европа 23,1%, АТР 17%, Средний восток 4,2%. При этом за 9 месяцев 2020 года отмечается снижение доли США на рынке и выход Западной Европы на лидирующее место.

Таким образом, рассматривая вопрос современного состояния мирового рынка M&A можно сделать вывод о том, что локомотивом рынка M&A выступают в первую очередь США и Европа, а рынки этих стран наиболее волатильны, при этом рынки M&A в таких регионах, как Африка, АТР, Средний Восток наиболее стабильны.

Список литературы

1. Загребальная Н. С. Мировой и российский рынки слияний и поглощений / Вестник МГИМО университета. 2015. № 2(41). С. 242-249.

2. Mergers & Acquisitions review: Financial advisors / Thomson Reuters / [Электронный ресурс] / URL: http:/prod-upp-image-read.ft.com/3b08df8e-cf53-11e8-a9f2-7574db66bcd5 (дата обращения: 15.01.2021 г.)

3. Number & Value of M&A Worldwide. Institute for Mergers, Acquisitions and Alliances. [Электронный ресурс] / URL: https:/imaa-institute.org/mergers-and-acquisitions-statistics/ (дата обращения: 15.01.2021 г.)

ТЕХНИЧЕСКИЕ НАУКИ

УДК 004

АВТОМАТИЗАЦИЯ СИСТЕМЫ УПРАВЛЕНИЯ ДОСТАВКОЙ ЕДЫ НА ПРИМЕРЕ ПРОГРАММЫ R_KEEPER_7_DELIVERY

Марущак Елизавета Сергеевна
Кобцева Екатерина Сергеевна
студенты
научный руководитель Землякова С. Н., к.э.н., доцент
ФГБОУ ВО «Донской государственный аграрный университет»,
Ростовская обл., пос. Персиановский

Аннотация: *в данной статье рассмотрена сфера общественного питания. Предметом исследования является организация доставки блюд в заведениях общественного питания с помощью автоматизированной системы управления предприятиями общественного питания, проведена сравнительная характеристика наиболее распространенных программ.*

This article discusses the field of public catering. The subject of the study is the organization of food delivery in public catering establishments using an automated management system for public catering enterprises, a comparative characteristic of the most common programs is carried out.

Ключевые слова: *ресторанный бизнес; автоматизированная подача блюд и напитков; пользовательский интерфейс.*

Keywords: *restaurant business; automated serving of food and drinks; user interface.*

В настоящее время сфера общественного питания, несмотря на огромный спрос на оказываемые услуги, сталкивается с проблемой необходимости постоянной оптимизации работы заведений. При этом показатели качества должны постоянно иметь максимальные значения, а клиентская база - регулярно пополняться за счет введения различных опций и схем (оригинальная подача блюд,

система поощрения постоянных клиентов и т. д.). Учитывая также темп жизни населения и эпидемиологическую ситуацию, сложившуюся в настоящее время, автоматизированная доставка заказов могла бы быть одним из основных способ решить названные проблемы [2,3][1].

В таблице 1. представлена сравнительная характеристика наиболее распространенных современных систем по доставке еды.

Таблица 1 - Обзор основных автоматизированных систем доставки еды

Название	Основные характеристики
R-Keeper	Кратко о плюсах и возможностях: – автоматизация работы барменов и кассиров; – планирование рабочего времени персонала; – ведение складского учета; – управление доставкой; – дистанционный доступ к сети; – работа с удобными магнитными карточками и многое другое.
iiko	– приятный и понятный на интуитивном уровне интерфейс; – высокая функциональность; – повышенная надежность и безопасность хранения данных; – хорошая скорость обработки команд; – стремление компании к постоянному развитию и совершенствованию.
Poster	— это POS-система, которая решает все вопросы: онлайн-касса, склад, финансы, аналитика, CRM.
СБИС Presto	Облачная система для автоматизации кафе, столовых, ресторанов и целых сетей с поддержкой ЕГАИС и Меркурий. В одном окне: работа зала и кухни, учет продуктов, калькуляция блюд и себестоимость, графики смен и мотивация персонала, система лояльности и служба доставки.
NOMIA POS	Nomia — новая система автоматизации для ресторана, кафе и бара, с которой ваше заведение станет на уровень выше. Демо бесплатной версии можно посмотреть по ссылке https://pos.demo.nomia.app
JITMeal	Система автоматизации заведений. Для кафе, ресторанов, служб доставки еды. Обрабатывайте заказы в заведении и управляйте собственной доставкой. Финансы, CRM, логистика, складской учет, маркетинг и аналитика — всё в одной системе.
EKAM	Облачная система учета для розничной торговли. Возможности: печатать ценников, аналитика по продажам, ведение складского учета. Можно подключить онлайн-кассу, сканер штрих-кодов, весы.
ЯКурьер	Система для поиска, ведения транспорта и оптимизации работы отдела доставки, с функциональностью CRM. В системе можно отслеживать штатные машины, вести контрагентов, выставлять счета, формировать отчеты и размещать заявки, формировать оптимальные маршруты.

[1] Бордюг В.Л. Мобильные технологии ресторанного бизнеса // Международный научно-исследовательский журнал = Research Journal of International Studies. – 2014 [Электронный ресурс]/ URL: https://medblog.su/prochie-tematiki/mobilnye-tehnologii-restorannogo-biznesa-opublikovat-statyu-vak-elibrary-neb.html

Название	Основные характеристики
TakoCRM	Комплекс взаимосвязанных online-инструментов для служб доставки еды: интернет-магазин, CRM, мобильное приложение. С первого дня использования доступны прием заявок от клиентов, ведение клиентской базы и статистики, внедрений акций и пр.

Группировка автоматизированных систем по доставке еды произведена по совместимости с платформами: веб-приложение, Windows, Mac, Linux, Android, iOS, Windows Phone.

Однако, одной из наиболее распространенных, самых качественных и популярных автоматизированных систем управления предприятиями общественного питания является R_KEEPER_7_DELIVERY.

Предпочтение R-Keeper на предприятиях общественного обусловлено идеальной приспособленностью системы для нужд российских предприятий. Первые версии R-Keeper были созданы в начале 90-х годов компанией UCS, и тогда же и внедрены для практического применения в ресторанах, кафе. Позднее при совершенствовании программы были учтены все пожелания и рекомендации непосредственных пользователей. В результате программа R-Keeper стала незаменимой по своим функциональным качествам. Система максимально оптимизировалась и получила дополнительные функции, как того желали непосредственные пользователи. Ценность R-Keeper как раз в том и состоит, что эту систему активно используют самые разные предприятия и организации: и в большом ресторанном комплексе, и в маленьком кафе -везде она принесет пользу.

R-Keeper является идеальным к использованию программным комплексом, однако, продолжает совершенствоваться.[2]

Система предусматривает контроль всех этапов выполнения заказа, назначение и изменение статусов заказа в режиме онлайн.

Программой предусмотрены следующие статусы:

– **ожидание** — заказ принят, но не в обработке;

– **производство** — началось приготовление блюд в заказе;

[2] **R-Keeper: и это все о нем**
https://www.posland.ru/articles/r-keeper/

– **готов** — *статус настраиваемый* — извещает о том, что кухня приготовила все заказы.

– **отправлен** — курьер уехал с заказом к клиенту;

– **выполнен** — когда курьер вернулся в ресторан или позвонил от заказчика диспетчеру;

– **в архиве** — деньги за заказ в полном объеме получены.[3]

Вы можете интегрировать r_keeper Delivery с вашим текущим сайтом доставки или воспользоваться нашим шаблоном для быстрого создания собственного сайта доставки.

Данная функция поддерживает возможность:

– оплаты банковскими картам;

– оплаты через платежные системы Мир, Яндекс деньги, Qiwi кошелек, Web Money;

– учитывать скидки лояльным клиентам;

– отложить доставку на определенное время.

Таким образом, необходимо сделать вывод о том, что для обеспечения максимально эффективной автоматизации предприятий общественного питания в целом, и грамотной организации процесса доставки блюд в частности, необходимо использовать специальные программы. Это объясняется тем, что в рамках одной системы автоматизации ресторанов и кафе реализована продажа товаров, складской учет, финансовый и управленческий учет, управление персоналом и многое другое.

Список литературы

1. Бордюг В. Л. Мобильные технологии ресторанного бизнеса / Международный научно-исследовательский журнал = Research Journal of International Studies. – 2014 [Электронный ресурс]/ URL: https:/medblog.su/prochie-

[3] **АВТОМАТИЗИРОВАННАЯ СИСТЕМА УПРАВЛЕНИЯ ДОСТАВКОЙ ЕДЫ ДЛЯ КАФЕ И РЕСТОРАНОВ «DELIVERY»**
https://www.datakrat.ru/solutions/sistema-upravleniya-dostavkoy-produktsii-delivery

tematiki/mobilnye-tehnologii-restorannogo-biznesa-opublikovat-statyu-vak-elibrary-neb.html

2. R-Keeper: и это все о нем https:/www.posland.ru/articles/r-keeper/

3. Автоматизированная система управления доставкой еды для кафе и ресторанов «DELIVERY» https:/www.datakrat.ru/solutions/sistema-upravleniya-dostavkoy-produktsii-delivery.

УДК 330.341

ПРИМЕНЕНИЕ АСУ ТП ПРИ ПРОИЗВОДСТВЕ ХЛЕБА И ХЛЕБОБУЛОЧНЫХ ИЗДЕЛИЙ

Кузнецов Кирилл Сергеевич
студент
Научный руководитель Землякова С.Н., к.э.н., доцент
ФГБОУ ВО «Донской государственный аграрный университет»,
Ростовская обл., пос. Персиановский

Аннотация: *в статье отражен пример применения АСУ ТП в деятельности хлебопекарен, приведены аспекты отражающие положительный эффект от их внедрения в процесс производства хлеба и хлебобулочных изделий. АСУ ТП контролирует и управляет процессом выпечки хлебобулочных изделий и регистрирует производство печей в хлебопекарном цехе. Система генерирует различные отчеты (количество выпекаемых продуктов в час/смену/день для каждой печи и для всех печей одновременно, а также количество общих ошибок).*

The article reflects an example of the use of automated process control systems in the activities of bakeries, the aspects reflecting the positive effect of their implementation in the production of bread and bakery products are given. The automated control system controls and manages the baking process of bakery products and registers the production of stoves in the bakery shop. The system generates various reports (the number of baked products per hour / shift/day for each oven and for all ovens at the same time, as well as the number of common errors).

Ключевые слова: *АСУ ТП, хлебопекарная промышленность, контроллеры.*

Keywords: *automated process control system, bakery industry, controllers.*

Эффективное управление предприятиями в настоящее время невозможно без внедрения автоматизированных систем управления. Разработка грамотных управленческих решений базируется на достоверной информации о количестве и качестве сырья и продукции, параметрах технологического процесса,

результатах договоров с контрагентами, состоянии дебиторской и кредиторской задолженности и финансовых показателях предприятия.

Автоматизация во многих сферах сейчас значительно упрощает работу человека и сокращает время, которое могут затратить определенные процессы [2].

Современные системы управления обеспечивают руководителей подразделений и всего предприятия оперативной и достоверной информацией, позволяют эффективно использовать материальные и финансовые ресурсы, повышать производительность труда административно-управленческого персонала за счет перераспределения функций и четкого разграничения прав и обязанностей.

Только системные изменения в хлебопекарной отрасли позволят модернизировать хлебопекарное производство, радикально улучшить условия труда и повысить его производительность, эффективно организовать подготовку и переподготовку кадров. Однако в современном мире модернизация невозможна без использования информационных технологий [1].

АСУ ТП контролирует и управляет процессом выпечки хлебобулочных изделий и регистрирует производство 8 печей в хлебопекарном цехе. Каждая печь выпекает три вида хлебобулочных изделий и оснащена 10 датчиками, которые срабатывают при движении изделий по конвейеру. Система генерирует различные отчеты - количество выпекаемых продуктов в час/смену/день для каждой печи и для всех печей одновременно, а также количество суммарных ошибок [3].

Автоматизированная система для хлебопекарного цеха должна отвечать следующим требованиям заказчика:

1. обеспечивать управление технологическими процессами в цехе без релейной логики;

2. отображать технологический процесс на мимике / трендах / в табличной форме на рабочем месте оператора;

3. повышать надежность работы технологического оборудования цеха;

4. передавать данные на верхний уровень предприятия.

Для системы управления технологическим процессом цеха рекомендуем

использовать контроллеры фирмы Mitsubishi с модулями ввода/вывода аналоговых и цифровых сигналов, которые уже зарекомендовали себя во многих проектах. На начальном этапе внедрения системы рекомендуются работы по стыковке конвейерных лент и осуществлена контролируемая установка КИПиА и датчиков управления. Использование в проекте промышленных контроллеров и силовых модулей позволило снять всю релейную логику со схемы управления и оперативно управлять всеми управляющими задвижками.

Внедрение автоматизированной системы на предприятие позволит достигнуть следующих эффектов, сгруппированных на Рисунке схемы (Рисунок 1).

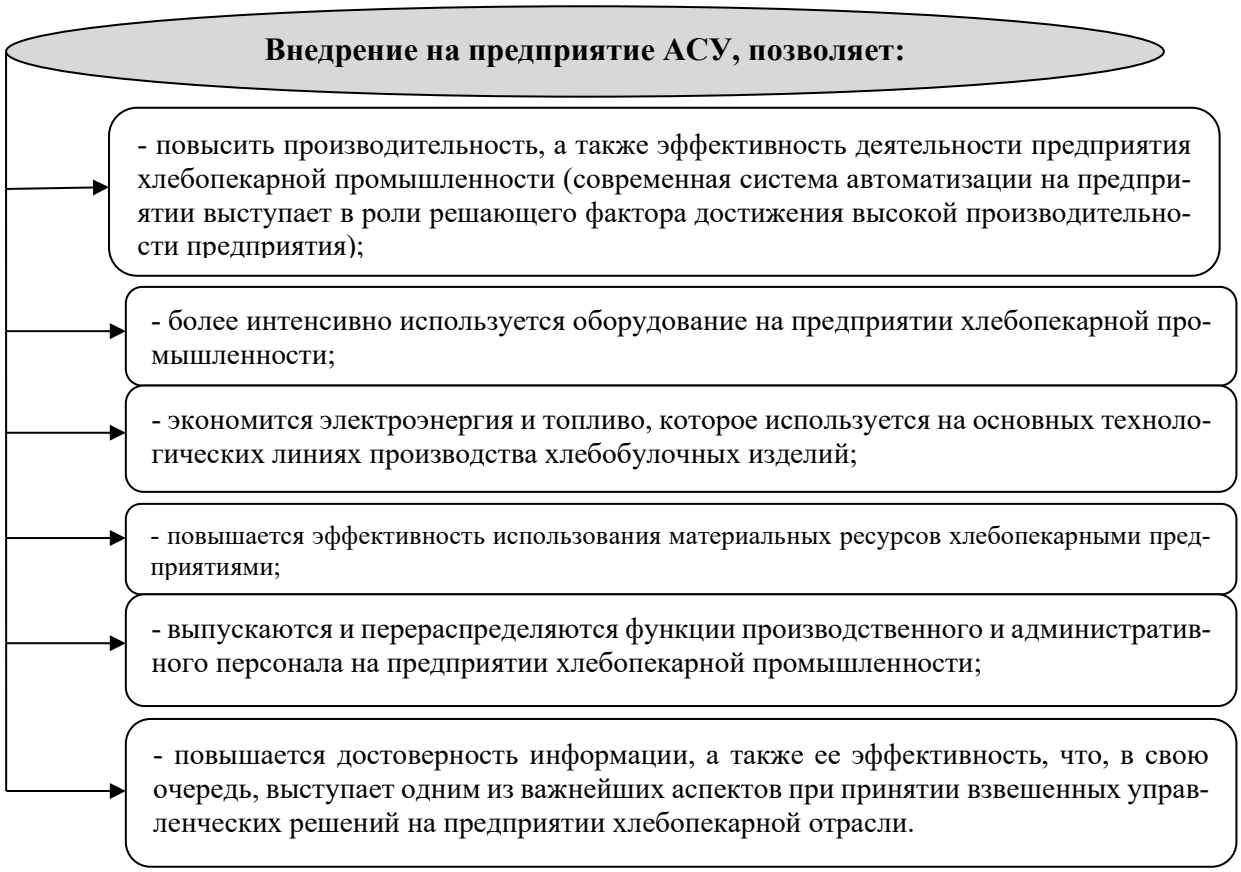

Рисунок 1 - Плюсы от внедрения АСУ ТП в производство хлеба

Опыт внедрения, тенденции развития автоматизированных систем управления хлебопекарной промышленностью, а также зарубежных производителей хлеба и хлебобулочных изделий убедительно доказали высокую эффективность интегрированных автоматизированных систем управления (ИАСУ) хлебопекарной техникой, основанных на модульном принципе и распределенных

иерархических структурах.

Модульный подход к разработке АСУ для хлебопекарной и хлебобулочной промышленности приводит к высокой степени унификации (все модули технически, программно, а также информационно связаны друг с другом). Основным требованием в этом случае является способность каждого отдельного модуля АСУ для производства хлеба и хлебобулочных изделий функционировать автономно.

Таким образом, АСУ современного хлебопекарного предприятия должны комплексно отражать сферы деятельности хлебопекарного производства, при этом достигается благоприятный эффект, в том числе модернизация старых релейных схем управления, визуализирование технологических процессов, оперативно диагностируются имеющиеся неисправности оборудования и аварийных остановок, существенно увеличивается надежность работы оборудования,

Автоматизация производства устраняет любые ошибки и просчеты, а также дает возможность систематизировать контроль и управление предприятием. Это полноценное бухгалтерское программное обеспечение, которое контролирует все финансовые процессы и делает большую работу по ведению бизнеса.

Список литературы

1. Благовещенская, М. М. Информационные технологии систем управления технологическими процессами / М. М. Благовещенская, Л. А. Злобин. – М.: Высшая школа, 2015. – 768 с.

2. Землякова С. Н. Автоматизированное управление учета на предприятии/ С. Н. Землякова/ В сборнике: Наукоемкие исследования как основа инновационного развития. - сборник статей Международной научно-практической конференции. 2019. С. 81-84.

3. Райков, А. Н. Интеллектуальные информационные технологии / А. Н. Райков /Московский гос. ин-т радиотехники, электроники и автоматики. – М., 2015. – 96 с.

УДК 621.315.1

ОПРЕДЕЛЕНИЕ МЕСТ ПОВРЕЖДЕНИЙ НА ВОЗДУШНЫХ ЛИНИЯХ ЭЛЕКТРОПЕРЕДАЧИ

Михайлова Любовь Викторовна
магистрант
ФГБОУ ВО «Уфимский государственный авиационный технический университет» г. Уфа

Аннотация: *в данной статье рассматриваются средства обнаружения повреждений на воздушных линиях электропередачи, а также методы борьбы с ними.*

This article discusses the means of detecting damage on overhead power lines, as well as methods of dealing with them.

Ключевые слова: *воздушная линия электропередачи, место повреждения, способ определения.*

Keywords: *overhead transmission line, the fault location, the method of determining.*

Воздушные линии электропередачи. Воздушная линия электропередачи (ВЛ) — устройство, предназначенное для передачи или распределения электрической энергии по проводам, находящимся на открытом воздухе и прикреплённым с помощью траверс (кронштейнов), изоляторов и арматуры к опорам или другим сооружениям (мостам, путепроводам).

Для поиска мест повреждений на линиях (обрывы проводов, замыкания между проводами, замыкания на землю) существуют приборы и методы, основанные на измерении времени распространения электрических импульсов по проводам линий и параметров аварийного режима.

Для этого используют неавтоматические локационные искатели типа ИКЛ-5, Р5-1А, Р5-5, Р5-10 в сочетании с генераторными приставками видео- и

радиоимпульсов ГВИ, УОП, УЗР. Для определения расстояния от шин подстанции до места повреждения на линии локационный искатель подключают с помощью изолирующих штанг поочередно к проводам отключенной и заземленной со всех сторон линии. Затем со стороны подстанции, на которой выполняется проверка, с линии снимают заземление и в линию подают электрический импульс. В месте повреждения импульс отражается от зоны сопротивления и возвращается к началу линии. Трасса прохождения импульса показана на рисунке 1. Расстояние до места повреждения может быть подсчитано по формуле

$$l = 0.5 \cdot t_л \cdot V,$$

где $t_л$ – время я между моментом подачи импульса и моментом его возвращения; V – скорость распространения импульса.

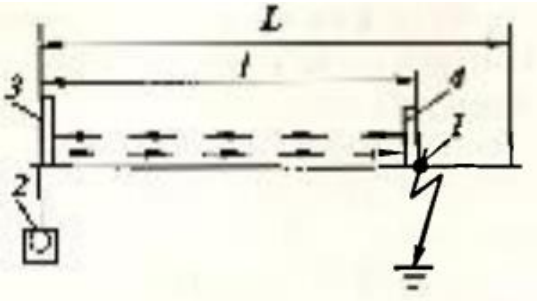

Рисунок 1 – Схема прохождения высокочастотного импульса при измерении на линии: 1 - место повреждения; 2 - локационный искатель; 3 - зондирующий импульс; 4 - отражение импульса; L – общая длина линии; l расстояние до места повреждения

Отраженные сигналы наблюдают на экране электронно-лучевой трубки, где по числу масштабных меток определяют расстояние до места повреждения. Примеры характерных повреждений на линиях и их импульсные характеристики показаны на рисунке 2.

Так как волновые характеристики воздушных линий зависят от рельефа местности, транспозиции проводов на опорах и других факторов, то во избежание ошибок в результатах проверки рекомендуется иметь предварительно снятые характеристики каждой исправной линии. С характеристиками нормального состояния сравнивают снятые характеристики аварийного состояния. Точность определения мест повреждений локационными искателями находится в пределах

0,3... 0,5 % длины линии.

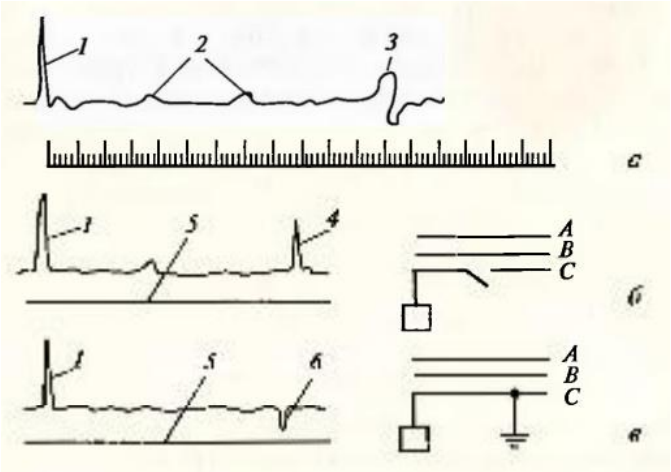

Рисунок 2 – Импульсные характеристики ЛЭП: а - изображение на экране локационного искателя при исправной лини; б - при обрыве провода в петле; в – при металлическом заземлении провода; 1 – зондирующий импульс; 2 – отражение при транспозиции и при изменениях рельефа местности; 3 – сигнал конца исправной линии; 4 – сигнал при обрыве провода; 5 – провод линии; 6 – сигнал при заземлении провода

Недостатком неавтоматических локационных искателей является их непригодность для определения мест с неустойчивым повреждением на линии. Надо признать, что этот метод поиска места повреждения ВЛ требует высокой квалификации и тренированности персонала.

Недостаток указанного метода определения места повреждения ВЛ может быть устранен путем применения автоматических локационных искателей типа УИЗ-1, УИЗ-2, ЛИДА (локационный искатель дискретного действия, автоматический). В нормальном состоянии локационные искатели находятся в режиме ожидания. В момент повреждения на одной из линий, обслуживаемых искателем, соответствующие реле защиты выбирают поврежденную линию и автоматически подключают к ней искатель. Запись результата измерения производится на запоминающем устройстве.

Широкое распространение в энергосистемах получил метод определения повреждения по параметрам аварийного режима. Фиксация этих параметров (в большинстве случаев — токов и напряжений нулевой последовательности) производится фиксирующими приборами (ФИП), установленными с одного или с

двух концов линии, во время возникновения КЗ.

Для измерения тока — приборы типа ФИП-А, подключаемые к трансформаторам тока каждой контролируемой линии, и для измерения напряжения — приборы типа ФИП-В, подключаемые к шинным трансформаторам напряжения. Показания, снимаемые с этих приборов, переводятся в системные единицы (килоамперы, киловольты) с помощью специальных таблиц. Затем по этим параметрам на основе расчетных алгоритмов определяют расстояние до места повреждения в километрах.

Более совершенными в техническом отношении приборами по сравнению с приборами ФИП являются аналогичные по назначению фиксирующие индикаторы ЛИПФ и устройство для определения места повреждения на линиях напряжением 110 кВ и выше типа ИМФ-3, которое индуцирует на индикаторе расстояние почти до 1000 км. Прибор фиксирует место КЗ автоматически на девяти линиях.

Список литературы

1. Е. Ф. Макаров. Обслуживание и ремонт электрооборудования электростанций и сетей: Учебник для нач. проф. образования / Евгений Федорович Макаров. — М.: ИРПО: Издательский центр «Академия», 2003. — 448 с.

2. Мастерова О. А., Барская А. В. Эксплуатация электроэнергетических систем и сетей: учебное пособие / О. А. Мастерова, А. В. Барская. – Томск: ТПУ, 2006. – 114 с.

УДК 62

БЕРЕЖЛИВОЕ ПРОИЗВОДСТВО КАК ТЕНДЕНЦИЯ УСТОЙЧИВОГО РАЗВИТИЯ ЭКОНОМИКИ

Попов Антон Александрович
магистрант
Мухина Алина Игоревна
магистрант
Данильчук Арина Евгеньевна
студент
ФГБОУ ВО «Южно-Российский государственный политехнический университет (НПИ) имени М.И. Платова», город Новочеркасск

Аннотация: *бережливое производство доказало свое положительное влияние на операционные и экономические показатели. Однако растущее осознание устойчивости требует комплексной работы, основанной на трех основных целях: экономический рост, сохранение окружающей среды и социальная ответственность. Учитывая важность бережливого производства, важно понимать его влияние производительность. Таким образом, в данной статье представлен обзор литературы, в котором обсуждаются наиболее актуальные результаты исследований в этой области и определяются текущие тенденции, касающиеся влияния бережливого производства тенденции промышленности.*

Abstract: *Lean Manufacturing has proven to have a positive impact on operating and economic performance. However, the growing awareness of sustainability requires an integrated work based on three main goals: economic growth, environmental conservation and social responsibility. Given the importance of Lean Manufacturing, it is important to understand its impact on productivity. Thus, this article provides a literature review that discusses the most relevant research results in this area and identifies current trends regarding the impact of lean manufacturing on industry trends.*

Ключевые слова: *бережливое производство, экология, сохранение окружающей среды, тенденции промышленности.*

Keywords: *lean manufacturing, ecology, preservation of the environment, industry trends.*

В век индустриализации и промышленной революции так же возросла нагрузка на экологию, с недавних пор бережливое производство было признано философией производства и тенденцией развития промышленности. Тем не менее, в настоящее время необходимо рассматривать производительность с точки зрения, которая также учитывает экологические и социальные воздействия на окружающую среду.

В результате проведенных исследований можно сделать вывод, что основные тенденции, характеризующие бережливое производство и исследования в области устойчивого развития неразрывно связанны с тремя основными тенденциями развития промышленности, а именно, экономическим ростом, сохранением окружающей среды и социальной ответственностью. Первая тенденция указывает на то, что действует как положительный катализатор для всех трех одновременно, тем самым обеспечивая эффективный цикл совокупного прироста производительности для каждого измерения производительности (т. е. эксплуатационного, экологического и социального). Проанализировав данный фактор, можно с уверенностью сказать, что, он положительно влияет на все три одновременно, в то время как данные также свидетельствуют о том, что высокие производственные показатели могут поддерживать экологические и социальные программы, которые, в свою очередь, обеспечивают финансовую отдачу для постоянной поддержки инициатив бережливого производства. Таким образом получается замкнутая цепь, подпитывающая сама себя на всех этапах развития. Это означает, что между всеми тремя основными тенденциями должен существовать некоторый баланс. Однако прирост производительности в результате внедрения бережливого производства накапливается во всех этих случаях.

Вторая основная тенденция, предполагает, что на более высоких уровнях производительности внедрение бережливого производства требует значительных затрат ресурсов, что может отвлечь внимание от социальных и экологических инициатив. Таким образом забота об окружающей среде может оказывать как положительное, так и отрицательное влияние на устойчивое развитие, с этой точки зрения может быть объяснено необходимостью для компаний идти на компромисс между двумя (или даже всеми тремя) основными целями, чтобы для продолжения роста производительности в данном измерении. Это условие также может быть подтверждено данными компаний, которые принимают социальные и экологические инициативы «до тех пор, пока они окупаются», но устраняют их при ухудшении финансовых или операционных показателей. Это делает бережливое производство «обузой» для сотрудников, и без надлежащей поддержки экологически безопасных методов операционная прибыль может быть достигнута за счет социальных и экологических показателей.

Наконец, можно сделать вывод, что текущий переход к бережливому производству по-прежнему не позволяет должным образом идентифицировать, доказать и, что более важно, решать проблемы, касающиеся его воздействия на долгосрочное устойчивое развитие промышленности, в то время как давление со стороны заинтересованных сторон увеличивается с каждым днем в отношении разработки достаточно эффективных, применимых и масштабируемые производственных стратегий и практик.

Список литературы

1. Henao, R., Sarache, W., & Gómez, I. (2018). Lean Manufacturing and Sustainable Performance: Trends and Future Challenges. Journal of Cleaner Production. doi:10.1016/j.jclepro.2018.10.116.

УДК 338

ЭФФЕКТИВНОСТЬ РАЗРАБОТКИ СМБПП В СООТВЕТСТВИИ С ТРЕБОВАНИЯМИ ГОСТ Р ИСО 22000

Хомутов Андрей Владимирович
студент
Курдюков Виталий Сергеевич
студент
ФГАОУ ВО «Северо-Кавказский федеральный университет»,
г. Ставрополь

Аннотация: *в статье изучена эффективность разработки СМБПП в соответствии с требованиями ГОСТ Р ИСО 22000, в частности рассмотрены различные точки зрения авторов по данному вопросу. Изучены 6 этапов разработки СМБПП. Рассмотрен вопрос о достижении требуемого потребителем уровня качества с наименьшими расходами.*

The article examines the effectiveness of the development of SMBPP in accordance with the requirements of GOST R ISO 22000, in particular, the various points of view of the authors on this issue are considered. Studied 6 stages of the development of FSMS. The question of achieving the quality level required by the consumer with the lowest costs is considered.

Ключевые слова: *экономическая эффективность, СМБПП, ГОСТ Р ИСО 22000, экономические показатели, качество продукции.*

Key words: *economic efficiency, food safety management systems, GOST R ISO 22000, economic indicators, quality products.*

Развитие современного бизнеса, тем более, нацеленного на международный рынок, не представляется без разработки и внедрения СМБПП. Это обосновано вырастающими требованиям к продукции со стороны потребителей. В частности, вступление России в ВТО неизбежно приведет отечественных предпринимателей к применению международных стандартов в области обеспечения

качества продукции и оказания услуг, нацеленных, в первую очередь, на обеспечения равных условий на европейском рынке для всех товаропроизводителей. В данном случае разработка СМБПП и ее сертификация, приобретает важное значение для российских предприятий, устремляющихся «на равных» конкурировать с западными компаниями [1].

Вопросы, связанные с качеством и безопасностью, рассматриваются вместе с экономической деятельностью предприятия, так как экономически взвешенные решения могут гарантировать достижение максимальной выгоды и экономическое процветание.

Ключевая задача управления качеством продукции в условиях конкурентной экономики – достижение требуемого потребителем уровня качества с наименьшими расходами – не имеет возможности быть достигнутой только на базе реализации мер экономического характера, без учета организационного фактора – наличия на предприятии современной высокоэффективной системы управления качеством, основная роль в которой отводится проведению предупредительных мероприятий по всему инновационному циклу [2].

Процесс разработки плана ХАССП обычно занимает 6-12 месяцев, это зависит от численности предприятия, помещения, оборудования, объемов производства и других факторов. Стоимость разработки зависят в первую очередь от состояния производства, т. е. расходы на реконструкцию, обучение персонала, отлаживание производства, подготовка оборудования, создание системы гигиены [3].

При разработке СМБПП в соответствии с требованиями ГОСТ Р ИСО 22000 проходит 6 этапов:

Этап 1. Планирование работ.

Этап 2. Обучение персонала.

Этап 3. Проектирование.

Этап 4. Внедрение СМБПП включает в себя реорганизацию системы менеджмента предприятия и СМБПП в действие.

Этап 5. Проверка соответствия требованиям ГОСТ Р ИСО 22000.

Этап 6. Проведение корректирующих действий по результатам анализа со стороны руководства.

На 1 этапе разработки СМБПП создается группа безопасности пищевой продукции (ГБП), которая состоит из работников предприятия. При этом предприятие будет выплачивать доплату к заработной плате за выполнение мероприятий при разработке СМБПП размеры, которых указаны в таблице 1.

Таблица 1 – Размеры доплаты участникам группа безопасности пищевой продукции

Участники	Прибавка к зарплате, руб
1	2
Главный технолог	5000
Специалист по качеству	4000
Мастер	3500
Итого:	12500

Второй этап включает в себя семинар ВНИИС и внутренний инструктаж во всех производственных подразделениях. Длительность каждого семинара – 3 дня.

Семинар 1-го этапа: «Реализация требований ГОСТ Р ИСО 22000 при разработке СМБПП с целью обеспечения безопасности пищевых продуктов». Этот семинар знакомит слушателей с принципами, подходами к использованию на предприятиях пищевой промышленности СМБПП, единым принципами организации работ по разработки и внедрению системы.

Семинар 2-го этапа: «Поддержка функционирования СМБПП: верификация и валидация». Семинар направлен на обучение внутренних аудиторов, работа которых считается обязательным условием результативного СМБПП.

Семинар 3-го этапа: «Подтверждение соответствия СМБПП установленным требованиям». Семинар нацелен на обучение внешних аудиторов, работа которых связана с реализацией процедуры сертификации.

Каждый этап обучения в семинаре составляет 12000 рублей без питания и проживания. В таблице 2 представлена стоимость каждого этапа семинара,

проживания и питания в период обучения.

Таблица 2 – Стоимость каждого этапа семинара, проживания и питания в период обучения

Обучение специалиста	Расходы, руб
1	2
Семинар 1-ого этапа	12000
Семинар 2-ого этапа	12000
Семинар 3-ого этапа	12000
Проживание (9дней, 500 руб. день)	4500
Питание (9дней, 300 руб. день)	2700
Итого:	43200

В процессе семинара разрабатывается Политика в области безопасности пищевой продукции, формируется (документально оформляется) политика в области безопасности пищевой продукции, отвечающую деятельности и стратегии предприятия, доводится политику до персонала, разъясняется значимость этого документа.

Таким образом, затраты при разработке СМБПП в соответствие с требованиями ГОСТ Р ИСО 22000 на предприятии представлены в таблице 3.

Таблица 3 – Затраты при разработке СМБПП в соответствии с требованиями ГОСТ Р ИСО 22000

Этапы проведения работ для применения принципов ХАССП	Стоимость, руб.
1	2
1. Планирование работ:	
Сбор и анализ фактических данных о состоянии системы пищевой безопасности;	6000
Формирование группа безопасности пищевой продукции у заказчика с обязательным назначением руководителя команды (координатора ХАССП) и распределением обязанностей между членами группы и утверждение состава команды генеральным директором;	19000
Доплаты участникам группы ХАССП;	12500
Составление графика работ.	1000
2. Обучение персонала	43200
3. Проектирование СМБПП:	
Проведение тренинга по основам СМБПП для команды ХАССП;	6700
Обеспечение контроля, обозначение ККТ в документации (инструкции, планы, формы, журналы), внедрение рабочих листов;	5000
Разработка комплекта документов СМБПП.	5000

Этапы проведения работ для применения принципов ХАССП	Стоимость, руб.
1	2
4. Внедрение СМБПП включает в себя реорганизацию системы менеджмента предприятия и введение СМБПП в действие.	50000
5. Проверка соответствия требованиям ГОСТ Р ИСО 22000:	
Проведение внутренних проверок (аудитов);	15000
Анализ со стороны руководства.	5000
6. Проведение корректирующих действий по результатам анализа со стороны руководства:	
Определение и выполнение корректирующих действий;	45000
Решение о валидации (подтверждение выполнения требований) и окончательный выбор органа по сертификации;	2000
Составление заявки в орган по сертификации.	5000
ИТОГО:	220400

Как показывают расчеты, затраты на внедрение СМБПП составляют 220400 рублей.

Предполагаемый срок окупаемости - 3 года, тогда затраты в год составят 220400/3= 73466,66 руб.

Доля производства йогурта в общем ассортименте составляет 18% , а величина затрат приходящаяся на данный продукт будет равна 73466,66 * 0,18 = 13224 рублей.

При годовом объёме производства йогурта 850 т, величина затрат ХАССП на 1 единицу продукта составит 13224 / 850 = 15,56 рубля.

Так как планируется выпускать йогурта 850 тонн в год, а средняя цена йогурта – 38 тыс.руб за тонну, то ежегодные потери от брака (0,01) составят: 850* 38*0,01=323 тыс.руб.

Создание СМБПП – более продуктивный подход решения вопросов обеспечения безопасности пищевой продукции в связи с тем, что представленная система сосредотачивает внимание и усилия на важнейших участках изготовления (критических контрольных точках). В ее основе лежит система предупредительных мер, а не запоздалых действий.

Внедрение СМБПП позволяет:

– повысить конкурентоспособность выпускаемой молочной продукции;

– снижение производственных затрат на исправление дефектов

изготавливаемой продукции;

– повышение доверия и спроса потребителей к данной продукции;

– более экономное использование ресурсов для управления безопасностью;

– улучшить экономические показатели деятельности предприятия;

– повысить дисциплинированность и ответственность персонала, что приведет к уменьшению возникновения брака и расходу сырья;

– получить преимущество в тендерах и конкурсах;

– повысить степень доверия со стороны представителей надзорных органов, в том числе снизить уменьшить суммы штрафов;

– уменьшить число рекламаций за счёт обеспечения стабильного качества продукции.

Список литературы

1. ГОСТ Р ИСО 22000-2019. Системы менеджмента безопасности пищевой продукции. Требования к организациям, участвующим в цепи создания пищевой продукции.

2. Кузнецова, О. А. Разработка и внедрение системы ХАССП в соответствии с требованиями ТС ТР 021/2011 и ГОСТ Р 51705.1. / О. А. Кузнецова, З. А. Юрчак, К. О. Мельник / Пищевая промышленность. - 2016. - № 1. - С. 34-36.

3. Кутыркин С. Б. Некоторые проблемы СМБПП и новая версия ISO 22000/ Контроль качества продукции 2019, № 5, с. 11-14.

УДК 004.942

ИССЛЕДОВАНИЕ МОДЕЛИ СИСТЕМЫ УПРАВЛЕНИЯ УГЛОМ КУРСА САМОЛЕТА ПРИ ПОЛИНОМИАЛЬНОМ ВОЗДЕЙСТВИИ

Шубин Алексей Витальевич
магистрант
ФГАОУ ВПО «Казанский (Приволжский) федеральный университет»
Салахутдинов Эмиль Рашитович
магистрант
ФГБОУ ВО «Национальный исследовательский университет «МЭИ»
Фадеева Анна Андреевна
магистрант
ФГАОУ ВПО «Казанский (Приволжский) федеральный университет»

Аннотация: *статья посвящена компьютерному моделированию системы управления углом курса самолёта при полиномиальном воздействии средствами Simulink. На основании исследования структурной схемы системы управления углом крена самолета производится моделирование замкнутой и разомкнутой системы относительно задающего и возмущающего воздействия.*

The article is devoted to computer modeling of the aircraft heading angle control system under polynomial action by means of Simulink. Based on the study of the structural diagram of the aircraft roll angle control system, the closed-loop and open-loop systems are simulated with respect to the reference and disturbing influences.

Ключевые слова: *моделирование, угол курса самолёта, полиномиальное воздействие.*

Key words: *modeling, the heading angle of an aircraft, polynomial action.*

Система управления (САУ) – систематизированный набор средств сбора сведений о подконтрольном объекте и средств воздействия на его поведение, предназначенный для достижения определённых целей [1].

Объектом, на который влияет наша система управления является корпус

самолета, угол курса которого мы и будем регулировать.

Курсом самолета называется угол в горизонтальной плоскости между направлением, принятым за начало отсчёта, и проекцией на эту плоскость продольной оси самолёта. Измеряется от 0º до 360º по часовой стрелке [2]. Чаще всего за начало отсчета берут ось северного полюса или меридиана.

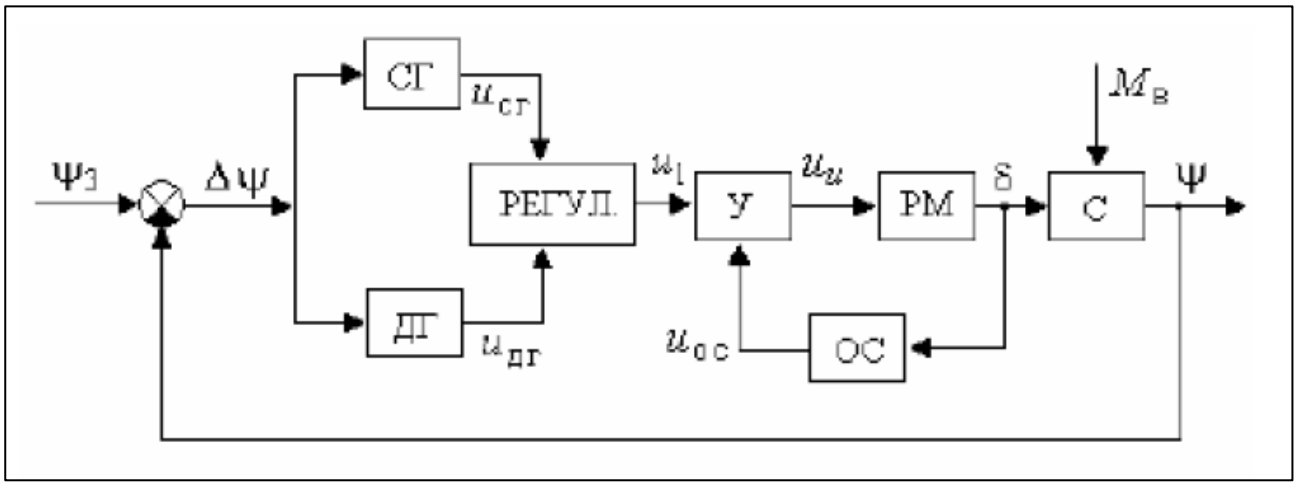

Рисунок 1 – Схема САУ углом курса самолета

Данная схема состоит из свободного гироскопа (СГ), дифференцирующего гироскопа (ДГ), регулятора (РЕГУЛ), усилителя (У), рулевой машины (РМ), жесткой обратной связи (ОС) и корпуса самолета (С). С учетом исходных коэффициентов и линеаризованных уравнений элементов системы, структурная схема будет иметь вид:

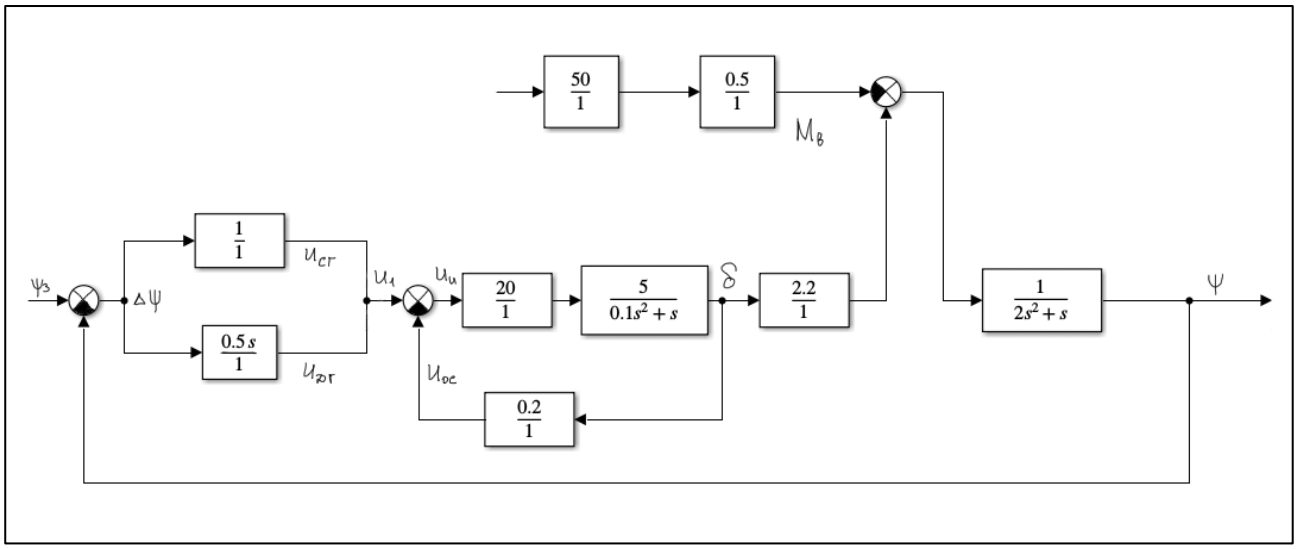

Рисунок 2 – Структурная схема системы управления углом крена

Вход-выходное описание в виде передаточной функции и в виде дифференциального уравнения эквивалентны друг другу, поэтому по известным нам передаточным функциям мы сможем получить соответствующие дифференциальные уравнения и наоборот.

В случае замкнутой системы относительно задающего воздействия мы считаем, что возмущающее воздействие равно нулю. После реализации структурной схемы данной САУ (Приложение А) эквивалентная передаточная функция для замкнутой системы управления относительно задающего воздействия будет иметь вид:

$$W(s)=\frac{110s+220}{0.2s^4+2.1s^3+41s^2+130s+220} \quad (1)$$

Тогда, вход-выходное описание в виде дифференциального уравнения:

$$0.2y^{(4)}+2.1y^{(3)}+41y''+130y'+220y=110u'+220u \quad (2)$$

В случае разомкнутой системы мы освобождаем систему от обратной связи. В данном случае эквивалентная передаточная функция:

$$W(s)=\frac{110s+220}{0.2s^4+2.1s^3+41s^2+20s} \quad (3)$$

А его дифференциальное уравнение:

$$0.2y^{(4)}+2.1y^{(3)}+41y''+20y'=110u'+220u \quad (4)$$

Так как у нас также есть и возмущающее воздействие, требуется определить передаточные функции для системы относительно возмущающего воздействия. Тогда мы считаем, что задающее воздействие отсутствует.

Передаточная функция и дифференциальное уравнение для замкнутой системы относительно возмущающего воздействия:

$$W(s)=\frac{-2.5s^2-25s-500}{0.2s^4+2.1s^3+41s^2+130s+220} \quad (5)$$

$$0.2y^{(4)}+2.1y^{(3)}+41y''+130y'+220y=-2.5u''-25u'-500u \quad (6)$$

Модели в Simulink представлены на рисунках 3 и 4.

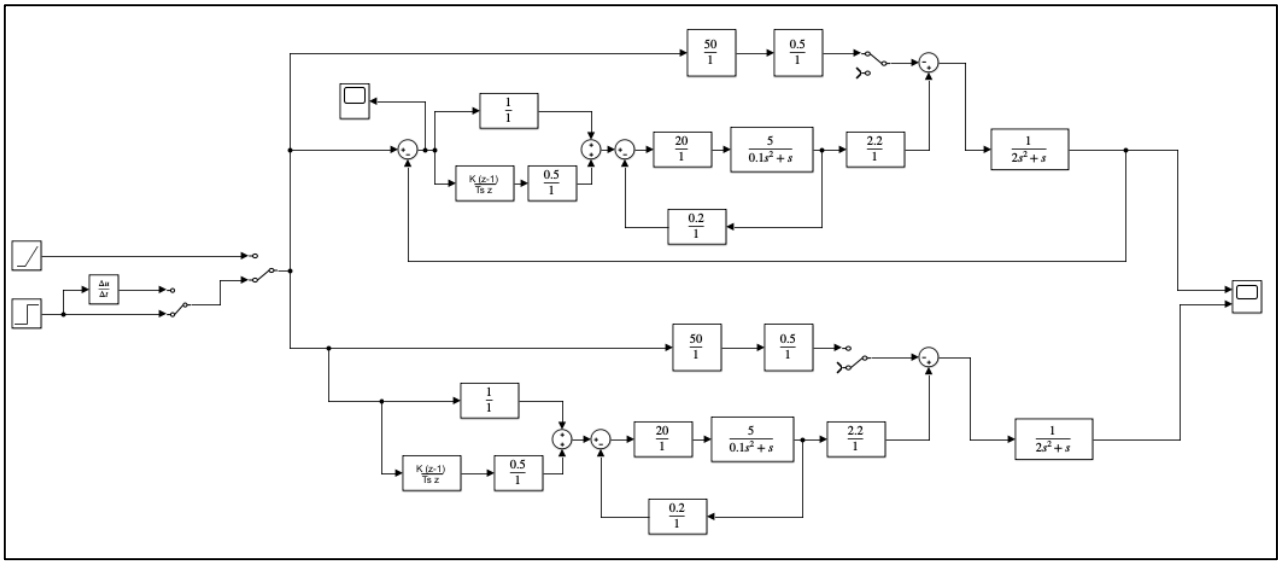

Рисунок 3 – Моделирование замкнутой (сверху) и разомкнутой (снизу) систем относительно задающего воздействия

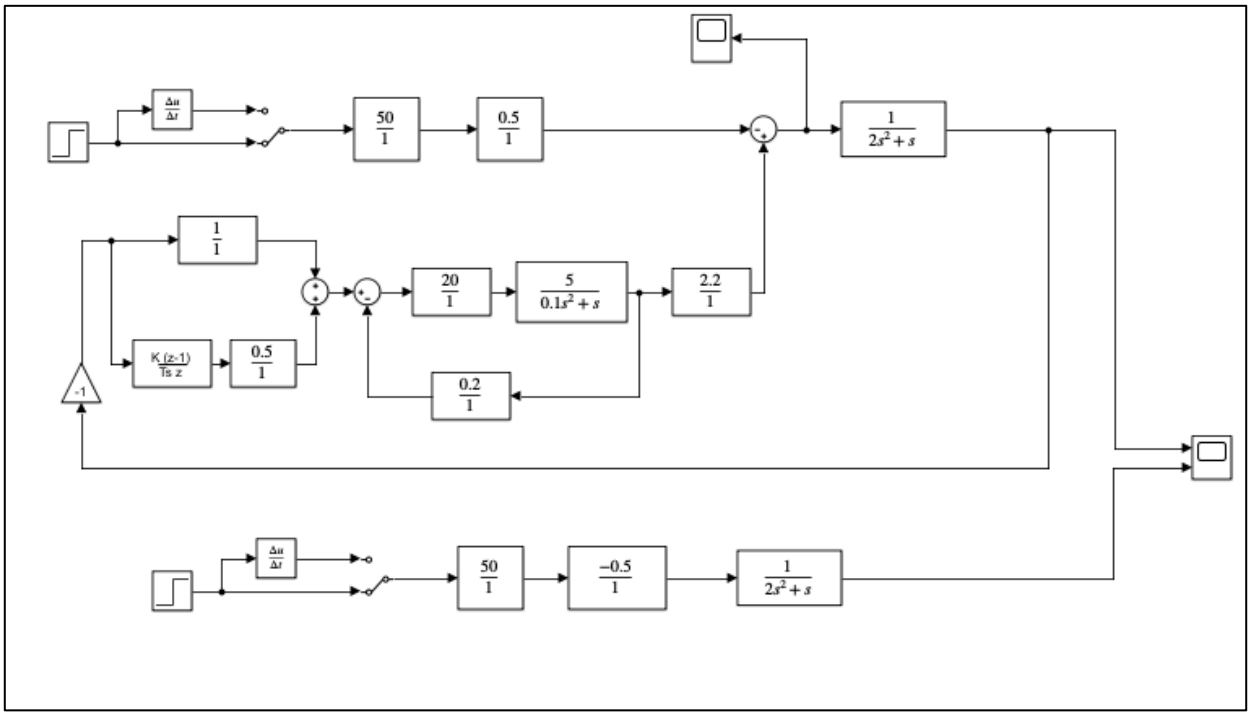

Рисунок 4 – Моделирование замкнутой (сверху) и разомкнутой (снизу) систем относительно возмущающего воздействия

Для проверки моделей на рисунках 5 и 6 представлены графики переходных характеристик.

Таким образом, сравнив графики, мы убеждаемся в верности полученных значений переходной характеристики.

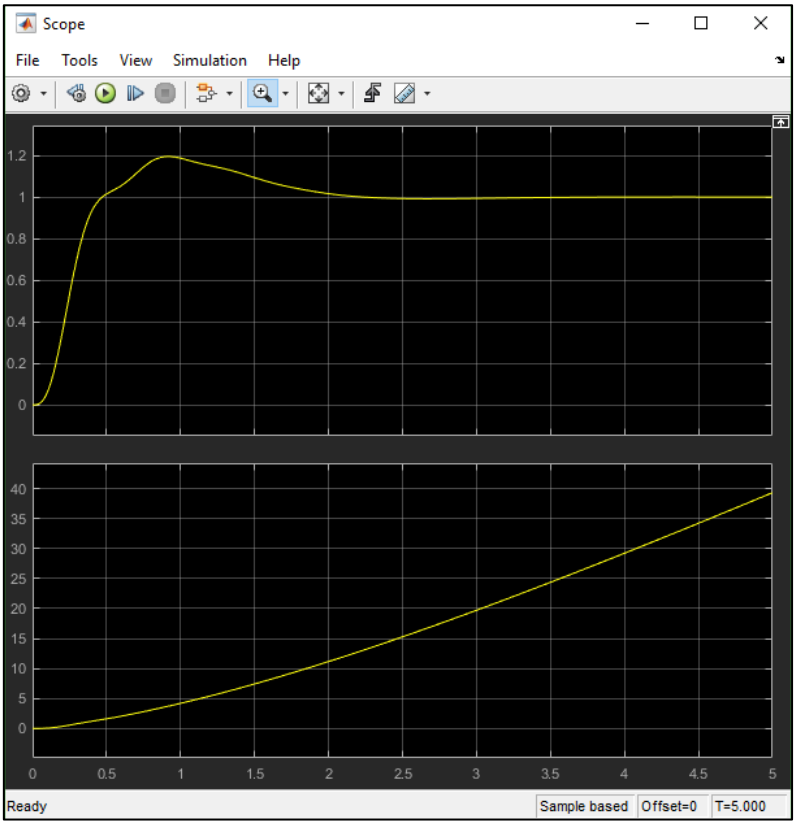

Рисунок 5 – Графики переходных характеристик для замкнутой и разомкнутой системы относительно задающего воздействия

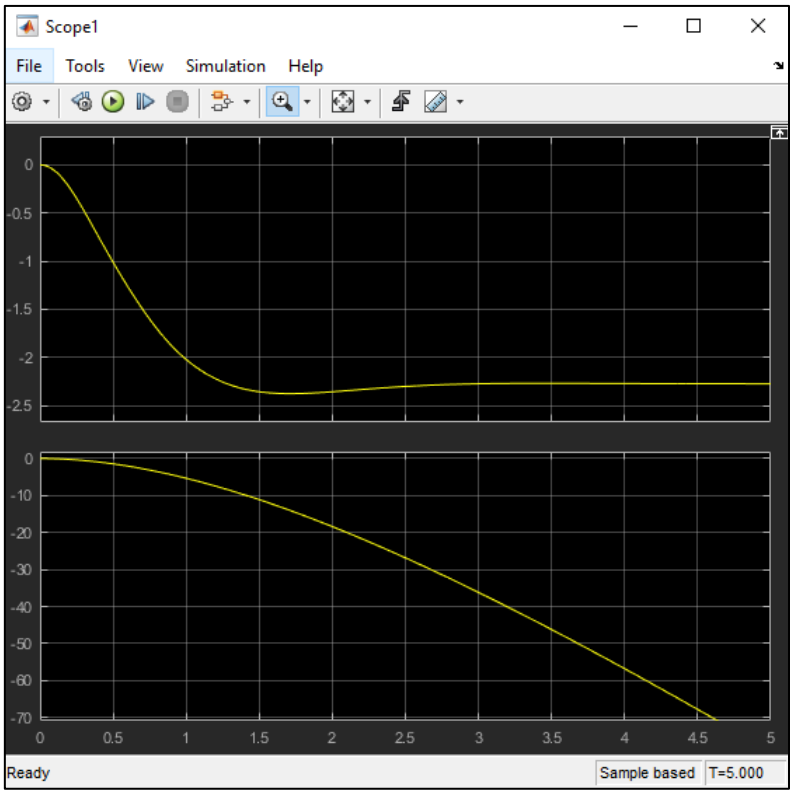

Рисунок 6 – Графики переходных характеристик для замкнутой и разомкнутой систем относительно возмущающего воздействия

В ходе данного исследования, создана модель реальной САУ, представлены её вход-выходное описание в различных видах, представлены графики частотных и переходных процессов.

Данная модель является асимптотически устойчивой, имеет относительно хорошие переходные характеристики, которые дополнительно оптимизированы с помощью пакета программ Simulink, что говорит о приемлемом качестве системы.

Список литературы

1. Бутко Г. И., Ивницкий В. А., Порывкин Ю. П. Оценка характеристик систем управления летательными аппаратами. – М.: Машиностроение, 1983. – 272 с.

2. Новиков Д. А. Теория управления организационными системами. 2-е изд. – М.: Физматлит, 2007. – 584 с.

3. Петунин В. И., Неугодникова Л. М. Исследование системы автоматического управления углом курса летательного аппарата с ограничением нормальной перегрузки / Решетневские чтения. 2012. №16. [Электронный ресурс]. – Режим доступа: https:/cyberleninka.ru/article/n/issledovanie-sistemy-avtomatic hesk ogo-upravleniya-uglom-kursa-letatelnogo-apparata-s-ogranicheniem-normalnoy-peregruzki (дата обращения: 23.12.2020).

4. Петунин В. И. Синтез систем автоматического управления летательными аппаратами с автоматами ограничений предельных параметров / Приборостроение. 2010. №10. [Электронный ресурс]. – Режим доступа: https:/cyber leninka.ru/article/n/sintez-sistem-avtomaticheskogo-upravleniya-letate lnymi-appara tami-s-avtomatami-ogranicheniy-predelnyh-parametrov (дата обращения: 23.12. 2020).

УДК 004.942

МОДЕЛИРОВАНИЕ ДВИЖЕНИЯ АВТОМОБИЛЯ СРЕДСТВАМИ UNITY

Шубин Алексей Витальевич
магистрант
ФГАОУ ВПО «Казанский (Приволжский) федеральный университет»
Салахутдинов Эмиль Рашитович
магистрант
ФГБОУ ВО «Национальный исследовательский университет «МЭИ»
Фадеева Анна Андреевна
магистрант
ФГАОУ ВПО «Казанский (Приволжский) федеральный университет»

Аннотация: *в данной статье производится компьютерное моделирование плоского криволинейного движения автомобиля средствами Unity. Представлено описание принципа работы программных модулей для компьютерной модели. Полученная компьютерная модель может быть применена в качестве учебного стенда для симуляции.*

In this article, a computer simulation of a flat curvilinear movement of a car using Unity. The description of the operating principle of program modules for the computer model. The resulting computer model can be used as a training bench for simulating the movement of a car.

Ключевые слова: *движение автомобиля, компьютерное моделирование.*

Key words: *car movement, computer simulation, Unity.*

В сфере разработки видеоигр Unity является одной из наиболее популярных платформ для создания игр и других приложений, в том числе и для мобильных устройств. Его известность обусловлена тем фактом, что Unity распространяется бесплатно и любой желающий может попробовать себя в качестве разработчика. Также Unity считается довольно простой средой разработки, так как способна работать совместно с большим числом программ и форматами файлов,

ускоряя разработку. Таким образом, оба эти фактора являются причиной того, что Unity выбирает огромное число разработчиков, как любителей, так и профессионалов.

Любой проект, создаваемый в Unity, делится на отдельные игровые миры, называемые сценами. Сцены хранят в себе основные файлы настроек, объекты (в том числе не имеющие визуального отображения) и их свойства, а также сценарии, называемые скриптами – файлы с расширением .cs, в которых описывают поведение объекта, к которому привязан данный скрипт, поэтому скрипты также иногда считают за свойства объектов.

Система уравнений для определения значений v_y и ω_z в любой момент времени, которые характеризуют криволинейное движение автомобиля в зависимости от угла поворота управляемых колёс Θ и скорости автомобиля v_x имеет следующий вид [1]:

$$\begin{cases} \frac{dv_y}{dt} = -a_{11}v_y - a_{12}\omega_z + b_1 \\ \frac{d\omega_z}{dt} = -a_{21}v_y - a_{22}\omega_z + b_2 \end{cases} \quad (1)$$

Имея значения продольной и поперечной скоростей, а также угловую скорость автомобиля в любой момент времени, мы можем вычислить координаты центров масс, а также значение курсового угла:

$$\begin{cases} \frac{dX}{dt} = v_x Cos\gamma - v_y Sin\gamma \\ \frac{dY}{dt} = v_x Sin\gamma + v_y Cos\gamma \quad (2) \\ \frac{d\gamma}{dt} = \omega_z \end{cases}$$

Структура скриптов, используемых Unity, представляет собой следующее: каждый скрипт наследуется от класса MonoBehaviour – основного класса Unity, отвечающего за взаимодействие над объектами на сцене и использующий библиотеку UnityEngine, также скрипт обязательно имеет в себе два метода: Start () и Update() [2].

В момент начала симуляции каждый скрипт единожды запускает метод Start (), здесь лучше определить значения входных переменных и другие

начальные условия. Затем, каждую секунду скрипт запускает один из методов Update() или FixedUpdate() фиксированное количество раз (по-умолчанию 50). Отличие этих двух методов заключается в том, что при использовании метода Update(), скрипт будет запускаться каждый фрейм после начала симуляции, то есть каждый новый отрисованный кадр симуляции [3]. Применение данного способа является для нас недопустимым, так как значение FPS (frames per second) нестабильно и сильно зависит от производильности компьютера и у нас не будет возможности контролировать интервалы интергирования. Таким образом, при помощи метода FixedUpdate() возможно выставить нужное нам время обновления симуляции, соглосовав его с шагом, используемым для расчёта систем (1) и (2) численными методами.

Таким образом, установив значение Fixed Timestep равным 0.02 мы будем уверены, что метод FixedUpdate() будет прорисовывать один кадр каждые 0.02 секунды, данное значение и будет использоваться как шаг интегрирования при расчёте координат центра масс автомобиля [4].

Сценарий NextPoint.cs, закреплён за объектом Destination, именно здесь происходят вычисления следующей координаты перемещения центра масс автомобиля в соответствии с представленной ранее математической модели. Скрипт хранит в себе значения основных используемых характеристик автомобиля, а именно коэффициент увода первой (Ky1) и второй (Ky2) осей колёс автомобиля, его общую длину (L), расстояние от передней (L1) и задней (L2) точки до центра масс автомобиля, инерцию автомобиля (Jz), радиус вращения (R) и массу автомобиля (Ma). Так как данный скрипт вычисляет координаты центры масс, он также вычисляет и значения коэффициентов системы (1) (a11, a12, a21, a22, b1, b2), в том числе сами фазовые координаты автомобиля: продольную (Vx), поперечную (Vy) и угловую (W) скорости, угол поворота ведущей оси автомобиля (teta) и значение курсового угла (y), а также координаты по оси X (Xcor) и оси Y (Ycor). Для решения систем ДУ данный скрипт содержит дополнительно четыре метода с модификатором доступа private:

– double F1(double Vy, double W, double a11, double a12, double b1) и double F2(double Vy, double W, double a21, double a22, double b2), содержащие уравнения для решения системы (1).

– double F3(double Vx, double Vy, double y) и double F4(double Vx, double Vy, double y), используемые для численного решения системы (2).

Массивы K1 и K2 хранят значения, вычисляемые на каждой стадии при численном решении системы 2, а массивы P1, P2 и P3, соответственно, при численном решении системы (1).

После запуска симуляции запускается метод *Start(),* который инициализирует все начальные значения фазовых координат и значения основных характеристик автомобиля, затем, в каждый интервал времени Time.deltaTime, значения которого возможно изменить в настройках Unity, вызывается метод FixedUpdate(), в котором передаются значения продольной скорости и угла поворота ведущей оси колёс автомобиля, а при достижении условий старта, начинается расчёт новых координат центра масс автомобиля при помощи численного решения систем (1) и (2) методом Рунге-Кутты четвёртого порядка, реализация которого написана на языке C++ при помощи QtCreator, а затем была успешно интегрирована в данный скрипт.

Стоит заметить тот факт, что свойство Position каждого объекта на сцене хранится в значении типа float, который имеет возможность хранить на 7-8 знаков меньше, чем тип double. Но данный факт не сильно влияет на точность симуляции, так как все расчёты также проводятся для типа double, который затем конвертируется в тип float, а так как для описания координаты нам не требуется точность выше 10^{-3}, то данный изъян не будет сильно влять на точность симуляции.

Сценарий Cube.cs закреплёт за объектом Cube, который фактически является центром масс автомобиля, данный объект имеет два дочерних объекта: Camera – точка, с которой будет происходить наблюдение во время работы симуляции и Car – трёхмерная модель автомобиля, которая имеет лишь

визуальный характер для наглядности. Задача данного скрипта заключается в следовании за объектом Destination, что и позволяет достичь симуляции движения автомобиля. Данный скрипт хранит начальные значения продольного ускорения автомобиля (speed) и угол поворота ведущей оси колёс данного автотранспортоного средства (angle). После начала симуляции запускаемый метод Start() обнуляет все значения координат центра масс автомобиля, продольной скорости и угла Ѳ, а также передаёт эти значения объекту Canvas, для дальнейшего их вывода н экран. Затем, через каждый момент времени Time.deltaTime происходит ввод новых значений переменных speed и angle, а также передача новых значений для вывода объекту Canvas, а при выполнении условия движения координаты объекта Cube будут изменяться вслед за координатами объекта Destination.

Задача скрипта Canvas.cs заключается в передаче значений speed и angle в верном формате из объекта Cube на объект Canvas – одного из особых объектов Unity, который отвечает за пользовательский интерфейс и визуализацию дочерних ему объектов на экране таких как текст, изображения, кнопки, выпадающие списки и т.д [5]. Данный объект располагается прямо на сцене как и другие объекты, но в отличие от них изображает, принадлежащие ему, дочерние объекты, грубо говоря, на экране ЭВМ, а при перемещении камеры в фактическое местонахождение сказанных дочерних объектов не позволяет увидеть их. При помощи этого объекта на экране после запуска симуляции всегда можно видеть какие вводные значения v_x и Ѳ были использованы в симуляции, не переключась между объектами в обозревателе объектов.

Наконец, последним используемым в данной модели скриптом является скрипт VehicleRotation.cs. Данный скрипт выполняет задачу поворота трёхмерной модели автомобиля, то есть объекта Car, к которому, к слову, данный скрипт и привязан, а затем, во время движения прототипа автомобиля вращает его со скоростью, равной ω_z, значение которой вычисляется в скрипте NextPoint.cs, и динамечески передаётся в обсуждаемый скрипт.

В итоге мы получаем довольно удобную компьютерную модель, позволяющую выполнять расчёт траектории прототипа автомобиля, наблюдать и изменять значения, характерные при плоском криволинейном движении автотранспортного средства, при этом имея наглядную визуализацию данного процесса, что обуславливает хорошее восприятие при исследовании, так как любые отклонения будут чётко заметны после запуска симуляции. Данный факт может сыграть хорошую роль при использовании данного программного продукта в качестве стенда, к примеру, при обучении студентов какого-либо технического образовательного учреждения.

Список литературы

1. Тарасик, В. П. Теория движения автомобиля: Учебник для вузов. СПб.: БХВ-Петербург, 2006. – 478 с.

2. Интерфейс Unity / База знаний – Юниум – 2020. [Электронный ресурс]. – Режим доступа: http:/learn.unium.ru/computercourses_unitybase_2/ (дата обращения 15.12.20).

3. Документация Unity / Unity – Scripting API – 2020. [Электронный ресурс]. – Режим доступа: https:/docs.unity3d.com/ScriptReference/ (дата обращения: 20.12.20). – Текст: электронный.

4. Update и FixedUpdate: сайт / Unity3d.ru – 2000. [Электронный ресурс]. – Режим доступа: http:/www.unity3d.ru/distribution/ (дата обращения: 20.12.20).

5. Холст (Canvas): сайт / Unity Manual – 2020. [Электронный ресурс]. – Режим доступа: https:/docs.unity3d.com/ru/2019.4/Manual/class-Canvas.html (дата обращения: 21.12.20).

ГЕОГРАФИЧЕСКИЕ НАУКИ

УДК 913

CAUSES OF ETHNIC CONFLICTS IN THE REPUBLIC OF SOUTH AFRICA

Михеева Александра Алексеевна
магистрант
Вилкус Оксана Игоревна
Магистрант
ФГБОУ ВО «Санкт-Петербургский Государственный Университет»,
город Санкт-Петербург

Аннотация: *статья посвящена выявлению основных причин этнических конфликтов в ЮАР. В рамках работы была изучена политическая история страны; современная политика страны; социально-экономические показатели населения; этнический и конфессиональный состав; проанализирована новейшая история страны. Сделан вывод о современном положении этнических конфликтов и возможности их урегулирования.*

The article is devoted to identifying the main causes of ethnic conflicts in South Africa. Within the framework of the work, the political history of the country was studied; modern politics of the country; socio-economic indicators of the population; ethnic and religious composition; the recent history of the country was analyzed. The conclusion is made about the current situation of ethnic conflicts and the possibility of their settlement.

Ключевые слова: *ЮАР, этнические конфликты, апартхейд.*

Key words: *Republic of South Africa, ethnic conflicts, apartheid.*

Today South Africa is the most developed state on its continent. The only African country that is a member of the international organization G20. But despite the title of "the most developed country in Africa", it is characterized by social problems that give rise to, among other things, ethnic conflicts. This circumstance does not make it

possible to move South Africa from the category of developing countries to developed ones.

Studying the causes of ethnic conflicts and their solution will help the further socio-economic and socio-political development of the Republic of South Africa, turning it into an important partner for most countries of the world.

There are a number of reasons that gave rise to ethnic conflicts in the Republic of South Africa.

National diversity. The black population is 80.2% - most of them are Bantu peoples. Also, about 4.8 million people live in the country, descendants of mixed marriages (8.8%), descendants of European colonialists (8.4%), Indians (2.5%) and others. There are 11 official languages in the country (Zuluch language - 22.7% of the population; Spit - 16%, Afrikaans - 13.5%.) There are several confessions in the country: 36.6% of the population are Protestants; 7.6% - Catholicism; 3.6% - other areas of Christianity; 1.5% - Islam, 15% - do not consider themselves to be any religion [3]. National diversity and differences in traditions and cultures in the country are the cause of complex relations among ethnic groups.

The difference is in the quality of life. The gap in living standards among the population. When considering this aspect, it is customary to compare the "white" and "black" population. Despite the existing stereotypes, not all "white" population lives in prosperity: ≈10% of the descendants of European colonialists are below the poverty line; for Africans the figure is 17%.

The difference is in the quality of life. The gap in living standards among the population. When considering this aspect, it is customary to compare the "white" and "black" population. Despite the existing stereotypes, not all "white" population lives in prosperity: ≈10% of the descendants of European colonialists are below the poverty line; for Africans the figure is 17%.

But still, the standard of living of the white population is an order of magnitude higher than that of blacks. The average annual income of descendants of Europeans is 5 times higher than that of Africans. Unemployment among the "white" population is

4%, among the "black" - 28%. An interesting feature is that the "white" population owns about 80% of the country's agricultural land, and in their hands is almost all agricultural production.

The average life expectancy for the descendants of European colonizers is ≈ 70 years, and for Africans it does not reach 50. The average age for whites is 36 years, for blacks - 26 [3].

Apartheid. One of the main reasons for ethnic conflicts in the second half is the apartheid regime, the memory of which is preserved by the current population.

The doctrine was developed in 1943 by Hendrik Verwoerd. It provided for severe racial discrimination and the establishment of domination of the European population. One of the ideas of this doctrine was to consolidate the subordination of all in relation to the European population, as opposed to the division of society and the isolation of nationalities in other countries.

All discriminatory policies have created difficult living conditions for the population, especially blacks. Outside the reserves (87% of the territory of the state) they did not have political rights and were considered temporary residents.

The political regime created tension in society: there were massive protests against the apartheid regime (demonstrations in Sharpeville; performances by Soweto schoolchildren). The state's response to these actions was extremely brutal, with the use of weapons and acts of violence against the demonstrators.

But thanks to the active joint activity of citizens of different ethnic groups, who considered this regime inhuman, in 1994 apartheid was successfully overthrown after 45 years of existence [1].

Modern state policy. Despite a difficult past, contemporary state policy has failed to heed the lessons of history and continues to form the basis for ethnic tensions. And if during apartheid the "colored" and "black" population was oppressed, now the descendants of the European colonialists are suffering because of the government's activities. In the 20th century, the government began to promote the black majority in all spheres of society: politics, economy, culture and sports.

Due to government activities, there has been an increase in racism among both white and black populations. It especially intensified among young people. To complicate matters, many politicians, such as former President Thabo Mbeki, are not shy about blaming the white population for all the country's problems.

Due to the illiterate activities of the government, the split between representatives of different ethnic groups has only increased [2].

The main causes of modern conflicts are the apartheid regime that existed in the past, as well as the illiterate modern state policy. They, in turn, became the basis for existing socio-economic factors. As well as national diversity and differences in culture and traditions.

In modern times, conflicts do not differ in their scale, but they could be minimized if the main factors affecting tensions in society were taken into account or eliminated.

List of literature

1. The recent history of the countries of Asia and Africa: in 3 hours. Ch. III: 1945-2000 / ed. A.M. Rodriguez: M.: VLADOS, 2004.S. 263-269.

2. Filatova I. I., Davidson A. B. National policy and national relations in South Africa after 1994. site. - URL.: https:/www.hse.ru/data/2010/05/17/1218259231/Filatova_II_National%20policy_3.pdf

3. Central Intelligence Agency. The World Factbook. site. - URL.: https:/www.cia.gov/library/publications/the-world-factbook/geos/sf.html (Date of treatment 01/12/21).

ПЕДАГОГИЧЕСКИЕ НАУКИ

УДК 371

СПЕЦИФИКА ФИРМЕННОГО СТИЛЯ ДЛЯ ОБРАЗОВАТЕЛЬНЫХ КУРСОВ

Салюкова Александра Валерьевна
бакалавр
Дубова Юлия Игоревна
доцент
ФГБОУ ВО «Волгоградский государственный технический университет»,
город Волгоград

Аннотация: *в статье изучена специфика фирменного стиля для образовательных курсов, которая присутствует в большинстве заведений предоставляющие услуги по обучению, в частности рассмотрены различные носители фирменного стиля, которые являются необходимыми атрибутами в сфере образования.*

The article considers the specifics of corporate identity for educational courses, considers the main color scheme that is present in most institutions that provide educational services, in particular, considers various carriers of corporate identity that are necessary attributes in the field of education.

Ключевые слова: *фирменный стиль, элементы фирменного стиля, образовательные курсы, имидж образовательного заведения.*

Keywords: *corporate identity, elements of corporate identity, educational courses, the image of an educational institution.*

Образовательные учреждения все чаще создают собственный фирменный стиль. Это делается с целью повышения интереса в глазах целевой аудитории или потенциальных потребителей.

Работа над имиджем начинается с создания визуальных сообщений, с помощью которых будет строиться коммуникация с аудиторией. Качество

образовательных услуг нельзя оценить до их получения. Поэтому бренд учебного заведения, его известность и авторитетность будут иметь важное значение при совершении выбора. Как правило, в ситуациях, когда школа или вуз не занимаются мероприятиями по управлению репутацией, она формируется, по слухам. Потенциальный потребитель услуг получает информацию от друзей, знакомых, других групп общественности. Брендинг позволяет управлять слухами, направляя общественное мнение в нужное русло [5,1].

Выпускники школ и вузов переходят из субъектов влияния фирменного стиля в объекты, которые сами влияют на формирование имиджа заведения. Именно поэтому важно, чтобы действие фирменного стиля сводилось не к наличию необходимой атрибутики, а имело более глубокий эффект.

Каждое учебное заведение стремится к созданию особой внутренней атмосферы, особого духа. Чувство единения, причастности к большому целому создают те вещи, которые являются общими для всех. Эти функции выполняет фирменная одежда. Когда речь идет об образовательных заведениях, стоит выделить две особенности:

– в отличие от других организаций, вузам и школам необходимо использовать фирменный стиль в одежде не только персонала, но и потребителей услуг, а именно школьников и студентов;

– фирменная одежда, в основном ее понимании (униформа), применима только в школах, для других заведений характерно использование только ее отдельных элементов, или же фирменный стиль сводится к составлению дресс-кода, который определяет основные правила выбора одежды и аксессуаров.

Для школ и вузов важную часть деятельности составляет участие в различных конкурсах, соревнованиях, олимпиадах. Они могут носить разный характер: интеллектуальный, развлекательный, спортивный. Любая атрибутика с логотипом, в фирменных цветах необходима для создания чувства общности и единения [2].

Специфичность фирменного стиля в образовательных учреждениях

сводится к следующему:

– миссия организации. Она должна отражать ценность, характер и стратегические ориентиры. Основными ценностями образовательного учреждения могут быть:

– улучшение качества образовательных услуг;

– применение современных обучающих технологий;

– создание достойной репутации;

– доброжелательное отношение к сотрудникам, преподавателями и обучающимися;

– проявление заботы со стороны администрации;

– поощрение и развитие чувства гордости за достижения организации.

– Типы совместной деятельности. Сюда можно отнести разнообразные взаимодействия сотрудников друг с другом, в том числе и с обучающимися. Большое внимание необходимо уделять формированию активности работников и установлению межличностных контактов, как с другими членами педагогического коллектива, обучающимися, их родителями и сотрудниками образовательных учреждений;

– Корпоративные стандарты - внутрифирменные стандарты, правила, которые необходимо выполнять всем сотрудникам. Также сюда могут входить разнообразные церемонии - мероприятия, которые направлены на укрепление педагогического коллектива [3];

– Разработка символики. Символы, которые связаны с корпоративной культурой, ценностями организации и взаимосвязаны с фирменным стилем.

Для образовательного учреждения основными элементами фирменного стиля является:

– фирменный блок - часто повторяющийся набор элементов фирменного стиля, включающий логотип, полное официальное название фирмы, контактную информацию, фирменный лозунг (слоган);

– фирменный лозунг - оригинальный девиз учреждения;

– фирменные цвета учреждения образования должна быть спокойных, не раздражающих оттенков;

– реклама с элементами фирменного стиля: листовки, записная книжка, буклет и другая сувенирная продукция.

Также отметим, что важными элементами фирменного стиля образовательного учреждения является:

– грамоты, дипломы, сертификаты, листы благодарности;

– дневники, тетради, учебные пособия, методички;

– кубки, медали, значки;

– воздушные шары, флагштоки, флаги, вымпелы;

– нагрудные значки, нашивки для одежды;

– электронные пропуски;

– стенды и стенгазеты.

Для офлайн образования этот список может расширяться, в зависимости от пожеланий образовательного учреждения. Для онлайн образования данные элементы не всегда актуальны. Фирменный стиль компаний, предоставляющих услуги онлайн, отображается на сайтах, социальных сетях и платформах, на которых проходит обучение [4].

Список литературы

1. Графический дизайн. Современные концепции: учеб. пособие для вузов / Е. Э. Павловская [и др.]; отв. ред. Е. Э. Павловская. — 2-е изд., перераб. и доп. — М.: Издательство Юрайт, 2018. — 183 с.

2. Дембич Н. Д. Эволюция понятия «фирменный стиль» Н. Д. Дембич, С. М. Михайлова / Дизайн-ревю. – 2012 – №1-2. – с. 105-115

3. Патернотт, Ж. Разработка и создание логотипов и графических концепций / Ж. Патернотт. – Ростов на Дону : Феникс, 2015 – 267 с.

4. Филинова, О. Е. Информационные технологии в рекламе / О. Е.

Филинова. – Москва: Мир, 2014. – 240 с.

5. Эйри, Дэвид Логотип и фирменный стиль. Руководство дизайнера (2-е издание) / Дэвид Эйри. - М.: Питер, 2015. - 688 с.

РЕКЛАМА

УДК 65

РАЗМЕЩЕНИЕ РЕКЛАМЫ НА ФЕЙСБУК

Сапаров Юсуп Батырович
студент, бакалавр
Пушкарёв Олег Николаевич
преподаватель, доцент
ФГБОУ «Казанский государственный энергетический университет»,
г. Казань

Аннотация: *вашему онлайн-магазину уже несколько лет, и вы до сих не получаете ту прибыль, которую хотели бы? Попробуйте использовать рекламу на фейсбук. Это статья подскажет вам как правильно двигаться, чтобы достичь успеха на онлайн платформе.*

Ключевые слова: *фейсбук, таргетинг, фейсбук маркетинг, видеопосты, бизнес, продажи.*

Annotation: *Your online store is already several years old, and you still do not get the profit that you would like? Try using Facebook ads. This article will tell you how to move correctly to achieve success on the online platform.*

Keywords: *facebook, targeting, Facebook marketing, video posts, business, sales*

Что такое реклама в Facebook?

В 2019 году на Facebook появилось множество людей, и они активно используют эту платформу. По состоянию на 1 квартал 2019 года Facebook имеет 2,38 миллиарда активных пользователей в месяц. И 66% этих пользователей используют Facebook каждый день.

Одна из самых эффективных маркетинговых стратегий—нацелить людей на то, где они уже есть, и поскольку многие ваши клиенты уже находятся на Facebook, если вы хотите добиться результатов, то это очевидный выбор, чтобы

сосредоточить свои маркетинговые усилия.

Пользователи Facebook готовы покупать

Как уже упоминалось, Facebook был маркетинговой платформой для брендов в течение многих лет-и, как следствие, он также стал платформой для клиентов, жаждущих найти что—то, на что стоит потратить деньги.

Facebook маркетинг работает

Самая важная причина инвестировать в маркетинг Facebook для вашего бизнеса? Это работает.

За последние два года количество кликов в электронной коммерции выросло втрое. И не только объявления работают лучше, они также работают лучше по лучшей цене; средняя цена объявления в 4 квартале 2018 года упала на 2%, в то время как показы объявлений выросли на 34% за тот же период времени.

Это означает, что вы не только будете тратить меньше средств на рекламу перед большим количеством людей, но и с правильной рекламой у вас также будет больше конверсий, что сделает маркетинг в Facebook совершенно беспроблемным для вашего бизнеса.

Маркетинг в Facebook чрезвычайно эффективен. Но если вы хотите получить максимальную отдачу от своих маркетинговых усилий в Facebook, вам нужны правильные изображения. Начните создавать посты, например вам помогут шаблоны Canva.

Как использовать маркетинг Facebook, чтобы вывести свой бренд на новый уровень

Facebook marketing. Теперь, когда мы знаем, почему Facebook marketing так важен (и эффективен!), давайте перейдем к хорошему—как использовать Facebook marketing, чтобы вывести ваш бренд на новый уровень в 2019 году.

Онлайн-видео стремительно растет. Только за последний год 71% людей увеличили свой онлайн-просмотр видео. Если вы хотите захватить эту значительную аудиторию, вам нужно размещать видео на Facebook.

Видеопосты в Facebook — это не только отличный способ повысить

узнаваемость вашего бренда (на целых 67%), но и отличный способ стимулировать продажи. По данным Facebook Business, 30% мобильных покупателей говорят, что видео—это лучший способ открыть для себя новые продукты, и это особенно верно для очень востребованного поколения тысячелетий, которое в 1,35 раза чаще использует видео для открытия новых продуктов, чем бэби-бумеры.

Итог? Видео в Facebook работает. И если вы хотите, чтобы ваша маркетинговая стратегия Facebook была успешной, вам нужно запрыгнуть на борт видеопоезда.

Когда дело доходит до разработки видео-стратегии, нет единого подхода; видео, которые будут работать лучше всего, будут зависеть от вашего бренда, вашей аудитории и ваших целей. Просто убедитесь, что все, что вы создаете, кажется оригинальным, аутентичным и брендовым; чем больше “вы” чувствуете свой видеоконтент, тем больше он будет связываться с вашей целевой аудиторией-и тем больше он будет стимулировать результаты.

Кроме того, не забудьте включить подписи! Многие пользователи Facebook отключают звук, поэтому вы хотите быть уверены, что сможете привлечь их внимание и передать свое сообщение—даже если их устройство отключено.

Facebook Messenger-одно из самых скачиваемых приложений в мире. И с таким количеством людей, общающихся в приложении, это также одна из самых захватывающих возможностей для брендов в 2019 году.

Facebook Messenger предлагает вам возможность общаться с вашей аудиторией (и напрямую выходить на рынок) без необходимости прорываться через весь беспорядок и конкуренцию их новостной ленты. Но не все бренды пользуются этой возможностью; только 31% компаний используют Facebook Messenger, а это означает, что, если вы начнете использовать Messenger для продвижения своего бренда, вы будете намного впереди кривой—и с меньшей конкуренцией будут лучшие результаты.

С точки зрения поиска, таргетинга и конверсии вашей идеальной

аудитории реклама Facebook по-прежнему предлагает лучшие возможности в отрасли.

С помощью функций таргетинга Facebook вы можете создавать собственные аудитории для каждой из ваших рекламных кампаний, а затем предоставлять лучшие сообщения для достижения результатов для этой конкретной аудитории.

Например, предположим, что вы хотите увеличить свою видимость с одной из аудиторий вашего конкурента. Вы можете создать собственную аудиторию людей, которые любят вашего конкурента и следуют за ним, а затем создать рекламную кампанию, направленную на то, чтобы убедить их отойти от конкурентов и работать с вами.

Список литературы

1. https:/www.facebook.com/business/help/205029060038706
2. https:/blog.wishpond.com/post/115675436687/social-media-marketing
3. https:/www.facebook.com/business/help/416348909003540
4. https:/smmplanner.com/blog/18-statej-o-reklame-v-facebook/
5. https:/in-scale.ru/blog/reklama-v-fejsbuk-vse-pro-targetirovannuyu-reklamu

УДК 65

ИНТЕРНЕТ-МАРКЕТИНГ

Шерипов Нариман Фидельевич
студент, бакалавр
Пушкарёв Олег Николаевич
преподаватель, доцент
ФГБОУ «Казанский государственный энергетический университет»,
г. Казань

Аннотация: *интернет предлагает уникальные преимущества, которые не могут предложить другие маркетинговые средства: широкий охват, возможность персонализации контента и возможность выстраивать далеко идущие отношения с клиентами.*

Ключевые слова: *интернет, аудитория, SEO, аудитория, бизнес, реклама*

Annotation: *the Internet offers unique advantages that other marketing tools cannot offer: broad reach, the ability to personalize content, and the ability to build far-reaching relationships with customers.*

Keywords: *internet, audience, SEO, audience, business, advertising.*

Использование Интернета растет во всем мире с каждым днем-на самом деле, по состоянию на 2018 год более четырех миллиардов человек во всем мире пользуются Интернетом.

Но интернет может быть подавляющей и всеохватывающей сущностью, наполненной видео, рецептами, новостными статьями и сайтами электронной коммерции. В переполненном пространстве Интернета, как вы должны дифференцировать свой бизнес, чтобы достичь нужной аудитории?

Ответ - интернет-маркетинг.

Интернет-маркетинг использует цифровые каналы, включая электронную почту, социальные сети, веб-сайты и поисковые системы, чтобы охватить вашу идеальную аудиторию. В отличие от более традиционных средств рекламы,

таких как печать, интернет поощряет двусторонний диалог между вашим бизнесом и вашим клиентом, в идеале создавая лучшее долгосрочное удержание клиентов.

Избежать этого невозможно: интернет-маркетинг имеет решающее значение для успеха вашего бизнеса. Но со всеми хитростями и уловками бывает трудно отличить краткосрочные выигрыши от эффективных долгосрочных стратегий, поэтому мы создали окончательное руководство. Здесь мы рассмотрим все, от маркетинговых стратегий до реальных примеров, чтобы убедиться, что ваш бизнес достигает нужных людей из этих четырех миллиардов.

Что такое Интернет/Интернет-маркетинг?

Интернет-маркетинг, также известный как интернет-маркетинг или веб-реклама, — это форма маркетинга, которая использует Интернет для доставки рекламных сообщений клиентам через цифровые каналы, такие как поисковые системы, электронная почта, веб-сайты и социальные сети.

Стратегии онлайн-маркетинга включают веб-дизайн, SEO, электронную почту, социальные сети, PPC и другие методы, связанные с Интернетом.

Давайте рассмотрим две отдельные цели, которые вы будете иметь с интернет-маркетингом, а также необходимые методы, которые вы захотите использовать для достижения этих целей.

Интернет-Маркетинг для привлечения Новых Клиентов

Вы можете использовать стратегии онлайн-маркетинга для привлечения новых клиентов. Для этого вам нужно сосредоточиться в первую очередь на платной рекламе в социальных сетях, поисковых системах и веб-дизайне.

Например, вы можете использовать Похожие аудитории Facebook, чтобы донести свое сообщение до аудитории, похожей на вашу основную демографическую группу. Или вы можете заплатить влиятельному человеку в социальных сетях, чтобы он поделился изображениями ваших продуктов с ее уже хорошо зарекомендовавшим себя сообществом. Платные социальные сети могут привлечь новых клиентов к вашему бренду или продукту, но вы захотите провести

маркетинговые исследования и A/B-тестирование, прежде чем инвестировать слишком много в один канал социальных сетей.

Чтобы привлечь новых клиентов, вам также необходимо поддерживать мощное SEO-присутствие. Поскольку 89% покупателей B2B и 81% покупателей используют Интернет для проведения исследований, прежде чем принимать решения о покупке, крайне важно, чтобы ваш бизнес находился на переднем крае поиска связанных ключевых слов.

Наличие сильного SEO-присутствия также приводит к большему количеству покупок в магазине-на самом деле 78% локальных мобильных поисков приводят к офлайн-покупке, а локальные поиски приводят половину всех мобильных пользователей к посещению магазинов в течение одного дня.

Наконец, очень важно, чтобы вы тратили время и ресурсы на дизайн веб-сайта вашего бизнеса. Когда эти вышеупомянутые клиенты найдут ваш сайт, они, скорее всего, почувствуют, что им не стоит доверять вашему бренду и покупать ваш продукт, если они найдут ваш сайт запутанным или бесполезным. По этой причине очень важно, чтобы вы потратили время на создание удобного для пользователя (и мобильного) веб-сайта.

Кроме того, вы можете использовать социальные сети, чтобы продемонстрировать индивидуальность вашего бренда и услышать непосредственно от ваших клиентов. Instagram, Facebook, Twitter-чат, размещение опросов в Instagram или создание веселых конкурсов на Facebook.

Список литературы

1. https:/www.facebook.com/business/help/205029060038706
2. https:/blog.wishpond.com/post/115675436687/social-media-marketing
3. https:/www.facebook.com/business/help/416348909003540
4. https:/smmplanner.com/blog/18-statej-o-reklame-v-facebook/
5. https:/in-scale.ru/blog/reklama-v-fejsbuk-vse-pro-targetirovannuyu-reklamu

ФИЛОЛОГИЧЕСКИЕ НАУКИ

УДК 81.11

ОСОБЕННОСТИ УПОТРЕБЛЕНИЯ ПОКАЗАТЕЛЯ ВРЕМЕНИ – MIŞ С ФОРМОЙ УСЛОВНОЙ МОДАЛЬНОСТИ -SA В ТУРЕЦКОМ ЯЗЫКЕ

Орловская Анастасия Вячеславовна
студент 4-го курса
Санкт-Петербургского государственного университета (СПбГУ),
г. Санкт-Петербург

Аннотация: *полномасштабных исследований по определению семантической характеристики аффикса –mış в сочетании с условной модальностью до настоящего момента почти не проводилось. По-прежнему остается неясным, как трактовать семантику –mış в данном случае, и от какой дистрибуции будет зависеть употребление той или иной семантики –mış. В связи с этим представлена попытка определить возможные варианты семантики на основе собственных наблюдений и сделать определенные выводы.*

Until now, there have been almost no full-scale studies to determine the semantic characteristics of the affix –mış in combination with conditional modality. It is still unclear how to interpret the semantics of –mış in this case, and what distribution will depend on the use of one or another semantics –mış. In this regard, an attempt to create possible variants of semantics based on observations and draw conclusions.

Ключевые слова: *финитная форма, условная модальность, семантика, глагол, турецкий язык.*

Key words: *finite form, conditional modality, semantics, verb, Turkish language.*

Морфема –mış как показатель финитной формы глагола может также употребляться в сочетании с формой условной модальности.

«Коммуникативное предназначение этой категории [формы условной

модальности – прим. автора]– представлять событие, выражаемое временной словоформой или словоформой наклонения, в качестве условия».

1. Babam, dışarda çok para **harcamışsa (1),** bunun acısını çıkarmaya çalışır (2).

*‘**Если уж** мой папа **потратил** много денег вне дома, то старается вымести боль от этого’.*

Прежде чем приступить к анализу глагольной словоформы, в которую включены аффикс –mış и аффикс условной модальности, стоит обратиться к общей структуре высказывания. Во-первых, в первой части сложноподчиненного предложения мы наблюдаем некое условие, выражаемое формой условной модальности, а во второй – совершение действия в случае выполнения этого условия. Сказуемое во второй части сложноподчиненного предложения употребляется в форме настоящего-будущего времени 3 л. ед. ч., узуальными смыслами которого является либо указание на действие, которое совершается обычно, «как правило», «подчеркивается обычный характер неконкретного действия», либо «действие совершается в силу сложившихся привычек, условий или традиции, установленного порядка и т. п.». То есть действие происходит «в принципе», «естественно», в силу выполнения определенного условия. Таким образом, между двумя действиями возникает некая причинно-следственная связь, без осуществления действия (1) действие (2) также не будет реализовано.

В таком случае форма –mış уже не может передавать ни пересказывательный смысл, ни смысл умозаключения, потому что никаких указаний на это нет. Если бы показатель –mış передавал пересказывательный смысл (предположим, говорящий знает это не потому, что видел сам, а с чьих-то слов), то тогда этот узуальный смысл распространялся бы и на вторую часть предложения. Что касается смысла умозаключения, то его одновременное использование в сочетании с формой условной модальности представляется едва ли совместимым из чисто логических соображений. «Вывод» не может сосуществовать одновременно с «условием» в одной словоформе, не имея при этом соответствующего предшествующего контекста, своеобразной мыслительной цепочки или хотя бы какого-

то лексического выразителя смысла умозаключения. Более того, если бы показатель –mış передавал в данном высказывании значение опосредованности, привнося, таким образом, некий модальный оттенок, то в семантическом отношении на первый план выдвинулось бы условие. Тогда потребность в употреблении аффикса условной модальности отпала бы и была бы реализована форма условного наклонения.

В то же время действие (1) является неким результатом действий, совершенных в прошлом, причем этот результат продолжает оказывать влияние на настоящее, приводит к определенным последствиям в настоящем. Показатель условной модальности –sa указывает на условие - каждый раз, когда совершается действие (1), будет совершаться и действие (2). Таким образом, можно предположить, что показатель –mış в данном случае в сочетании с показателем условной модальности является показателем перфекта.

Таким образом, на основе вышеуказанных рассуждений можно прийти к следующему выводу. В том случае, если в главной части сложноподчиненного предложения сказуемым является глагол в форме настоящего-будущего времени, а в придаточной части сказуемое будет употреблено в условно называемой «составной форме» -mışsa (комбинация аффиксов времени –mış и условной модальности –sa), то велика вероятность того, что показатель времени –mış будет передавать значение префекта.

Список литературы

1. Гузев В. Г. Очерки по теории тюркского словоизменения: глагол (на материале староанатолийско-тюркского языка). Л., 1990. – 168 с.

2. Гузев В. Г. Очерки по теории тюркского словоизменения: имя (на материале староанатолийско-тюркского языка). Л.: Издательство Ленинградского университета, 1987. – 144 с.

3. Гузев В. Г. Словоизменение существительных в турецком языке / Очерки по теоретической грамматике восточных языков: существительное и

глагол /Под редакцией В. Г. Гузева. СПб.: Издательский дом Санкт-Петербургского государственного университета. – С. 92-114.

4. Гузев В. Г. Теоретическая грамматика турецкого языка / под ред. А. С. Аврутиной, Н. Н. Телицина. СПб.: Изд-во С.-Петерб. гос. ун-та, 2015. – 320 с.

5. Дениз-Йылмаз О. Категория номинализации действия в турецком языке. СПб.: Издательство Санкт-петербургского университета, 2006. – 227 с.

«ПРИОРИТЕТЫ МИРОВОЙ НАУКИ: НОВЫЕ ПОДХОДЫ И АКТУАЛЬНЫЕ ИССЛЕДОВАНИЯ»

XIII Международная научно-практическая конференция

Научное издание

Издательство ООО «НИЦ ЭСП» в ЮФО
(Подразделение НИЦ «Иннова»)
353440, Россия, Краснодарский край, г.-к. Анапа,
ул. Крымская, 216, оф. 32/2
Тел.: 8-800-201-62-45; 8 (861) 333-44-82
Подписано к использованию 30.01.2021 г.
Объем 976 Кбайт. Электрон. текстовые данные

ISBN 978-5-95283-510-8