Научно-исследовательский центр «Иннова»

НАУЧНОЕ СООБЩЕСТВО XXI ВЕКА

Сборник научных трудов по материалам
XVIII Международной научно-практической конференции,
14 января 2021 года, г.-к. Анапа

Анапа
2021

УДК 00(082) + 001.18 + 001.89
ББК 94.3 + 72.4: 72.5
Н34

Ответственный редактор:
Скорикова Екатерина Николаевна

Редакционная коллегия:

Бондаренко С.В., к.э.н., профессор (Краснодар), **Дегтярев Г.В.,** д.т.н., профессор (Краснодар), **Хилько Н.А.**, д.э.н., доцент (Новороссийск), **Ожерельева Н.Р.**, к.э.н., доцент (Анапа), **Сайда С.К.**, к.т.н., доцент (Анапа), **Климов С.В.** к.п.н., доцент (Пермь), **Михайлов В.И.** к.ю.н., доцент (Москва).

Н34 НАУЧНОЕ СООБЩЕСТВО XXI ВЕКА. Сборник научных трудов по материалам XVIII Международной научно-практической конференции (г.-к. Анапа, 14 января 2021 г.). [Электронный ресурс]. – Анапа: Изд-во «НИЦ ЭСП» в ЮФО, 2021. – 180 с.

ISBN 978-5-95283-496-5

В настоящем издании представлены материалы XVIII Международной научно-практической конференции «НАУЧНОЕ СООБЩЕСТВО XXI ВЕКА», состоявшейся 14 января 2021 года в г.-к. Анапа. Материалы конференции посвящены актуальным проблемам науки, общества и образования. Рассматриваются теоретические и методологические вопросы в социальных, гуманитарных, естественных и других науках.

Издание предназначено для научных работников, преподавателей, аспирантов, всех, кто интересуется достижениями современной науки.

За содержание и достоверность статей, а также за соблюдение законов об интеллектуальной собственности ответственность несут авторы. Мнение редакции может не совпадать с мнением авторов статей. При использовании и заимствовании материалов ссылка на издание обязательна.

Информация об опубликованных статьях размещена на платформе научной электронной библиотеки (eLIBRARY.ru). Договор **№ 2341-12/2017К от 27.12.2017 г.**

Электронная версия сборника находится в свободном доступе на сайте:
www.innova-science.ru.

УДК 00(082) + 001.18 + 001.89
ББК 94.3 + 72.4: 72.5

© Коллектив авторов, 2021.
© Изд-во «НИЦ ЭСП» в ЮФО
(подразделение НИЦ «Иннова»), 2021.

ISBN 978-5-95283-496-5

СОДЕРЖАНИЕ

ЭКОНОМИЧЕСКИЕ НАУКИ

СОДЕРЖАНИЕ АНАЛИЗА ФИНАНСОВОГО СОСТОЯНИЯ КОММЕРЧЕСКОЙ ОРГАНИЗАЦИИ

Абросимов Артем Александрович

Бухонова Надежда Митрофановна 8

КОНЦЕПЦИЯ TQM КАК ИННОВАЦИОННЫЙ ПОДХОД В УПРАВЛЕНИИ КАЧЕСТВОМ

Бакаев Алексей Рамилевич 13

СУЩЕСТВУЮЩИЙ ИНСТРУМЕНТАРИЙ АНАЛИЗА ОСНОВНЫХ СРЕДСТВ ОРГАНИЗАЦИИ

Бухонов Владислав Юрьевич

Яковлев Андрей Васильевич 17

ИНДЕКС ОЛИВЬЕ КАК ВАЖНЫЙ ЭКОНОМИЧЕСКИЙ ПОКАЗАТЕЛЬ

Гаркушин Е. В.

Максимов Н. А. 22

ФИНАНСОВЫЕ КРИЗИСЫ 21 ВЕКА

Валишева Алсу Шамиловна, Ефимова Элина Владиславовна

Окользина Марина Дмитриевна 26

МЕНЕДЖМЕНТ НЕПРЕРЫВНОСТИ БИЗНЕСА В УСЛОВИЯХ РАСПРОСТРАНЕНИЯ КОРОНАВИРУСНОЙ ИНФЕКЦИИ

Лысенко Арина Дмитриевна 31

ИСТОРИЯ ВОЗНИКНОВЕНИЯ И РАЗВИТИЯ АКЦИЗОВ В РОССИИ

Масальская Марина Викторовна

Бордюкова Ирина Игоревна 36

ОСНОВНЫЕ ТЕНДЕНЦИИ ЦИФРОВИЗАЦИИ В УПРАВЛЕНИИ ЦЕПЯМИ ПОСТАВОК

Нестерова Юлия Денисовна, Мазурмович Ольга Николаевна 41

МАРКЕТИНГОВАЯ ДЕЯТЕЛЬНОСТЬ: ПЛАНИРОВАНИЕ

Петрова Регина Петровна *46*

СЕЛЬСКОХОЗЯЙСТВЕННЫЕ ИНВЕСТИЦИИ В РОССИЙСКОЙ ФЕДЕРАЦИИ

Сафонова Светлана Геннадиевна

Ильницкая Яна Витальевна *50*

ПРОБЛЕМЫ СОБИРАЕМОСТИ НАЛОГОВ В СОВРЕМЕННЫХ УСЛОВИЯХ

Степанова Наталья Валентиновна *56*

ЮРИДИЧЕСКИЕ НАУКИ

ПРАВОВАЯ ПРИРОДА И ПРАКТИКА ПРИМЕНЕНИЯ ИНСТИТУТА ИСКЛЮЧЕНИЯ УЧАСТНИКА ИЗ ОБЩЕСТВА С ОГРАНИЧЕННОЙ ОТВЕТСТВЕННОСТЬЮ

Буренова Юлия Алексеевна *60*

АКТУАЛЬНЫЕ ПРОБЛЕМЫ ПРИМЕНЕНИЯ НОРМ УГОЛОВНОГО ПРАВА В ЭКОНОМИЧЕСКОЙ ДЕЯТЕЛЬНОСТИ

Вязников Александр Валерьевич

Мокосеева Марина Александровна *68*

ОСНОВАНИЯ И ЦЕЛИ ПРИМЕНЕНИЯ ПРИНУДИТЕЛЬНЫХ МЕР МЕДИЦИНСКОГО ХАРАКТЕРА

Шаршак Марина Николаевна *73*

АГЕНТСТВО ПО СТРАХОВАНИЮ ВКЛАДОВ КАК СУБЪЕКТ БАНКРОТСТВА КРЕДИТНЫХ ОРГАНИЗАЦИЙ

Ягудин Азат Василевич *77*

НЕКОТОРЫЕ ОСОБЕННОСТИ ПРОЦЕССА БАНКРОТСТВА КРЕДИТНОЙ ОРГАНИЗАЦИИ

Ягудин Азат Василевич *82*

ПЕДАГОГИЧЕСКИЕ НАУКИ

МЕТОДИКА ПОДГОТОВКИ УЧАЩИХСЯ К ЕДИНОМУ

ГОСУДАРСТВЕННОМУ ЭКЗАМЕНУ ПО ИСТОРИИ

Вейсова Эльмира Эюбовна 87

РОЛЬ ИНФОРМАЦИОННО-ОБРАЗОВАТЕЛЬНОЙ СРЕДЫ В УЧЕБНОМ ПРОЦЕССЕ

Гладких Юлия Петровна, Клепикова Алина Андреевна

Коптева Анна Владимировна 92

СТРАТЕГИИ ОБУЧЕНИЯ АНГЛИЙСКОМУ ЯЗЫКУ ДЛЯ ДОШКОЛЬНИКОВ

Маснюк Вероника Владимировна 98

ПСИХОЛОГО-ФИЗИОЛОГИЧЕСКИЕ ОСОБЕННОСТИ УЧАЩИХСЯ СРЕДНЕГО ПРОФЕССИОНАЛЬНОГО ОБРАЗОВАНИЯ

Нагибина Марина Ивановна 102

СЕЛЬСКОХОЗЯЙСТВЕННЫЕ НАУКИ

МОРФОФУНКЦИОНАЛЬНАЯ ХАРАКТЕРИСТИКА СЕРДЦА КРУПНОГО РОГАТОГО СКОТА

Жидкова Александра Владимировна

Шубина Татьяна Петровна 106

СРАВНЕНИЕ ДАННЫХ БЕЛКОВОГО ОБМЕНА У РАЗЛИЧНЫХ ВИДОВ ДОМАШНИХ ЖИВОТНЫХ

Раденко Игорь Сергеевич 110

ГУМАНИТАРНЫЕ НАУКИ

РОЛЬ ЛАТИНСКОГО ЯЗЫКА В НАУКЕ МЕЖДУНАРОДНОГО УРОВНЯ

Кириченко Есения Андреевна 114

ЛАТИНСКИЙ ЯЗЫК В ПРОФЕССИОНАЛЬНОЙ МЕДИЦИНСКОЙ СРЕДЕ

Костюк Григорий Иванович 118

ЛАТИНСКИЙ ЯЗЫК В СУДЕ И ЕГО НЕОБХОДИМОСТЬ ДЛЯ СУДЕЙ И ЮРИСТОВ

Шокина Екатерина Сергеевна 122

ТЕХНИЧЕСКИЕ НАУКИ

УКАЗАНИЕ ПО РАСЧЕТУ СТРОПИЛЬНОЙ РАМЫ

Лисневский Александр Евгеньевич, Линовицкая Марина Николаевна
Сизинцева Анастасия Евгеньевна 126

ПОВЕРОЧНЫЕ РАСЧЕТЫ НЕСУЩИХ СТРОИТЕЛЬНЫХ КОНСТРУКЦИЙ ЗДАНИЯ УЧЕБНОГО КОРПУСА ОБЛАСТНОГО ГОСУДАРСТВЕННОГО БЮДЖЕТНОГО ПРОФЕССИОНАЛЬНОГО ОБРАЗОВАТЕЛЬНОГО УЧРЕЖДЕНИЯ

Лисневский Александр Евгеньевич, Линовицкая Марина Николаевна
Сизинцева Анастасия Евгеньевна 130

РАСЧЕТ ФЕРМЫ НА ЕЕ ЖЕСТКОСТЬ

Лисневский Александр Евгеньевич, Линовицкая Марина Николаевна
Сизинцева Анастасия Евгеньевна 134

ОСНОВНЫЕ ТИПЫ ИНТЕГРАЦИИ СТОРОННИХ ПРИЛОЖЕНИЙ С ТИПОВЫМИ ПРОГРАММНЫМИ РЕШЕНИЯМИ 1С

Неганова Екатерина Алексеевна 138

АНАЛИЗ РАСЧЕТА ДЕРЕВЯННОЙ СТРОПИЛЬНОЙ ФЕРМЫ

Улмасов Ахрорбек Боходиржон угли, Кариева Чолпон
Карыбаева Асылгуль Чакирхановна 142

СТРОИТЕЛЬСТВО ВАНТОВОГО МОСТА НА ОСТРОВЕ РУССКИЙ

Улмасов Ахрорбек Боходиржон угли, Лисневский Александр Евгеньевич
Мухамадалиев Акбарали Ботирали угли 145

СТРОИТЕЛЬСТВО БАШНИ ТАЙБЭЙ

Штангаурова Наталья Александровна, Кариева Чолпон
Карыбаева Асылгуль Чакирхановна 149

СОЦИОЛОГИЧЕСКИЕ НАУКИ

МЕЖЭТНИЧЕСКАЯ САМОИДЕНТИФИКАЦИЯ ЖИТЕЛЕЙ КРЫМА: РЕГУЛИРОВАНИЕ ОТНОШЕНИЙ

Маснюк Вероника Владимировна..... *154*

ХИМИЧЕСКИЕ НАУКИ

ХИМИЧЕСКАЯ КОРРОЗИЯ БЕТОНА ПОД ВОЗДЕЙСТВИЕМ ВОДНОГО РАСТВОРА ХЛОРИДА КАЛЬЦИЯ

Махрова Дарья Александровна..... *158*

ФАРМАЦЕВТИЧЕСКИЕ НАУКИ

БОТАНИЧЕСКАЯ ХАРАКТЕРИСТИКА РАСТЕНИЙ, СОДЕРЖАЩИХ КУМАРИНЫ

Мешкова Анна Дмитриевна *162*

БИОЛОГИЧЕСКИЕ НАУКИ

СПОСОБНОСТЬ ПЕЧЕНИ К РЕГЕНЕРАЦИИ И ПРОБЛЕМА ЦИРРОЗА

Подгорная Вероника Сергеевна

Чопорова Наталья Виленовна..... *166*

ПСИХОЛОГИЧЕСКИЕ НАУКИ

ТРЕНИНГ КАК МЕТОД, НАПРАВЛЕННЫЙ НА ОКАЗАНИЕ ПСИХОЛОГИЧЕСКОЙ ПОМОЩИ РАЗНЫМ КАТЕГОРИЯМ БЕЗРАБОТНЫХ ГРАЖДАН

Ушакова Милана Юрьевна *172*

ИСТОРИЧЕСКИЕ НАУКИ

ВОЕНАЧАЛЬНИКИ ВТОРОЙ МИРОВОЙ ВОЙНЫ

Черноусов Ярослав Олегович..... *176*

ЭКОНОМИЧЕСКИЕ НАУКИ

УДК 338.244

СОДЕРЖАНИЕ АНАЛИЗА ФИНАНСОВОГО СОСТОЯНИЯ КОММЕРЧЕСКОЙ ОРГАНИЗАЦИИ

Абросимов Артем Александрович
магистрант
Бухонова Надежда Митрофановна
кандидат экономических наук, доцент
Воронежский филиал ФГБОУ ВО Российский экономический университет
им. Г. В. Плеханова, г. Воронеж (Российская Федерация)

Аннотация: *в статье представлено содержание анализа финансового состояния коммерческой организации на основе статистических показателей. Выявлены направления финансового анализа.*

Abstract: *the article presents the content of the analysis of the financial condition of a commercial organization based on statistical indicators. The directions of financial analysis are identified.*

Ключевые слова: *анализ финансового состояния, направления финансового анализа, статистические показатели.*

Keywords**:** *financial analysis, directions of financial analysis, statistical indicators.*

Для оценки наилучших результатов деятельности организации необходим глубокий анализ финансового состояния. При этом проблема осуществления достоверных оценок финансового состояния коммерческих организаций интересна для потенциальных инвесторов. Кроме того, благодаря анализу финансового состояния становится возможным выявить показатели деятельности компании, которые отклоняются от норм, и вовремя предпринять меры, чтобы сбалансировать данную ситуацию.

Анализ финансового состояния организации позволяет исследовать ее

имущественное положение, финансовую устойчивость, платежеспособность, ликвидность, а также деловую активность. Кроме того, в процессе анализа финансового состояния может быть выполнена рейтинговая оценка финансового состояния, а также дана оценка финансовой несостоятельности и выявлены резервы улучшения финансового состояния организации. Анализ финансового состояния начинается с анализа имущественного положения, который предполагает изучение изменений в составе и структуре, а также динамику ее имущества в учетной оценке.

Согласно методике Крылова С. И. [3] анализ финансового состояния включает в себя следующие направления проведения аналитических процедур:

1. анализ структуры баланса;
2. анализ прибыльности деятельности предприятия и структуры производственных затрат;
3. анализ платежеспособности (ликвидности) и финансовой устойчивости предприятия;
4. анализ оборачиваемости;
5. анализ рентабельности.

При этом финансовое состояние рассматривается как составная часть экономического потенциала предприятия, отражающая финансовые результаты его деятельности.

Илышева Н. Н. и Крылов С. И., рассматривают финансовое состояние коммерческой организации, как: «экономическую категорию, представляющую собой степень способности коммерческой организации финансировать свою деятельность и характеризующуюся обеспеченностью коммерческой, организации финансовыми ресурсами, необходимыми для ее нормального функционирования, целесообразностью их размещения, интенсивностью и эффективностью использования, а также устойчивостью положения на рынке ценных бумаг (в случае открытого акционерного общества), определяют главной целью его анализа формирование аналитического обеспечения управления

финансовым состоянием данной коммерческой организации» [2].

Указанная цель анализа финансового состояния коммерческой организации определяет следующие его важнейшие задачи:

Оценить финансовое состояние коммерческой организации, в том числе:

– статистическое финансовое состояние коммерческой организации;

– динамическое финансовое состояние коммерческой организации;

– изыскать резервы, направленные на финансовую устойчивость, платежеспособность и улучшение финансового состояния предприятия в целом;

– для более эффективного использования финансовых ресурсов и укрепление финансового состояния организации нужно разработать конкретные мероприятия;

– прогнозировать финансовое состояние организации.

В соответствии с данными задачами в составе анализа финансового состояния коммерческой организации выделяются следующие структурные элементы:

1) оценка финансового состояния, включающая в себя статическую оценку, или статический аспект оценки, финансового состояния - изучение финансового состояния, которое сложилось на конкретный момент времени (на начало или конец года, квартала, месяца и т. д.);

Блок-схема статической оценки финансового состояния представлена на рисунке 1.

2) анализ финансового состояния предприятий основывается главным образом на относительных показателях, так как абсолютные показатели баланса в условиях инфляции очень трудно привести в сопоставимый вид.

Относительные показатели анализируемого предприятия можно сравнивать:

– с общепринятыми «нормами» для оценки степени риска и прогнозирования возможности банкротства;

– аналогичными данными других предприятий, что позволяет выявить

сильные и слабые стороны предприятия и его возможности;

– аналогичными данными за предыдущие годы для изучения тенденций улучшения или ухудшения финансового состояния предприятия [1].

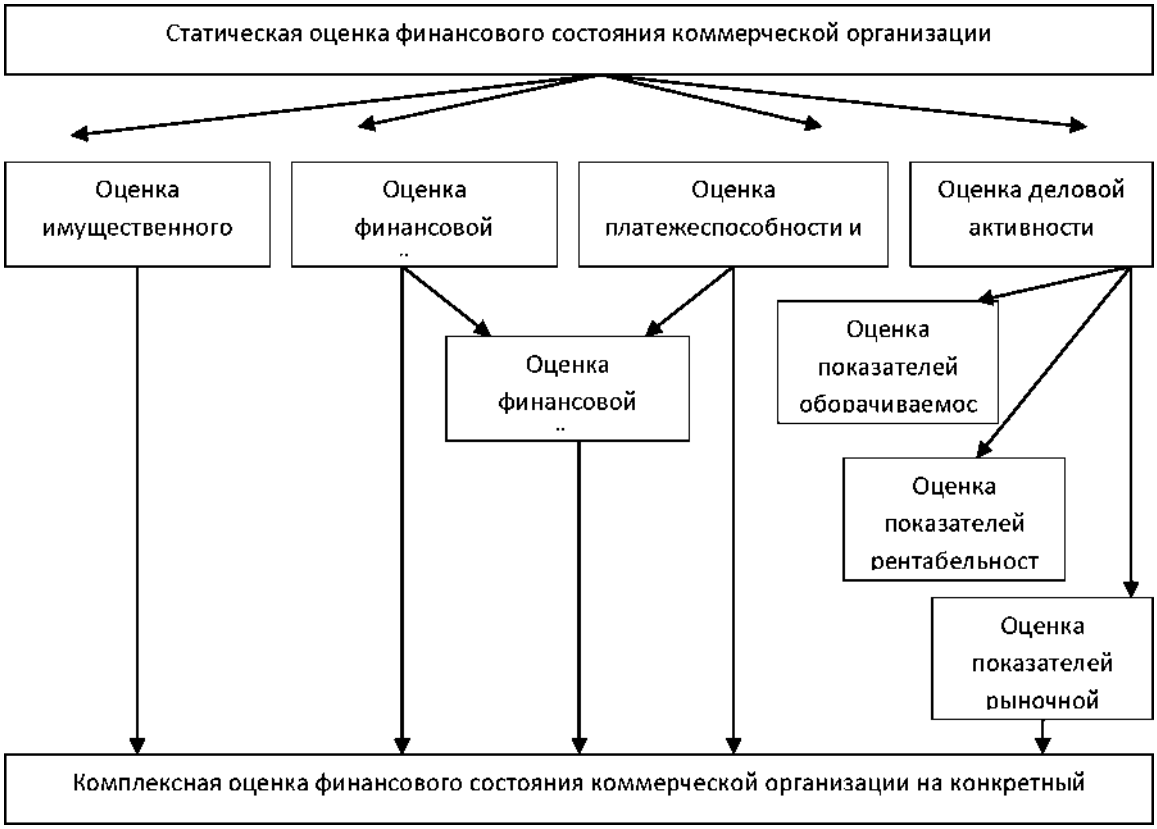

Рисунок 1 - Оценка статистических показателей финансового состояния коммерческой организации

Таким образом, было представлено содержание анализа финансового состояния коммерческой организации на основе статистических показателей. Это позволяет сделать вывод, что анализ финансового состояния коммерческой организации должен включать в себя следующие направления: оценку имущественного положения, оценку финансовой устойчивости, оценку платежеспособности и ликвидности, анализ дебиторской и кредиторской задолженности, оценку деловой активности, оценку рентабельности, рыночной активности, анализ финансовых результатов.

Список литературы

1. Федеральный закон [06.12.2011 № 402-ФЗ (ред. от 23.05.2016)] «О Электрон.–бухгалтерском учете / КонсультантПлюс [Электронный ресурс] дан.

Режим доступа: URL: http:/www.consultant.ru/.

2. Илышева Н. Н. Анализ финансовой отчетности [Электронный ресурс]: учебное пособие для студентов вузов, обучающихся по специальности 080109 «Бухгалтерский учет, анализ и аудит», 080105 «Финансы и кредит»/ Илышева Н. Н., Крылов С. И.— Электрон. текстовые данные.— Москва: ЮНИТИ-ДАНА, 2017.— 240 с.— Режим доступа: http:/www.iprbookshop.ru/71208.html.— ЭБС «IPRbooks»

3. Крылов, С. И. Анализ в управлении финансовым состоянием коммерческой организации: учебное пособие / Н. Н. Илышева, С. И. Крылов. — Москва: Финансы и статистика, 2014. — 240 с. — ISBN 978-5-279-03304-1. — Текст: электронный / Лань: электронно-библиотечная система. — URL: https:/e.lanbook.com /book/69153 (дата обращения: 13.01.2021). — Режим доступа: для авториз. пользователей.

УДК 338

КОНЦЕПЦИЯ TQM КАК ИННОВАЦИОННЫЙ ПОДХОД В УПРАВЛЕНИИ КАЧЕСТВОМ

Бакаев Алексей Рамилевич
студент
научный руководитель Барлыбаев Урал Адигамович
к.э.н., доцент
Башкирский государственный университет
Россия, г. Уфа

***Аннотация**: в статье рассматривается сущность модели управления качеством, которая основывается на принципах всеобщего управления качеством TQM. Также обсуждаются основные составляющие модели TQM и принципы ее применения. Делается вывод о роли TQM в эффективном развитии организации.*

***Abstract:** the article examines the essence of the quality management model, which is based on the principles of total quality management TQM. The main components of the TQM model and the principles of its application are also discussed. The conclusion is drawn about the role of TQM in the effective development of the organization.*

***Ключевые слова**: качество, инновации, управление качеством, организация, модели управления качеством, модель TQM.*

***Key words:** quality, innovation, quality management, organization, quality management models, TQM model.*

На современном этапе развития экономики проблема качества является одним из ключевых факторов успешного функционирования фирмы на рынке. Говоря о "качестве", стоит понимать, что это системное понятие, которое отображает все аспекты деятельности предприятия. К таким аспектам относятся: стратегия фирмы; система производства; планирование и организация работы отдела маркетинга, финансов, управления человеческими ресурсами. В конкурентной

рыночной среде главным показателем при оценке производимой продукции, предоставляемых населению услуг является именно уровень качества [1, С. 236].

На современном этапе экономики значение инноваций для достижения эффективного развития организации постоянно возрастает, под влиянием все ускоряющихся темпов изменений во внешней среде [2, С. 678]. Постоянно появляющиеся новые технологии, изменчивость предпочтений и вкусов потребителей, и все более ужесточающаяся конкуренция являются причиной сокращения жизненного цикла продукции.

Как показывает практика последних лет, как известные западные компании, так и российские организации при управлении фирмой акцентируют особое внимание на инновационные подходы в управлении качеством. Одной из таких наиболее известных концепций является концепция всеобщего управления качеством (Total Quality Management - TQM) [3, С. 352].

Концепцию TQM можно считать инновационным методом, так как она предполагает непрерывное улучшение качества всех процессов в организации. Сущность такой концепции заключается в том, что организация должна не только работать над повышением качества продукции, но и уделять постоянное внимание повышению качества функционирования организации в целом. Всеобщее управление качеством делает акцент на параллельном усовершенствовании трех параметров, с помощью которых достигается более быстрое и эффективное развитие бизнеса. Это такие параметры как:

1. Качество продукции;

2. Качество организации процессов производства и производственного сервиса;

3. Повышение уровня квалификации персонала.

Понятие "качество", лежащее в основе концепции всеобщего управления качеством определяется следующими категориями: степень удовлетворенности потребителей; рост показателей компании (качественных и количественных); повышение удовлетворенности сотрудников своей работой.

TQM является инновационной системой управления, основанной на производстве качественных с точки зрения потребителя товаров и услуг.

В основе TQM лежат-таки принципы, как:

1. ориентация деятельности фирмы на потребителей
2. вовлеченность работников в процесс управления
3. подход к системе качества как процессу
4. системный подход в управлении
5. постоянное улучшение всех процессов на предприятии

Обобщая вышесказанное, можно сделать вывод, что главной целью TQM является планомерное достижение стратегической цели организации посредством непрерывного улучшения своей деятельности.

Развитие организации протекает на фоне непрерывного освоения все новых элементов: непрерывно обновляется модель, как корпоративного менеджмента, так и менеджмента качества, определяемый как инновационный подход у управления [4, С. 455].

Концепцию TQM необходимо внедрять организациям, достигшим высот в управлении, так как в таком случае результаты от внедрения модели будут высокоэффективны, что позволит в дальнейшем обеспечить существенное конкурентное преимущество, высокий потенциал работы и новый этап в развитии.

Таким образом, организации, совершенствующие бизнес посредством применения инновационной концепции TQM как системы улучшения качества своей профессиональной деятельности, могут рассчитывать на устойчивое и эффективное функционирование на рынке в будущем.

Список литературы

1. Романовская Е. В., Анализ подходов к системе управления качеством продукции / Международный журнал прикладных и фундаментальных исследований, 2016. №8. С. 236-239. [Электронный ресурс] URL: https:/www.elibrary.ru /item.asp?id=26426376 (Дата обращения: 26.12.2020).

2. Хэ Жуй, Система управления качеством продукции на предприятии / Форум молодых ученых, №1. 2020. С. 678-682. [Электронный ресурс] URL: https:/www.elibrary.ru/item.asp?id=42651737 (Дата обращения: 26.12.2020).

3. Мещеров М. М., Модель управления качеством, основанная на принципах всеобщего управления качеством TQM / Аллея наук. №11. 2019. С. 352 - 356. [Электронный ресурс] URL: https:/www.elibrary.ru/item.asp?id=41878760 (Дата обращения: 26.12.2020).

4. Хаирова С. М., Инновационный подход в управлении качеством / МЕЖДУНАРОДНАЯ 66-Я НАУЧНО-ПРАКТИЧЕСКАЯ КОНФЕРЕНЦИЯ ФГБОУ ВПО «СИБАДИ». 2016. С. 453-456. [Электронный ресурс] URL: https:/www.elibrary.ru/item.asp?id=23387029 (Дата обращения: 26.12.2020).

УДК 338.244

СУЩЕСТВУЮЩИЙ ИНСТРУМЕНТАРИЙ АНАЛИЗА ОСНОВНЫХ СРЕДСТВ ОРГАНИЗАЦИИ

Бухонов Владислав Юрьевич
магистрант
Яковлев Андрей Васильевич
кандидат технических наук, доцент
ФГБОУ «Воронежский государственный лесотехнический университет им. Г. Ф. Морозова», город Воронеж

***Аннотация**: в статье представлена совокупность основных инструментов анализа основных средств организации, представленная в тематической экономической литературе на данный момент и даны их характеристики.*

***Abstract:** the article presents a large set of basic tools for analyzing the organization's fixed assets, presented in the thematic economic literature at the moment and gives their characteristics.*

***Ключевые слова:** основные средства, эффективность использования основных средств, степень использования основных средств и производственной мощности.*

***Keywords:** fixed assets, the efficiency of using fixed assets, the degree of use of fixed assets and production capacity.*

Направление анализа основных средств является одним из очень важных и неотъемлемых элементов комплексного анализа финансово-хозяйственной деятельности организации. Этот блок фигурирует практически в каждом учебнике экономического анализа в определенной мере и полноте. Тем не менее, существующие методы и инструменты анализа несовершенны и нуждаются в актуализации и развитии. Поэтому далее обобщим имеющийся в экономической литературе инструментарий анализа основных средств организации и выделим слабые стороны.

Обобщение материала позволяет выделить следующие направления анализа основных средств организации:

1) анализ структуры и движения, состояния основных средств;

2) анализ эффективности использования основных средств;

3) анализ степени использования основных средств и производственной мощности.

В блоке анализа структуры и движения состояния основных средств ученые предлагают проводить горизонтально-вертикальный анализ основных средств организации. Причем, рекомендуется проводить его на основе уже расклассифицированных данных об основных средствах; статьи отчетности для усиления их аналитической значимости распределяют для создания следующих структур: основные средства производственные и непроизводственные, арендованные и собственные, активные и пассивные, основные средства в эксплуатации и переданные на консервацию или в аренду [1]. На основе анализа делают выводы о наиболее «значимых и крупных элементах состава на начало периода и конец периода», о характере динамики их развития. Так, позитивным считается более весомый показатель производственной части относительно непроизводственной, темп роста первой также должен превышать рост последней. Аналогичное соотношение наблюдается и относительно активной и пассивной частей.

В целом, результатом блока анализа структуры и движения основных средств является множество разрозненных, явных фактов о «технической оснащенности и условиях производства» [3] организации.

Также в этом блоке оценивают состояние основных средств. Для этого используют такой набор показателей как:

– коэффициент обновления. Он рассчитывается как отношение первоначальной стоимости введенных за рассматриваемых период основных средств к общей первоначальной стоимости основных средств на конец этого периода, и показывает темп обновления компанией своих основных средств;

– коэффициент выбытия. Также один из основополагающих

коэффициентов, который рассчитывается как отношение первоначальной стоимости выведенных за рассматриваемых период основных средств к общей первоначальной стоимости основных средств на начало этого периода.

Данные показатели являются очень популярными для создания различных модификаций. Так, изменяя числитель, получают коэффициент ликвидации, который отображает именно долю ликвидированных основных средств; коэффициент замены, показывающий долю выбывших основных средств по причине износа. Коэффициент обновления видоизменяют в коэффициент поступления (вновь поступивших) и коэффициент ввода (вновь введенных в эксплуатацию основные средства). Причиной таких дроблений является важность, по мнению ученых, детализации причин и форм обновления, будь то реконструкция, расширение и так далее.

Обратим внимание, что оба коэффициента не аналогичны, так как имеют разное основание, что обосновано различиями баз для точного отражения структуры основных средств. Тем не менее, по знаменателю также существуют показатели-гибриды. Так, приводят коэффициент масштабности обновления, рассчитываемый как отношение введенных на начало года основных средств к их общей стоимости на аналогичную дату. Существуют и предложения аналогичных показателей и с обратной комбинацией баз, но большинство из модификаций обладают низкой аналитической ценностью - перегружают процесс анализа в большей мере, чем дают стоящие факты - и могут быть полезны только в отдельных случаях, например, при проведении мониторинга в организации с определенной спецификой.

Следующий выделяемый учеными блок посвящен анализу эффективности использования основных средств. Так как основные средства — это один из видов производственных ресурсов, оценка их эффективности крайне важна. Последняя характеризуется показателями фондоотдачи, фондоемкости, фондовооруженности, рентабельности, относительной экономии средств, повышения объема производства товаров, повышения производительности труда, снижения

себестоимости товаров и затрат на воспроизводство основных средств, увеличения сроков службы средств труда [4].

Анализ фондоотдачи принято производить с помощью факторных моделей, вариаций которых в экономической литературе представлено целое множество, начиная от глобальных и заканчивая слишком подробными, дроблеными. Так, анализ показателя ученые предлагают производить через модель, включающую до 8 факторов: удельный вес действующего оборудования (машин и оборудования) в активной части основных фондов, удельный вес активной части основных фондов, коэффициент сменности, коэффициент загрузки оборудования, количество отработанных дней, средняя продолжительность одной смены, выручка, средняя стоимость единицы оборудования. Такая подробная модель далеко не всегда несет высокую аналитическую ценность, а даже наоборот, может повлечь за собой формулировку некорректных выводов, ведь каждый из показателей условен и может требовать множество уточнений и правок к своей сути.

Еще один выделяемый учеными блок затрагивает аспект загрузки и мощности оборудования, и носит название анализа степени использования основных средств и производственной мощности.

Для анализа степени использования основных средств предлагают применять в качестве инструментов такие показатели как:

– коэффициент использования парка наличного оборудования (отношение количества действующего оборудования к количеству наличного оборудования);

– коэффициент использования парка установленного оборудования (отношение количества действующего оборудования к количеству установленного оборудования);

– коэффициент использования сданного в эксплуатацию оборудования (отношение количества установленного оборудования к количеству наличного оборудования).

Ученые советуют делать следующий вывод на основании этих коэффициентов: если значения показателей близки к единице, то оборудование

используется с высокой степенью загрузки, а производственная программа соответствует производственной мощности [2].

Исследование доказывает, что приведённый учеными комплекс инструментов несмотря на необходимость определенной доработки и уточнения, достаточен по объему, аналитически обоснован и позволяет получать достаточные результаты для формирования автономных выводов. Но необходим механизм, позволяющий консолидировать их воедино. Более того, этот механизм должен завершаться количественным выражением результата (для возможности сопоставления с другими организациями и т. д.), а также предоставлять возможность для формулировки общего вывода о результатах развития основные средствами организации.

Список литературы

1. Анализ и диагностика финансово-хозяйственной деятельности предприятий: учебник / Под ред. Позднякова В. Я. – Москва: НИЦ ИНФРА-М, 2016. - 617 с.

2. Бариленко, В. И. Комплексный анализ хозяйственной деятельности: Учебник и практикум для академического бакалавриата / под ред. В. И. Бариленко. – Москва: Издательство Юрайт, 2019. – 455 с.

3. Комплексный экономический анализ предприятия / под ред. Н. В. Войтоловского, А. П. Калининой, И. И. Мазуровой. – Санкт-Петербург: Питер, 2018. – 576 с.

4. Шеремет, А. Д. Анализ и диагностика финансово-хозяйственной деятельности предприятия: учебник / А. Д. Шеремет. — 2-е изд., доп. — Москва: ИНФРА-М, 2019. — 374 с. — Текст: электронный. - URL: https:/znanium.com /catalog/product/988952 (дата обращения: 10.01.2021).

УДК 338.001.36

ИНДЕКС ОЛИВЬЕ КАК ВАЖНЫЙ ЭКОНОМИЧЕСКИЙ ПОКАЗАТЕЛЬ

Гаркушин Е. В.
Максимов Н. А.
научный руководитель Максимов А. Г.
доцент кафедры разведения сельскохозяйственных животных, частной зоотехнии и зоогигиены имени академика П. Е. Ладана,
кандидат сельскохозяйственных наук
ФГБОУ ВО «Донской государственный аграрный университет»

Аннотация: *в данной исследовательской работе проведен сравнительный анализ индекса оливье в различных плоскостях: было проведено сравнение индекса за несколько лет, была проанализирована цена салата в различных сетевых магазинах, а также мы провели сравнительный анализ индекса оливье в разных регионах – от Ростовской области до Приморского края.*

In this research work, a comparative analysis of the Olivier index in various planes was carried out: the index was compared over several years, the price of salad in various chain stores was analyzed, and we also carried out a comparative analysis of the Olivier index in different regions - from the Rostov region to the Primorsky Krai.

Ключевые слова*: индекс оливье, регионы, анализ цен на ингредиенты в сетевых магазинах, рецепты.*

Keywords*: olivier index, regions, analysis of prices for ingredients in chain stores, recipes.*

Индекс оливье является одним из самых распространенным и, пожалуй, самым необычным экономическим показателем для стран, проживающих на территории бывшего Советского Союза. Данный показатель обычно подсчитывается в последних числах декабря каждого года, перед новогодними праздниками – именно в это время люди традиционно закупаются продуктами и готовят салат

оливье [1].

Для подсчета индекса оливье необходимо просто сложить сумму цен каждого из продуктов, входящих в состав салата (на семью из четырех человек). В перечень продуктов, необходимых для салата, традиционно входят: яйца – 4 штуки, соленые огурцы – 500 гр., майонез – 200 гр., морковь – 200 гр., картофель – 500 гр., зеленый горошек – 380 гр., лук репчатый – 100 гр [2].

На 2020\21 год индекс оливье составляет порядка 418 рублей. Поскольку значительно выросли цены на все ингредиенты новогоднего салата, сильно увеличилась стоимость салата. Однако цена неизменной осталась лишь на один ингредиент – майонез. Незаменимая заправка показала тенденцию на значительное снижение цены. В этом году цена на 1 кг картофеля составляет 30 руб., 1 кг колбасы – 360 руб., 10 яиц – 86 руб., зеленого горошка – 68 руб., 1 кг консервированных огурцов – 172 руб., майонеза – 78 руб., 1 кг лука – 25 руб.

Однако, поскольку люди имеют разные вкусы – наличие тех или иных ингредиентов будет отличаться, значит средняя цена за порцию салата – тоже.

Попробуем проследить за ходом индекса оливье по годам, за тем, как он изменился за последние 2 года. Как уже было написано ранее, на 2020/21 год индекс оливье составляет 418 рублей. На 2019/2020 год он был 340 рублей. Разница большая – она составляет 4,6 %. Цена на лук репчатый за последний год увеличилась на +10%, вареную колбасу на +6%, консервированные огурцы и горошек на +6%, майонез на +5%, куриные яйца на +1%, на картофель и морковь же цена снизилась – на -3%, и -11% соответственно. Если обратить внимание на тот факт, что по официальным заявлению инфляция составила ~3,5%, можно сделать вывод, что на продукты основного набора цены превышают ход инфляции [3].

Попробуем подсчитать суммарную цену продуктов для салата в сетевых магазинах, таких как Пятерочка, Ашан и Перекресток в таблице 2.

Производим подсчёт. «Итого» в «Пятерочке» ингредиенты на 1 кг салата стоят 168 рублей, В «Ашане» 170 рублей, и в «Перекрестке» 167 рублей. Так, в

«Ашане» и «Пятерочке» колбаса имеет одинаковую цену, в то время как овощи в «Ашане стоят дороже на 2-4 рубля.

Таблица 2 - Стоимость продуктов в супермаркетах [4]

	Пятерочка	Ашан	Перекресток
Докторская колбаса (200 г.)	70 руб.	70 руб.	60 руб.
Картофель (200 г.)	4 руб.	6 руб.	4 руб.
Морковь (150 г.)	3 руб.	7 руб.	3 руб.
Зеленый горошек (100 г.)	22 руб.	18 руб.	19 руб.
Огурцы (100 г.)	7 руб.	10 руб.	15 руб.
Майонез (100 г.)	23 руб.	20 руб.	25 руб.
Яйца (4 шт.)	29 руб.	34 руб.	28 руб.
Зелень (10 г.)	10 руб.	5 руб.	13 руб.

В «Перекрёстке» самый дорогой майонез, а вот колбаса дешевле. В «Ашане» наиболее выгодно можно приобрести зеленый горошек, а в «Пятерочке» выгоднее купить куриные яйца категории С0.

Теперь проанализируем, в каком из регионов самый высокий и самый низкий индекс оливье. В Омской области индекс составляет 242 рубля – здесь он самый низкий. В Тагиле – 281 руб., в республике Карелия – 299 руб., в Ростовской области – 299 руб., Ставропольском крае – 320 руб., Оренбургской области – 420 руб., Тюмени – 482 руб., Приморском крае – 533 рубля.

Жителям Ростова-на-Дону в этом году за компоненты салата оливье нужно подготовить 315 рублей. В этом регионе салат за год подорожал на 9,3%. Картофель в Ростовской области подорожал на 19%, а морковь – на 45%.

Самый дешевый оливье можно приготовить в Омской области – цена составляет всего лишь 242 рубля, однако, если поменять дешевые продукты на более дорогие – ценник вырастает почти в два раза – до 466 рублей. Наиболее высокий разброс цен имеет вареная колбаса – именно из-за это продукта, по большей части, обуславливается высокая цена.

Самый дорогой оливье – в Приморском крае. В прошлом году он равнялся 365 рублям. Такой разброс цен объясняется скачком цен на продукты питания в

последние месяцы. По данным Примстата, с начала года цена на продукты сначала выросли на 5,5%, в первую очередь за счет подорожания плодоовощной продукции на 13% в целом.

Таким образом мы видим, что индекс оливье – довольно многогранный инструмент, благодаря которому можно оценить состояния экономических показателей как в отдельном регионе отдельно, так и в любом населенном пункте. Индекс оливье так же позволяет нам сравнить рыночные цены в разных регионах, проводить сравнительный анализ.

Список литературы

1. Кистанов, В. В. Региональная экономика России: Учебник / В. В. Кистанов, Н. В. Копылов. – М.: Финансы и статистика, 2018. – 584 с.

2. Индекс оливье [Электронный ресурс] URL: https:/rosstat.gov.ru /folder /70843/document/70845/.

3. Об индексах потребительских цен в России и зарубежных странах в ноябре (оперативная информация). [Электронный ресурс] URL: https:/rosstat.gov.ru /folder/70843/document/110081/.

4. Все акции [Электронный ресурс] URL: https:/5ka.ru/special_offers/.

УДК 001

ФИНАНСОВЫЕ КРИЗИСЫ 21 ВЕКА

Валишева Алсу Шамиловна
Ефимова Элина Владиславовна
Окользина Марина Дмитриевна
студентки 2 курса экономического факультета
Научный руководитель – Нуретдинов И. Г.
ФГБОУ ВО Ульяновский ГАУ

Ключевые слова: *кризис, финансы, проблема баланса, финансовые кризисы.*

Keywords: *crisis, Finance, the problem of balance, financial crises.*

21 век самый лучший век, ведь это век технологий, а также век многочисленных финансовых кризисов. Каждый кризис по-своему сказался на мир в целом. У каждого кризиса своя история и свои уроки для человечества.

The 21st century is the best centur, because it is the age of technology, as well as the age of numerous financial crises. Each crisis has had its own impact on the world as a whole. Each crisis has its own history and lessons for humanity.

Самый первый финансовый кризис произошел в Аргентине. Кризис 2001–2002 годов сочетал в себе валютный кризис и финансовую панику: из-за того, что валюта не была привязана к доллару США, аргентинское песо пришло в упадок. Банковские вкладчики запаниковали, когда правительство Аргентины заигрывало с замораживанием депозитов, что привело к резкому повышению процентных ставок.

1 декабря 2001 года министр экономики Доминго Кавалло предпринял шаги по замораживанию банковских вкладов. Семьи остались без сбережений, а инфляция достигла астрономических 5 000%. В течение недели Международный валютный фонд (МВФ) объявил, что больше не будет поддерживать Аргентину; страна объявила о серии дефолтов, и международные власти не верили, что

адекватные реформы будут проведены.

Правительство Аргентины потеряло доступ к рынкам капитала, и частные аргентинские финансовые учреждения также были отрезаны. Многие компании закрылись. Иностранные банки - большое присутствие - сняли свои активы вместо того, чтобы рисковать ими. Неустойчивый и экстремальный характер процентных ставок делал практически невозможным надлежащее функционирование финансовой компании.

В конце 1990-х годов банковский сектор Аргентины был известен своими прогрессивными правилами, но это не остановило кровавую бойню 2001–2002 годов. К 2002 году уровень дефолта среди эмитентов облигаций составлял почти 60%; дела у местных должников не улучшились, и их последующие дефолты сокрушили коммерческих кредиторов.

Глобальный финансовый кризис 2007–2009 годов, который широко считается самым серьезным глобальным экономическим кризисом со времен Великой депрессии, начался в Соединенных Штатах и распространился на большинство развитых стран. О природе и причинах Великой рецессии написано много, но основная история сосредоточена вокруг крупных инвестиционных банков, которые чрезмерно интернализировали себя через ценные бумаги, обеспеченные ипотекой (MBS).

Прибыльность и стоимость инструментов MBS банков основывались на росте цен на жилье, вызванном неустойчивым пузырем активов на рынке жилья США. Падение цен на жилье вызвало цепную реакцию дефолтов эмитентов облигаций по всей стране, начиная с субстандартных ипотечных кредитов и в конечном итоге распространившись на рынок MBS.

К сожалению, для международных инвестиционных банков вся мировая финансовая система в 1990-х и начале 2000-х годов становится все более взаимосвязанной. Мусорные ценные бумаги, обеспеченные ипотечными кредитами с плавающей процентной ставкой, многие из которых необъяснимо имеют рейтинги AAA от Moody's и Standard & Poor's, пронизаны портфелями японских и

европейских инвесторов.

Ранние стадии кризиса начались во второй половине 2007 года и, наконец, достигли своего пика в сентябре 2008 года. Обязательствами были приняты несколько глобальных инвестиционных банков, в том числе Lehman Brothers, AIG, Bear Stearns, Countrywide Financial, Wachovia и Washington Mutual.

В Европе было много банковских банкротств, и даже страны, которые не должны были быть в кризисе, по-прежнему страдают от экономического союза ЕС. Худшая рецессия в США произошла в конце 2008 - начале 2009 года, но на Европу ушли месяцы. Больше всего пострадали такие страны, как Греция, Ирландия и Португалия.

Эффект глобального финансового кризиса можно суммировать следующей статистикой: после Второй мировой войны мировая экономика сократилась только за один финансовый год, в этом году в 2009 году, когда внутренний продукт Общий валовой (ВВП) мировой валовой вырос с 63 долларов. От 07 трлн до 59 долларов 78 триллионов.

Российская экономика, возглавляемая Владимиром Путиным, значительно выросла в первой половине 21 века, во многом благодаря процветающему энергетическому сектору и росту мировых цен на сырьевые товары. Российская экономика настолько зависела от экспорта энергоносителей, что почти половина доходов правительства России приходилась на продажу нефти и природного газа.

Финансовый кризис в России, начавшийся в 2014 году, вызвал ухудшение экономической ситуации, на которое повлияли введение экономических санкций в отношении России и резкое снижение цен на энергоносители, реализация которых составляет большую часть доходов бюджета страны. Совокупность внешних и внутренних факторов придает кризису определенную уникальность. Мировой финансовый кризис приводит к оттоку иностранного капитала из страны, обнищанию фондовых бирж, проблемам на межбанковском рынке, трудностям с ликвидностью и платежеспособностью, росту инфляции, значительному ухудшению ситуации во многих секторах российской экономики и снижению

реальных доходов населения страны.

С июня 2014 года мировые цены на нефть упали. Средняя цена барреля нефти за шесть месяцев упала почти на 40% по сравнению с предыдущим порогом в 100 долларов. Примечательно, что падение ниже 100 долларов примечательно, потому что это количество, которое российские официальные лица считают необходимым для сбалансированного бюджета.

Путин обострил энергетическую проблему, вторгшись в Крым и Украину и аннексировав их, что привело к экономическим санкциям со стороны Соединенных Штатов и Европы. Крупные финансовые институты, такие как Goldman Sachs, начали сокращать российский капитал и ликвидность. Правительство России отреагировало на агрессивную денежно-кредитную экспансию, которая привела к высокой инфляции и снижению потерь среди российских банков.

По состоянию на декабрь 2015 года финансово-экономический кризис в России не разрешился. Многие экономисты прогнозируют высокую инфляцию и ее сокращение в 2016 году, особенно на фоне того, что отношения России с Западом продолжают ухудшаться.

Последствия кризиса для государства следующие.

1. Девальвация рубля — это падение стоимости валюты по сравнению со стоимостью золота и иностранной валюты.

2. Банковская система и сбережения граждан. Что касается банковской системы, то здесь ужесточаются банковские требования к потенциальным заемщикам, повышаются процентные ставки по выданным кредитам и сокращаются многие ипотечные и потребительские программы.

3. Промышленность и занятость. Практически все предприятия ощутили влияние финансового кризиса на Россию, особенно компании, ориентированные на экспорт.

4. Земля и постройки. Анализируя ситуацию на рынке недвижимости, можно проследить тенденцию того, что цены на землю и недвижимость претерпели изменения в сторону понижения, именно в этой сфере финансовый кризис

сыграл для России положительную роль, спасая рынок недвижимости. искусственное повышение стоимости объектов и постоянный рост цен в этой сфере.

Подводя итог ко всему вышесказанному можно сделать вывод о том, что финансовый кризис не всегда плохо, он приносит и свои какие-то хорошие моменты, но не всегда, конечно, население чувствует позитивные изменения.

Список литературы

1. «Одиссей против хорьков» Георга фон Вальвица (Издательство Института Гайдара, Москва, 2016, пер. А. Гусева).

2. «Бумеранг. Как из развитой страны превратиться в страну третьего мира» Майкла Льюиса (Издательство «Мысль», Москва, 2017, пер. А. Столярова).

3. «Доктрина шока: Расцвет капитализма катастроф» Наоми Кляйн (Издательство Corpus, Москва, 2012, пер. М. Кононенко).

УДК 006.065.2

МЕНЕДЖМЕНТ НЕПРЕРЫВНОСТИ БИЗНЕСА В УСЛОВИЯХ РАСПРОСТРАНЕНИЯ КОРОНАВИРУСНОЙ ИНФЕКЦИИ

Лысенко Арина Дмитриевна
студент
научный руководитель Целин Владимир Евгеньевич
к.э.н., доцент кафедры менеджмента и организации производства
Самарский национальный исследовательский университет имени академика С. П. Королева, город Самара

Аннотация: *в статье проводится анализ влияния стандартов ISO 22301 и ISO 22313 на устойчивость деятельности организаций в период распространения коронавирусной инфекции. Особое внимание отводится практике внедрения менеджмента непрерывности бизнеса на предприятиях. Также исследуется практика внедрения менеджмента непрерывности бизнес на российских предприятиях.*

Abstract: *the article analyzes the impact of ISO 22301 and ISO 22313 standards on the sustainability of organizations during the spread of coronavirus infection. Particular attention is paid to the practice of implementing business continuity management at enterprises. The practice of introducing business continuity management at Russian enterprises is also investigated.*

Ключевые слова: *антикризисное управление, менеджмент непрерывности бизнеса, пандемия COVID-19, риски, риск-менеджмент, устойчивость организации.*

Keywords: *crisis management, business continuity management, COVID-19 pandemic, risks, risk management, organizational sustainability.*

В 2020 году в связи с пандемией COVID-19 антикризисное управление, которое внедряют далеко не все российские предприятия, стало как никогда актуальным, поскольку необходимо было очень быстро перестраивать структуру

бизнеса, принципы его ведения и реагирования на динамично меняющиеся условия внешней среды. Хорошим подспорьем стал международный стандарт ISO 22301 «Менеджмент непрерывности бизнеса», который не только был рассчитан на такие ситуации, но и позволил организациям, применяющим его, не потерять свои позиции на рынке [2].

Менеджмент непрерывности бизнеса (business continuity management): — это одна из разновидностей риск-менеджмента, направленная на управление риском прерывания бизнес-процессов внешними факторами (наводнения, землетрясения, ураганы, террористические атаки, пожары, кибератаки, сбои в ИТ-оборудовании, проблемы в цепи поставок, эпидемии и пандемии) [3].

Согласно майским исследованиям Королевского института качества CQI и компания Qualsys выяснилось, что 89% организаций, сертифицированных по стандарту ISO 22301, успешно справились с новыми условиями ведения бизнеса [4].

Среди источников, в которых можно также позаимствовать лучшие практики внедрения ISO 22301, стоит отнести стандарт ISO 22313 «Менеджмент непрерывности бизнеса». В нем более подробно отражено то, что в ISO 22301 представлено в виде кратких требований. Сертификация проводится по ISO 22301, а ISO 22313 можно использовать как руководство по внедрению [5].

Основными инструментами менеджмента непрерывности бизнеса (BCM) являются:

1. Применение модели PDCA (планирование-действие-проверка-действие), предполагающей постоянное совершенствование BCM.

2. Проведение аудитов, постоянный контроль.

3. Анализ рисков появления и влияния чрезвычайных ситуаций на деловые процессы и функции.

4. Стратегическое и тактическое планирование непрерывности информационно-коммуникационных технологий (ИКТ) [1].

Успех организаций, сертифицированных по стандартам ISO 22301 и ISO

22313 во время пандемии COVID-19 обусловлен тем, что в момент, когда произошло массовый переход на удаленную работу, компании не думали, как поступить в той или иной ситуации. Они имели четкий план действий и стратегию выхода на прежние показатели эффективности, которые позволили не прерывать деятельность, а продолжить ее в новых условиях.

По данным ежегодного исследования The ISO Survey в 2018 году в мире насчитывалось 1506 действующих сертификатов соответствия ISO 22301. Стоит также отметить, что многие организации применяют инструменты, предложенные в стандарте, но не сертифицируются по нему несмотря на то, что это могло бы стать их конкурентным преимуществом.

Всегда полезно учесть опыт компаний, которые уже внедрили стандарт. Например, CBRE – компания, которая сдает здание в аренду и обслуживает его для клиентов, внедрила и сертифицировала систему менеджмента по ISO 22301. Сложнее всего в процессе внедрения ISO 22301 для нее дались анализ последствий для деятельности, изменение корпоративной культуры и выбор области применения стандарта.

Другие компании используют ISO 22301 в качестве инструмента привлечения клиентов. Например, для Международного аэропорта им. Индиры Ганди в Нью-Дели целью сертификации по ISO 22301 была демонстрация путешественникам готовности аэропорта к чрезвычайным ситуациям, приводящим к временному прерыванию критичных процессов, например, сбоям в электропитании или системе регистрации пассажиров. Сертификат позволяет внушить уверенность клиентам, поставщикам, регуляторам и другим заинтересованным сторонам, что в компании действует система непрерывности, и в случае непредвиденных обстоятельств бизнес-процессы будут должным образом защищены [5].

В России при внедрении сертификации непрерывности бизнеса (рис.1), предприятия в основном (94%) ставят себе цель – достичь бесперебойности деятельности. Однако также внедрение принципов непрерывности бизнеса обусловлено требованиями регуляторов, акционеров и клиентов, которые не

меньше заинтересованы в благополучии компании.

Рисунок 1 - Цели российских компаний при внедрении непрерывности бизнеса, % [4]

При этом в 2018 году планы (рис.2) обеспечения непрерывности и восстановления деятельности, кризисного управления, восстановления ресурсов были не разработаны у 34%, 53% и 28% компаний соответственно.

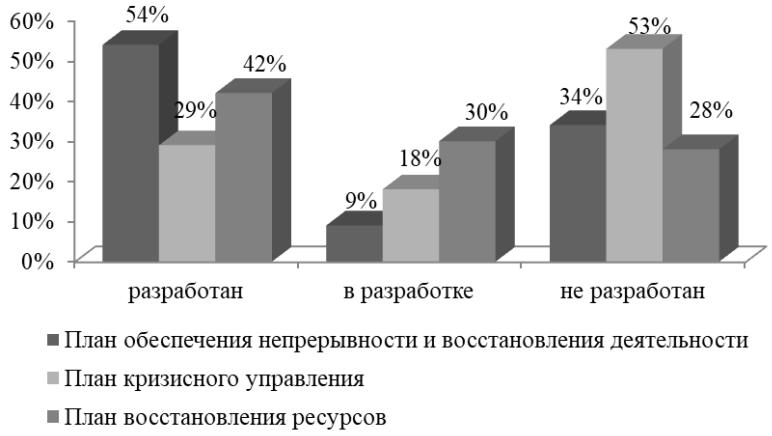

Рисунок 2 - Планы непрерывности деятельности на российских предприятиях, %

Чаще всего по отраслям в 2018 году были названы такие угрозы, как ошибка персонала и ИТ-сбой (программно-технические комплексы и системы) [4].

В результате проведенного исследования можно сделать вывод, что управление непрерывностью бизнеса во время пандемии COVID-19 обеспечило объединение всех мер целостный комплекс, рассчитанный под риски, связанные с

пандемией и позволяющий организациям осуществлять свою деятельность, несмотря на действие ограничений. Кроме того, ущерб, принесенный организациям, внедряющим менеджмент непрерывности бизнеса, был минимален.

Список литературы

1. ГОСТ Р ИСО 22313, Менеджмент непрерывности бизнеса, [Электронный ресурс]. –2015. - URL: https:/files.stroyinf.ru /Data2 /1/4293758 /4293758133.pdf

2. Дикастер, Стандарт непрерывности бизнеса ISO 22301, [Электронный ресурс]. –2020. - URL: http:/iso.dicaster.ru/standart-nepreryvnosti-biznesa-iso-22 30 1/

3. ISO, Безопасность и устойчивость-системы управления непрерывностью бизнеса-требования, [Электронный ресурс]. –2019. - URL: https:/www.iso.org/standard/75106.html

4. PwC, Непрерывность бизнеса в России, [Электронный ресурс]. –2019. - URL: https:/www.pwc.ru/ru/riskassurance/publications/assets/nepreryvnost-biznesa-pwc.pdf

5. SGS, Стандарт ISO 22301: системный подход к управлению непрерывностью бизнеса, [Электронный ресурс]. –2020. - URL: https:/www.sgs.ru /ru-ru/news/2020/07/standart-iso-22301-systemniy-podkhod-k-upravleniyu-neprer yv nostyu-biznesa

УДК 336.221

ИСТОРИЯ ВОЗНИКНОВЕНИЯ И РАЗВИТИЯ АКЦИЗОВ В РОССИИ

Масальская Марина Викторовна
кандидат экономических наук, доцент
Бордюкова Ирина Игоревна
студент 471 учебной группы,
Институт Академии ФСИН России

Аннотация: *современная налоговая система используется государством не только в фискальных целях, но и в целях стимулирования экономической активности хозяйствующих субъектов и решения других задач. При этом развитие института налогообложения невозможно представить без понимания его экономической сущности и анализа исторической ретроспективы. С этой целью авторы рассматривают процесс становления важной составляющей системы налогов и сборов в России - акцизов.*

Abstract: *the modern tax system is used by the state not only for fiscal purposes, but also to stimulate the economic activity of economic entities and solve other problems. At the same time, the development of the institute of taxation is impossible to imagine without understanding its economic essence and analyzing historical retrospect. To this end, the authors consider the process of becoming an important component of the system of taxes and fees in Russia - excise taxes.*

Ключевые слова: *история налогообложения, акцизы, винная монополия, табачная монополия.*

Keywords: *history of taxation, excise taxes, wine monopoly, tobacco monopoly.*

Акциз – косвенный налог, сложность структуры которого многовековой эволюцией. Данный вид налога является одним из древнейший, его становление началось в Древней Руси, основным косвенным налогом была дорожная

пошлина, взимаемая за проезд, перегон скота по дорогам и мостам, также владельцы заведений выплачивали князьям «бражную пошлину».

Первая налоговая система в России начала формироваться при князе Иване III, путем введения косвенных налогов, которые взимались в виде таможенных и винных пошлин. Бюджет государства состоял на 40% от винных откупов, при составлении контракта с правительственными органами, купцам передавалось право торговли вином. В 1747 году князем Иваном III была введена государственная монополия на продажу и производство спиртных напитков, а также были созданы приказы – первые налоговые органы.

Старый порядок продажи спиртного возобновился в 1533 году при Иване IV, государственная монополия была отменена, инициаторами отмены были бояре, которым монополия была не выгодна. В 1552 году появились казенные заведения, предназначенные для употребления спиртных напитков – «государевы кабаки», частная продажа алкоголя была незаконной. Таким образом, правом на производство, реализацию и ввоз алкоголя обладали только государство или отдельные лица.

Во второй половине XVII в. дважды запрещалась винная монополия (в 1652 г. и в 1681 г.), однако ее частично восстановили в 1663 году. Из-за эффективности применения винного налога царь Алексей Михайлович заменил прямые налоги косвенным налогом на соль, однако это привело только к сокращению ее потребления, и как следствие к дефициту бюджета. В 1705 году винная монополия стала преобладающим налогом, поскольку обеспечивала четвертую часть государственного бюджета.

При приемниках Петра I табачная монополия сменилась продажей табака с уплатой акциза, произошел пересмотр таможенных ставок в пользу понижения. Таким образом, мы видим, что данные меры были приняты с целью смягчения государственного регулирования, но в целом система косвенных налогов оставалась неизменной.

Важнейшим событием стало Положение о питейном сборе (вступило в

действие в 1863 г.), установившим акцизную систему, акциз взимался с производителя в зависимости от объема использованного сырья и производственных мощностей. Из этого следует, что расчет акциза производился с произведенной продукции, а не с реализованной. Главным новшеством данной реформы являлось разрешение на свободную продажу алкоголя, после этого налог стал единственным средством вмешательства государства в цену товара, и как следствие, в нем содержался государственный налог на потребление.

Так, во второй половине XIX в. акцизная система стала ведущей в системе косвенных налогов. В связи с распространением новых товаров, в виде акцизов появлялись новые косвенные налоги. Например, появление свеклосахарного производства способствовало введению нового акциза (1848 г.). В 1872 г. отменили государственную монополию на добычу и переработку нефти, что привело к установлению акциза с фотогенового производства, затем появился акциз с осветительных нефтяных масел (1888 г.). Акциз «с зажигательных свечек»имел полицейскую цель, в 1888 году начал действовать из фискальных соображений, он поступал в казну от производителей в зависимости от объема выпускаемого товара. Также были введены косвенные налоги с папиросных гильз и с разрезанной папиросной бумаги. Во второй половине 1880-х гг. доля винного дохода в бюджете снизилась, алкогольная продукция начала изыматься из частной продажи, и могла продаваться только в казенных винных лавках.

Косвенные налоги (в том числе прибыль от винной монополии, что составляло особую статью бюджета) в 1913 г. обеспечили 40,2 % государственных доходов и в 5раз превзошли сумму сбора прямых налогов. В частности, табачный акциз составил 78,8 млн., акциз с папиросных гильз и папиросной бумаги – 4,8 млн., с сахара – 149,2 млн., нефти – 48,6 млн., спичек – 20,1 млн., сборы с питей (не подверженных монополии) – 53,7 млн. руб., доход от казенной винной операции – 899,3 млн. [2]. Однако в связи с введением «сухого закона» система косвенных налогов подошла к своему кризису, что отрицательно сказалось на бюджете страны. Правительство, пытаясь возместить эту потерю, ввело акциз на

русский и персидский хлопок и чай.

Восстановление налоговой системы началось в начале 1920-х гг., путем введения расширения и уточнения потребляемых товаров. Первым был восстановлен акциз на виноградное вино (1921 г.), затем ввели акцизы с папиросной бумаги, спичек и табачных изделий. К середине 1920-х гг. акцизное обложение распространялось на: мед, нефтепродукты, промышленный спирт, чай, кофе, восковые свечи, сахар, а также текстильные изделия. Особенностью развития косвенного налога на данном этапе являлось восстановление соляного акциза, который стал важным способом получения денег от крестьян, потому что на рынке не хватало прочих продуктов потребления. Затем, начала возрастать роль акцизов на предметы излишнего потребления (парфюмерные и косметические изделия), и снижались акцизы на товары первой необходимости (1927 г.).

В 1930 году произошло коренное изменение системы взимания косвенных налогов в рамках централизации управления народным хозяйством, в результате которой все акцизы объединились в налог с оборота.

Новый этап развития акцизы начался с краха советской системы и возникновения острой необходимости воссоздания системы косвенных налогов. Во вступившем в силу в 1992 году законе «Об акцизах» в список подакцизных товаров включались: табачные изделия, алкогольная продукция, меховые изделия, легковые автомобили, шоколад, изделия из фарфора и хрусталя, ювелирные изделия, ковры, икру и рыбные деликатесы. На сегодняшний день акцизы взимаются с 18 групп товаров, к ним в соответствии с главой 22 НК РФ относятся: этиловый спирт, спиртосодержащая продукция, табачная продукция, легковые автомобили, мотоциклы, автомобильный бензин, бензол, нефтяное сырье, природный газ и др. В первые годы XXI в. их сборы обеспечивали 10-ую часть налоговых доходов. Доля акцизов в доходах консолидированного бюджета за январь-сентябрь 2019 г. составляла 9,35%, что больше поступлений аналогичного периода 2018 г. на 20,4%. Укрепление позиции акцизов связано с повышением ставок на подакцизные товары [4]. Отличием данного этапа по сравнению с другими

является преобладание доли прямых налогов над косвенными в доходах консолидированного бюджета.

Исходя из всего вышесказанного, мы можем сделать вывод, что в силу того, что подакцизные товары и услуги представляют собой определенные угрозы индивиду и обществу, государство сокращает, регулирует их потребление, используя специфический косвенный налог – акциз. Он специфичен в силу того, что стоимостной формой опосредует свою внутреннюю связь с полезностью и качеством блага, тогда как все другие налоги формируются по поводу стоимости созданного товара и получаемого при этом дохода. Следовательно, из данной качественной характеристики акциза, его можно отнести и к социальному налогу как производной нефункционального потребительского выбора и к демократичному налогу в связи с тем, что налоговые обязательства определяются в зависимости от выбора потребителя, а не обязанностей, которые государство возлагает на налогоплательщика.

Список литературы

1. Багдасарян Л. Ю. Эволюция косвенного налогообложения в России Багдасарян / Актуальные вопросы в научной работе и образовательной деятельности: материалы МНПК. – Тамбов: Бизнес-Наука-Общество, 2013. – Ч. 7. – с. 22.

2. Миллер Н. В. История налогообложения в России / Вестник Омского университета. – 2013. – №1. – с. 21.

3. Парыгина В. Г. Понятие, истории и функции акцизного налогообложения / Современное право. – 2014. – № 5. – с. 34.

4. Прокофьева Е. Н., Шадурская М. М., Привалова С. Г. / Акцизное налогообложение: эволюция и перспективы развития / Управленец. – 2017. – №2 (66).

5. Седова Н. В. Акцизное налогообложение в современной России / Финансы. – 2013. – №12. – с. 23.

УДК 330; 65

ОСНОВНЫЕ ТЕНДЕНЦИИ ЦИФРОВИЗАЦИИ В УПРАВЛЕНИИ ЦЕПЯМИ ПОСТАВОК

Нестерова Юлия Денисовна
студент
Мазурмович Ольга Николаевна
кандидат экономических наук, доцент
«Самарский национальный исследовательский университет
имени академика С. П. Королева»

Аннотация: *в данной статье рассматривается одна из актуальных тем цифровизации в управлении цепями поставок. Анализируются основные тенденции и ключевые технологии. Рассматриваются применения данных технологий на практике.*

This article examines one of the topical topics of digitalization in supply chain management. The main trends and key technologies are analyzed. The application of these technologies in practice is considered.

Ключевые слова: *цифровизация, управление цепями поставок, логистика, 3D-печать, виртуальная реальность, технологии, интернет вещей, дроны.*

Keywords: *digitalization, supply chain management, logistics, 3D printing, virtual reality, technology, internet of things, drones.*

В современном мире большое внимание уделяется цифровизации, она трансформирует и логистическую отрасль. Цифровизация способна менять каналы движения товаров, форматы поставки и процессы управления. Компании, которые вкладывают в цифровые технологии, вырываются в лидеры отрасли. Однако уровень применения «Цифры» в России достаточно низок, так как часть технологий все еще остается недоступной из-за дороговизны.

Цифровая логистика способна хранить, искать и передавать информацию, также прогнозировать и выявлять потребности, оптимизировать маршруты. Все

это является необходимым для повышения конкурентоспособности логистической отрасли.

В логистике может быть выявлено несколько ключевых технологий, обеспечивающих устойчивую, быструю и надежную логистику [4, 23с].

3D-печать.

Данная технология доступна в массовом масштабе, способна снизить затраты на изготовление продукции. Как результат:

– сокращение цепи поставок за счет «печати» изделий под заказ и снижения запасов готовой продукции;

– дополнительная прибыль;

– поставка сырья логистическими компаниями вместо готовой продукции.

Рисунок 1 - Общая схема Аддитивного производства

56% респондентов в рамках исследования Ernst & Young, полагают, что 3D-печать позволит снизить расходы на логистику уже в ближайшие 3 года. Об этом сообщает ТАСС. Степень проникновения технологии по всему миру в среднем возросла за последние три года с 24% до 65%, а в Азии уже превышает 80%.

В настоящее время объемы аддитивного производства чрезвычайно малы – всего 0,02% мирового производства. Поэтому пока эта технология не оказывает заметного влияния на рынок грузоперевозок [5].

Интернет вещей (IoT)

Характеристики технологии:

– используется с облачными GPS- системами;

– отслеживает отдельные партии грузов и их состояние;

– использование чипов радиочастотной идентификации (RFID).

Как результат: высокий потенциал использования; отсутствие потерь при транспортировке и хранении товара; оперативное предотвращение повреждения или хищения груза; климат-контроль в местах складирования; идентификация параметров дорожной обстановки.

Один из примеров применения Интернет вещей в перевозках служат умные контейнеры SkyCell. Контейнеры идеально подходят для перевозки биофармацевтических препаратов, которые особенно чувствительны к колебаниям температуры, изменению pH и загрязнению окружающей среды.

Каждый из контейнеров SkyCell оснащен датчиком IoT, который подключается к облаку данных. С помощью сервиса появляется возможность дистанционно контролировать и вмешиваться в каждый контейнер, чтобы обеспечить все стандарты качества при перевозке товаров [1].

Доставка грузов дронами

Достоинства: быстрая доставка небольших грузов, высокая скорость и точность доставки

Результат: использование 3PL-операторами, сокращение цепи поставок, снижение расходов на транспортировку.

Недостатки: отсутствуют нормы и правила, связанные с государственным регулированием, безопасностью воздушного движения, разрешенные размеры и вес дрона.

Стоимость дрона для перелетов в городской среде может составлять до 500 тыс. руб., монокрыло на большие расстояния для перевозки грузов до 6 кг— 3–5 млн, а программное обеспечение — около 100 тыс. руб., оценивает эксперт Softline Александр Клецков.

Расчеты себестоимости и времени при доставке фургоном и коптером (источник Ernst & Young):

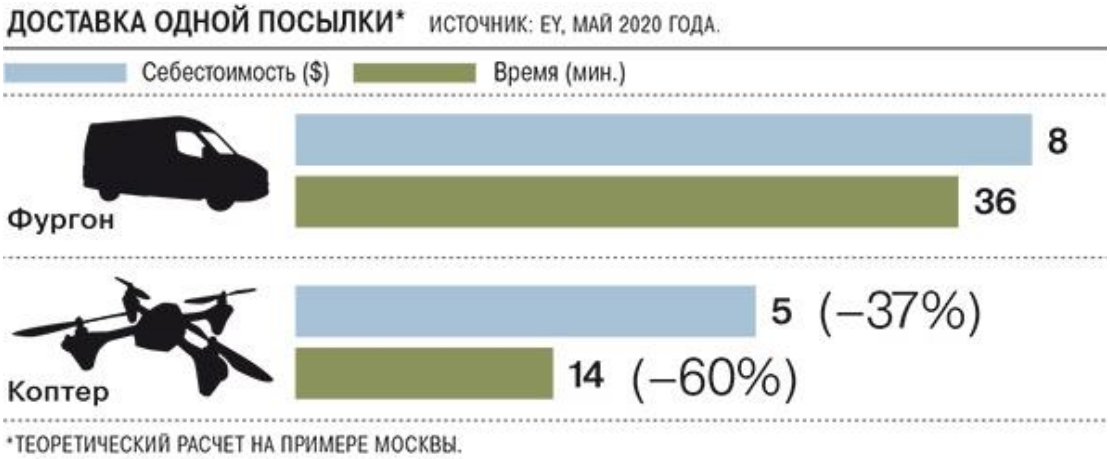

Рисунок 1 – Сравнение доставки фургоном и коптером

Себестоимость доставки дронами значительно снижается, а время уменьшается на целых 60%, поэтому выгода приобретения дронов существенна [2].

Дополненная реальность (Augmented reality, AR)

Характеристика:

– способность обеспечивать прямое или косвенное представление о реальном мире за счет дополнительных элементов восприятия реальности компьютером;

– расширенное представление о мире в режиме реального времени. Компьютером;

– расширенное представление о мире в режиме реального времени.

Результаты внедрения технологии: детальное ознакомление с внешней средой логистическим оператором (получение подробной информации о грузе); улучшение обработки груза, увеличение скорости доставки груза, сокращение общих затрат.

Опыт использования дополнительной реальности есть и у компании DHL, с помощью AR-технологий сокращается время сбора посылок. AR-шлем способен в автоматическом режиме сканировать коды на палетах и выводить всю информацию на экран: сроки отправки, содержимое и параметры груза. В отличие от считывания RFID-меток и планирования в Excel, AR-шлем увеличивает пропускную способность склада на 50%.

По данным исследований, при использовании технологий точность

действий сотрудников доходит до 96%, а скорость работы обучающих программ увеличивается на 30% [3].

Из всего вышеизложенного, можно сделать вывод о том, что одной из самых перспективных технологий является дополнительная реальность. Ее преимущества:

– помогает избежать ошибок во время проектирования;

– ускоряет сборку продукции;

– упрощает ремонт и содержание производства;

– экономит на логистике;

– обучает персонал быстрее и эффективнее людей.

Список литературы

1. Интернет вещей в логистике: практическое применение технологии и перспективы развития, выбор оборудования и программного обеспечения [Электронный ресурс] URL: https:/itob.ru/blog/internet-veshchey-v-logistike-prakti che skoe-primenenie-tekhnologii-i-perspektivy-razvitiya-vybor-obo/.

2. Обзор мирового опыта коммерческой доставки грузов с помощью беспилотников [Электронный ресурс] URL: https:/habr.com/ru/post/402475/.

3. Технология AR - расширения возможностей дополнительной реальностью [Электронный ресурс] URL: https:/nbp.su/news/detail/tekhnologiya-ar-rasshireniya-vozmozhnostey-dopolnitelnoy-realnostyu/.

4. Управление бизнесом в цифровой экономике: вызовы и решения / под ред. И. А. Аренкова, Т. А. Лезиой, М. К. Ценжарик, Е. Г. Черновой. – СПб.: Изд-во С.-Петерб. ун-та, 2019. - 360 с.

5. 3D-печать сократит расходы на логистику в ближайшие три года [Электронный ресурс] URL: https:/www.rzd-partner.ru/logistics/news/3d-pechat-sokratit-raskhody-na-logistiku-v-blizhayshie-3-goda-/.

УДК 338

МАРКЕТИНГОВАЯ ДЕЯТЕЛЬНОСТЬ: ПЛАНИРОВАНИЕ

Петрова Регина Петровна
студент
Елабужский институт К(П)ФУ, г. Елабуга

Аннотация: *в статье рассматривается специфика планирования в контексте маркетинговой деятельности. Анализируются виды планирования. Делается вывод, что планирование целей основывается на анализе внешней и внутренней среды организации. Большую роль играют маркетинговые цели. Это основная составляющая маркетингового плана.*

Ключевые слова: *маркетинг, планирование, цели.*

Annotation: *the article discusses the specifics of planning in the context of marketing activities. The types of planning are analyzed. It is concluded that the planning of goals is based on the analysis of the external and internal environment of the organization. Marketing goals play a big role. This is the main component of a marketing plan.*

Key words: *marketing, planning, goals.*

Планирование маркетинговой деятельности представляет собой разработку плана деятельности, то есть постоянный поиск новых возможностей и путей для организации.

Рыночные условия — это динамика, постоянные изменения. И в процессе деятельности предприятия приходится подстраиваться под внешнюю среду, совершенствовать деятельность. Планирование - неотъемлемая часть маркетинговой деятельности.

План маркетинговой деятельности может рассматриваться в двух вариантах:

- модель поведения организации в постоянно меняющихся рыночных

условиях;

- комплекс мероприятий, которые направленны на достижение целей организации, связанные с совершенствованием деятельности.

Маркетинговые планы бывают:

- государственные;
- национальные;
- отраслевые;
- региональные;
- территориальные;
- маркетинговые планы отдельных организаций.

Целью составления маркетингового плана является снижение предпринимательского риска. Организация концентрирует свои ресурсы с целью достижения определённых критериев.

Мы выделим следующие задачи по планированию:

1. Анализ внешней среды организации.
2. Анализ внутренней среды организации.
3. Изучение новых возможностей.
4. Расчёт затрат.
5. Определение финансовых результатов деятельности.
6. Определение источников финансирования.
7. Разработка мероприятий.

Исследователи отмечают, что планирование это одна из важнейших функций управления на предприятии. В планирование входят подготовка прогнозов, анализ возможных вариантов развития событий, разработка программ и планов.

Маркетологи выделяют следующие этапы планирования:

- определение особенностей рынка, его спецификации;
- анализ рынка с целью выделения ключевых сегментов;
- анализ собранной информации;
- анализ проблемы, её диагностика;

- выбор дальнейшей стратегии.

Маркетинговый план является элементом общего плана организации. Общий план состоит из планов по каждому аспекту деятельности предприятия: план по производству, план по сбыту, план по финансовой деятельности, план по кадровой работе с персоналом, план по маркетинговой деятельности предприятия и так далее.

Планирование помогает определить необходимый ассортимент товаров или услуг. Маркетологи определяют «портрет» покупателя, его возраст, интересы, материальную составляющую и т. д.

Также определяются мотивы совершения покупателем покупки, определяются формы сотрудничества с клиентами (долгосрочное сотрудничество, краткосрочное). Маркетологи определяют какая именно реклама была бы наиболее предпочтительна для организации.

Большую роль играют маркетинговые цели. Это основная составляющая маркетингового плана. В пример можно привести такие цели, как:

- достижение конкурентоспособности в определённых условиях;
- выход на тот или иной рынок;
- поддержка престижа организации.

Маркетологи оценивают определённые угрозы, выделяют возможные неблагоприятные стечения обстоятельств, выделяют и конкретизируют усилия и ресурсы фирмы, которые будут необходимы в случае появления тех или иных угроз.

Маркетологи используют следующие методы для составления маркетинговых планов:

1.SWOT - анализ, включающий анализ внешней и внутренней среды организации, выделение возможностей и угроз

2.STEP - анализ, позволяющий рассмотреть политические, экономические, социальные и технологические элементы внешней среды

3.GAP - анализ, представляющий собой диагностический аудит, или более

широкую и глубокую версию сертификационного аудита

4. Ситуационный анализ, позволяющий определить воздействие внешних условий на деятельность предприятия и проанализировать вероятные изменения в деятельности предприятия.

Маркетинговая стратегия, как отмечают исследователи, по сути, реализует программно-целевой подход. Исследователи выделяют базовые подходы к содержанию маркетинговых стратегий:

- стратегия сегментации. Суть её заключается в расширении спроса на товары или услуги, охват новых рыночных ниш;

- диверсификация. Суть стратегии заключается в освоении новых видов товаров, расширение ассортимента, распространение деятельности организации на новые области, освоение новых видов предпринимательской деятельности;

- интернационализация. Стратегия заключается в выходе предприятия на зарубежные рынки.

Итак, целью составления маркетингового плана является снижение предпринимательского риска. Планирование целей основывается на анализе внешней и внутренней среды организации. Большую роль играют маркетинговые цели. Это основная составляющая маркетингового плана. Для планирования маркетинговой деятельности используют многочисленные методы.

Список литературы

1. Данченок Л. А. Маркетинг: учебник и практикум для академического бакалавриата / Л. А. Данченок [и др.]; под редакцией Л. А. Данченок. — Москва: Издательство Юрайт, 2019. — 486 с.

2. Коротков, А. В. Маркетинговые исследования: учебник для бакалавров / А. В. Коротков. — 3-е изд., перераб. и доп. — Москва: Издательство Юрайт, 2019. — 595 с.

3. Реброва, Н. П. Основы маркетинга. учебник и практикум для спо / Н. П. Реброва. - Люберцы: Юрайт, 2016. - 277 с.

УДК 338.43

СЕЛЬСКОХОЗЯЙСТВЕННЫЕ ИНВЕСТИЦИИ В РОССИЙСКОЙ ФЕДЕРАЦИИ

Сафонова Светлана Геннадиевна
к. э. н., доцент
Ильницкая Яна Витальевна
студент 1 курса
ФГБОУ ВО «Донской государственный аграрный университет»,
пос. Персиановский

Аннотация: *в статье рассмотрены сельхоз инвестиций, изучены цели госпрограммы и их результаты. Раскрыв понятие инвестиций в сельскохозяйственной отрасли, в статье был сделан вывод о том, насколько прибыльным является инвестирование в сфере сельского хозяйства.*

Abstract: *the article examines the dynamics of agricultural investments, studies the goals state program and their results. Revealing the concept of investment in the agricultural sector, the article concluded how profitable investment in the agricultural sector is.*

Ключевые слова: *инвестиции, долгосрочные финансовые вложения, сельскохозяйственная отрасль, сельское хозяйство.*

Key words: *investments, long-term financial investments, agricultural industry, agriculture.*

В современных условиях развитие агропромышленного комплекса требует инвестиционной активности, в предоставлении предприятиям денежных и материальных ресурсов.

Как известно, инвестиции — это долгосрочные вложения на приобретение основных фондов и оборотных средств в процессе хозяйственной деятельности с целью получения прибыли. Инвестиции могут являться: денежными средствами, ценными бумагами, имущественными правами, имеющими денежную

оценку, вкладываемыми в оценку предпринимательской деятельности для получения прибыли.

Инвестиции в сельское хозяйство являются перспективными вложениями, которые способны приносить долгосрочный доход, так как сельское хозяйство — это довольно процветающая отрасль, имеющая достаточную ценность. Следовательно, такие инвестиции более актуальны в данной экономической ситуации.

Существуют ряд программ, предлагаемых государством для привлечения инвесторов в данную отпасть, так как инвестиции в АПК не приносят быстрого дохода. Земля требует длительной подготовки к посеву культур, ухода, сбора урожая, хранения и дальнейшей реализации. Это требует определенных знаний, умений, контроля и выдержки. Такие вложения приносят хорошую прибыль, но требуют ожидания.

На сегодняшний день вопрос об инвестициях в сельскохозяйственный бизнес в России стоит достаточно остро. Для начала следует отметить, что на фоне ведущих мировых стран, которые инвестируют в программы развития своего сельского хозяйства, Россия, является аутсайдером сельхозпроизводства.

Следует отметить, что в последнее время заметно растёт спрос на продукты питания, что делает сельскохозяйственный бизнес более доходным, и инвестиции оправдывают все возможные ожидания.

Разработанная и утверждённая в 2012 г. Госпрограмма развития сельского хозяйства и регулирования рынков сельскохозяйственной продукции, сырья и продовольствия на 2013-2020 годы, является четко определенным планом и стратегией развития агропромышленного комплекса. Такая стратегия позволяет выбрать самые действенные механизмы регулирования рынков и сырья на определенный период. Главной целью этой программы, является создание стабильно работающего агропромышленного комплекса за 7 лет. Для успешной реализации госпрограмма была разбита на подпрограммы, которые относились ко всем сферам агропромышленного комплекса:

1. Развитие отрасли растениеводства;

2. Поддержка животноводческой отрасли;

3. Развитие мясного скотоводства;

4. Субсидирование всех форм хозяйствования;

5. Внедрение инноваций;

6. Модернизация всех производственных процессов.

Ожидаемыми результатами программы являются:

1. Сохранение старых рабочих мест и открытие новых вакансий;

2. Расширение сырьевых рынков;

3. Внедрение инноваций;

4. Значительное увеличение заработной платы во всех отраслях агропромышленного комплекса;

5. Расширение ассортимента продукции высокого качества;

6. Стабильное эволюционное развитие агропромышленного комплекса в последующем.

Установленным сроком реализации программы был 2013-2020 гг.

Общий объем финансирования мероприятий Государственной программы в 2013-2020 годы составит за счет средств федерального бюджета 3 573 379 866,50 тыс. руб., в том числе по годам:

Таблица 1 - Средства федерального бюджета, финансируемые в Государственную программу развития сельского хозяйства и регулирования рынков сельскохозяйственной продукции, сырья и продовольствия на 2013-2020 годы

Год	Сумма	Валюта
2013 г.	189 229 107,51	тыс. руб.
2014 г.	221 257 793,30	тыс. руб.
2015 г.	240 069 518,21	тыс. руб.
2016 г.	254 148 824,58	тыс. руб.
2017 г.	271 121 839,50	тыс. руб.
2018 г.	290 294 199,07	тыс. руб.
2019 г.	311 778 479,25	тыс. руб.
2020 г.	335 173 176,20	тыс. руб.

Оценка бюджетных ассигнований из средств консолидированных бюджетов субъектов Российской Федерации составляет 2 375 149 585,03 тыс. руб., из средств внебюджетных источников – 2 279 092 257,54 тыс. руб. [1].

Министерство сельского хозяйства Российской Федерации ежеквартально обобщает и анализирует статистическую и ведомственную отчетность по использованию бюджета и реализации других показателей Государственной программы для предоставления информации в Министерство экономического развития Российской Федерации и Министерство финансов Российской Федерации.

За последние 10 лет очевидно, что агропродовольственный сектор является очень серьезным направлением роста экономики страны. В мире этот сектор экономики привлекает все больше инвестиций, и в этой сфере много технологических решений и изменений, особенно по таким направлениям, как генетика, селекция, IT-технологии и искусственный интеллект. Много новшеств в различных подходах к производству – это и органическая продукция, эко-, био- и зеленые марки. В связи с чем появляются различные подходы и отношения к требованиям к с/х производству с точки зрения экологических требований. Также одним из важнейших вызовов, является демографическая проблема, связанная с резким процессом урбанизации, ставящий остро вопрос сохранения сельского образа жизни и развития сельских территорий [2].

Меры государственной поддержки сельского хозяйства.

В 2020 году в рамках нового механизма государственной поддержки было произведено возмещение фактически осуществленных сельскохозяйственными товаропроизводителями затрат по мероприятиям в области известкования кислых почв, в том числе на:

– разработку проектной сметной документации на проведение мероприятий;

– в области известкования кислых почв по данным агрохимического обследования полей с показателями плодородия почв в системе координат земельного участка;

– приобретение мелиорантов почвы известковых для проведения работ в области известкования кислых почв, включенных в Государственный каталог пестицидов и агрохимикатов, разрешенных к применению на территории Российской Федерации (далее – мелиоранты);

– транспортные расходы по доставке мелиорантов от места их приобретения до места проведения мероприятий в области известкования кислых почв;

– технологические работы по внесению мелиорантов.

Расходы бюджета РФ на госпрограмму развития сельского хозяйства и регулирования рынков сельскохозяйственной продукции, сырья и продовольствия в 2021 году запланированы на уровне 257,536 миллиарда рублей.

Финансирование госпрограммы из бюджета в 2022 году запланировано на уровне 300,012 миллиарда рублей, в 2023 году - 296,367 миллиарда. Согласно закону о бюджете на 2020-2022 годы, на госпрограмму в следующем году планировалось направить 291,217 миллиарда рублей, в 2022 году - 327,282 миллиарда. Таким образом, предлагаемое в проекте финансирование на эти годы на 11,6% и на 8,3% ниже показателей, заложенных в указанном законе [3].

Заканчивая анализ инвестиций агропромышленного комплекса можно сделать вывод, что сельское хозяйство России нуждается в постоянной поддержке. На сегодняшний день государство уделает достаточно внимания этой отрасли, в связи с этим и растёт уровень прибыли сельского хозяйства. Рост прибыли привлекает внимание инвесторов. Инвесторы, инвестировавшие в проверенные и качественные активы, с большей вероятностью окажутся в более выгодном положении благодаря основному росту численности населения и развитию экономики. Инвесторы, покупающие сельскохозяйственные активы в данный момент, в долгосрочной перспективе страхуют свои вложения от инфляции и получают отличную возможность в увеличении прибыли в будущем.

Список литературы

1. Государственная программа развития сельского хозяйства и регулирования рынков сельскохозяйственной продукции, сырья и продовольствия на 2013-

2020 годы [Электронный ресурс] www.astplo48.ru

2. Даниленко А. Деловая программа «АГРОФАРМ» Форсайт-выставка «Сельское хозяйство России 2020-2025: взгляд в будущее» [Электронный ресурс]. www.agrofarm.vengeance.ru

3. Агровестник/ Расходы бюджета РФ на госпрограмму сельского хозяйства и регулирования рынков сельскохозяйственной продукции продовольствия [Электронный ресурс]www.agrovesti.net

4. Холодова М. А., Сафонова С. Г., Шейхова М. С. Об обновленных формах государственной поддержки сельского хозяйства региона/ Региональные проблемы преобразования экономики. 2019. № 11 (109). С. 42-50.

5. Формирование инновационной модели развития предприятий АПК: теоретические основы, приоритеты и инструменты реализации: монография / О. Н. Бунчиков, С. Г. Сафонова, М. А. Холодова, М. С. Шейхова; Донской ГАУ; ФГБНУ Федеральный Ростовский аграрный центр (ФРАНЦ). – Персиановский: Донской ГАУ, 2020. – 187 с.

УДК 336.14

ПРОБЛЕМЫ СОБИРАЕМОСТИ НАЛОГОВ В СОВРЕМЕННЫХ УСЛОВИЯХ

Степанова Наталья Валентиновна
магистрант
ФГБОУ ВО «Вологодский государственный университет»,
город Вологда

Аннотация: *в статье рассматриваются актуальные проблемы повышения эффективности собираемости налогов в России. Роль государства в преобразовании налогообложения, налоговой системы и налоговых отношений между налогоплательщиками и органами власти должна заключаться в установлении конституционных, социально-справедливых прав, обязанностей и ответственности граждан и органов власти перед обществом и государством.*

Abstract: *the article deals with the current problems of improving the efficiency of tax collection in Russia. The role of the state in the transformation of taxation, the tax system and tax relations between taxpayers and authorities should be to establish constitutional, socially just rights, duties and responsibilities of citizens and authorities to society and the state.*

Ключевые слова: *уалоговая система, собираемость налогов, налоговое законодательство.*

Keywords*: tax system, tax collection, tax legislation.*

На современном этапе развития государства стабильная налоговая система является важнейшим механизмом, влияющим на уровень экономики. Однако налоговая система зачастую не в полной мере отвечает современным условиям, так как сложна как в исчислении налогов, так и в налогообложении, а также в системе документирования, отчетности и применения информационных систем с целью заполнения налоговых деклараций. Налоговая система должна играть

стимулирующую роль, оказывать положительное влияние на экономическую деятельность предприятий и на развитие производства страны. Налоговая эффективность определяется соотношением налоговых поступлений в бюджет с общей стоимостью государственных налогов, путем взимания налогов, в том числе по каждому виду налога. Создание устойчивой налоговой системы - главная задача, стоящая перед государством. Эффективное налогообложение может быть обеспечено гармоничным сочетанием выбранной налоговой системы с теми целями и задачами, которые само государство ставит перед управлением экономикой страны.

В Российской Федерации проблемы собираемости налогов особенно актуальны, поскольку налоги, как правило, оказывают значительное влияние на финансовые отношения. Налоги являются основным доходом государства, но в то же время сильнейшим рычагом управления бизнесом в рыночной экономике. От полноты собираемости налогов зависит эффективность налоговой системы в целом, своевременное и полное финансирование государственных и муниципальных расходов [1]. Однако в настоящее время собираемость налогов снижается, несмотря на усиление административного воздействия налоговых органов на налогоплательщиков. Введение экономических санкций против Российской Федерации привело к сокращению импорта продукции, что привело к сокращению поступлений от таможенных платежей в бюджет, а экономический спад послужил причиной сворачивания внутренних производств опять же со снижением налоговых потоков. Выявление причин данных явлений и решение вопросов пополнения бюджетов всех уровней становятся насущной задачей государства и предметом научных исследований.

Налоговая система в нашей стране за последние годы была создана практически из воздуха. Российский опыт функционирования данной системы в условиях, когда рыночные отношения получают определенный спектр весьма незначительных, поэтому правоприменение налогового законодательства, многие острые проблемы возникают в связи с реализацией отношений между государством,

налогоплательщиками, ответственными лицами, юридическими лицами, налоговым законодательством по реализации прав и обязанностей налогового органа. Для того чтобы определить методы и способы реформирования налоговой системы Российской Федерации, необходимо прежде всего рассмотреть основные проблемы налоговой системы нашей страны на данном этапе развития.

Было выявлено две «системные проблемы», которые существуют в большинстве субъектов РФ:

– высокая задолженность по уплате налогов;

– большая часть объектов, подлежащих налогообложению, не состоит на налоговом учёте, и соответственно, за неё не уплачиваются налоги.

К началу 2019 года в области накопления долгов по неуплате налогов сложилась сложная ситуация, в которой сумма задолженности по уплате налогов на имущество достигла сумме поступлений налогов на имущество в региональные бюджеты.

По мнению Счётной палаты РФ, проблема «отсутствие объектов налогообложения в базах по налоговому учёту» возникла из-за того, что база налоговиков и база Росреестра не согласована должным образом. По словам ведомства, выходит так, что объект налогообложения находится в базе Росреестра, но информация о существовании такового не находится у налоговых органов.

Роль государства в преобразовании налогообложения, налоговой системы и налоговых отношений между налогоплательщиками и органами власти должна заключаться в установлении конституционных, социально-справедливых прав, обязанностей и ответственности граждан и органов власти перед обществом и государством. Для преобразования налоговой системы нужно стремиться не к увеличению объемов собираемых налогов, а к следующему:

1) поскольку обязательства государства сокращаются в целях оптимизации расходов, удовлетворяющих потребности государства и общества, уровень налоговых льгот также должен быть снижен за счет сокращения количества налогов и налоговых ставок;

2) для того, чтобы налоговая система была более честной с налогоплательщиками, которые находятся не только в разных экономических условиях, но и учитывают единое экономическое пространство всех облагаемых лиц и единственный механизм регулирования налогообложения;

3) налоговая система должна гарантировать понижение уровня издержек исполнения налогового законодательства и для субъектов налога, и для государства [2].

Список литературы

1. Алиев, Б. Х. Рост собираемости налогов и сборов как индикатор действенности налоговой системы / Экономика и управление: проблемы, решения. - 2017. - Т. 2. - № 10. - С. 18-21;

2. Баяндурян, Г. Л. Налоги и налогообложение: учебное пособие / Г. Л. Баяндурян, А. А. Полиди, Л. М. Осадчук и др. - Краснодар: Издательство ФГБОУ ВПО «КубГТУ», 2015. - С. 125-131.

3. Изюмов Д. В., Горгуленко А. А. Проблемы налогообложения на современном этапе развития РФ / Молодой ученый. —2017. —No11. - С. 72-76.

4. Глущенко, Я. С. Проблемы налогообложения на современном этапе развития РФ / Я. С. Глущенко, М. С. Егорова. — Текст: непосредственный / Молодой ученый. — 2015. — № 11.4 (91.4). — С. 72-74. — URL: https:/moluch.ru /archive/91/20119/ (дата обращения: 11.01.2021).

ЮРИДИЧЕСКИЕ НАУКИ

УДК 347.724

ПРАВОВАЯ ПРИРОДА И ПРАКТИКА ПРИМЕНЕНИЯ ИНСТИТУТА ИСКЛЮЧЕНИЯ УЧАСТНИКА ИЗ ОБЩЕСТВА С ОГРАНИЧЕННОЙ ОТВЕТСТВЕННОСТЬЮ

Буренова Юлия Алексеевна
магистрант
Волгоградский Институт Управления – филиал РАНХиГС,
город Волгоград

Аннотация: *настоящая статья посвящена рассмотрению вопросов правовой природы и практики применения института исключения участника из общества с ограниченной ответственностью. Автор анализирует подходы к содержанию понятия «исключение участника из общества», определению правовой природы указанного института, исследует сложившуюся практику в России и излагает собственную позицию относительно спорных вопросов теории и практики, касающихся предмета исследования настоящей статьи.*

Abstract: *this article is devoted to the consideration of issues of the legal nature and practice of applying the institute of exclusion of a participant from a limited liability company. The author analyzes the science approaches to the definition «exclusion of a participant from the company», the definition of the legal nature of the specified institute, explores the current practice of the Russian Federation and sets out own position on controversial issues of theory and practice concerning the subject of this article.*

Ключевые слова: *общество с ограниченной ответственностью, устав общества с ограниченной ответственностью, исключение участника из общества, корпоративная ответственность.*

Keywords: *limited company, charter of the limited liability company, exclusion*

of a participant from the company, corporate responsibility.

В соответствии с распространенной в отечественной доктрине точкой зрения, исключение участника представляет собой специальный корпоративный способ защиты прав участников общества с ограниченной ответственностью, что является логическим продолжением концепции корпоративных правоотношений как правоотношений sui generis (хотя и констатируется их гражданско-правовая природа) [1].

Исключение участника из общества с ограниченной ответственностью можно назвать высшей мерой корпоративной ответственности, так как такое исключение влечет за собой прекращение корпоративных прав лица (за исключением права требовать выплаты действительной стоимости, принадлежавшей исключенному участнику доли в уставном капитале общества) и фактическую потерю корпоративной правоспособности в рамках деятельности общества, участником которого данное лицо являлось ранее [2].

Само понятие «исключения» носит не только принудительный характер, как кажется на первый взгляд, но и добровольный.

Так, в п. 1 ст. 94 Гражданского кодекса РФ указано: «Участник общества с ограниченной ответственностью вправе выйти из общества независимо от согласия других его участников или общества путем:

1) подачи заявления о выходе из общества, если такая возможность предусмотрена уставом общества;

2) предъявления к обществу требования о приобретении обществом доли в соответствии с Гражданским кодексом РФ и Федеральным законом «Об обществах с ограниченной ответственностью» [3].

В соответствии с п. 1 ст. 26 Федерального закона «Об обществах с ограниченной ответственностью» участник общества может выйти из компании добровольно, то есть, он вправе выйти из общества путем отчуждения доли обществу независимо от согласия других его участников или общества. Но такой выход должен быть закреплен в уставе, иначе покинуть компанию будет невозможно.

Такое положение в уставе принимают все участники единогласно перед его утверждением при регистрации компании. Если сначала нормы о выходе из общества в уставе отсутствовали, документ всегда можно дополнить – и он будет действовать как для учредителей, так и для третьих лиц с момента регистрации таких изменений [4].

Принудительное исключение участника из общества регулируется ст. 10 Федерального закона «Об обществах с ограниченной ответственностью», что на наш взгляд, несколько поверхностно, так как данному вопросу посвящена лишь одна статья. Она устанавливает правило о том, что участники общества, доли которых в совокупности составляют не менее чем 10 % уставного капитала общества, вправе требовать в судебном порядке исключения из общества участника, который грубо нарушает свои обязанности либо своими действиями (бездействием) делает невозможной деятельность общества или существенно ее затрудняет [5].

В силу п. 1 ст. 67 Гражданского кодекса Российской Федерации участник хозяйственного общества вправе требовать в судебном порядке исключения другого участника из общества, при наличии следующих, негативно сказывающихся на деятельности общества обстоятельств:

1) участник общества своими действиями (бездействием) причинил существенный вред обществу;

2) участник общества «иным образом существенно затрудняет его деятельность и достижение целей, ради которых оно создавалось, в том числе, грубо нарушая свои обязанности, предусмотренные законом или учредительными документами товарищества или общества» [6].

В тоже время, ситуацию проясняет редакция ст. 10 Федерального закона «Об обществах с ограниченной ответственностью» совместное Постановления Пленума Верховного Суда Российской Федерации и Пленума Высшего Арбитражного Суда № 90/14 от 09.12.99 «О некоторых вопросах применения Федерального закона «Об обществах с ограниченной ответственностью» о том, что

следует понимать под действиями (бездействием) участника, которые делают невозможной деятельность общества либо существенно ее затрудняет. Например, систематическое уклонение без уважительных причин от участия в общем собрании участников общества, лишающее общество возможности принимать решения по вопросам, требующим единогласия всех его участников; при решении вопроса о том, является ли допущенное участником общества нарушение грубым, необходимо, в частности, принимать во внимание степень его вины и наступление (возможность наступления) негативных для общества последствий.

При прочтении вышеизложенного возникает вопрос, по данной категории споров, стоит ли признавать надлежащим истцом участника общества, владеющего долей, которая составляет не менее 10% уставного капитала или с требованиями в суд может обратиться любой участник общества независимо от того, какова его фактическая доля участия в уставном капитале общества с ограниченной ответственностью?

И хотя ответ на этот вопрос формально был дан в совместном постановлении Постановления Пленума Верховного Суда Российской Федерации и Пленума Высшего Арбитражного Суда № 90/14 от 09.12.99 «О некоторых вопросах применения Федерального закона «Об обществах с ограниченной ответственностью», согласно п. 17 которого: «право на обращение в суд с иском об исключении из общества участника может быть заявлен одним из участников общества, при условии, что его доля в уставном капитале составляет 10 % и более» − правовая коллизия между вышеуказанными нормами ГК РФ и ФЗ об ООО фактически сохраняется» [7].

Юридическая наука выработала различные подходы к определению правовой природы института исключения участника из общества. Преобладает точка зрения, которая относит исключение участника к специальной мере корпоративной ответственности, представляющей собой санкцию, применяемую к участнику общества против его воли. Результатом такой санкции является потеря участником прав в рамках конкретного корпоративного юридического лица. Как

указывает в этой связи В. А. Лаптев, «именно правовые последствия исключения - принудительное прекращение членства - позволяют квалифицировать исключение участника как меру корпоративной ответственности» [8].

Вместе с тем, в правовой науке имеет место точка зрения, которая относит исключение участника ООО к корпоративному способу защиты прав иных участников общества, либо самого общества, соответствующему такому гражданско-правовому способу защиты нарушенных прав, как «прекращение правоотношения участия (членства)».

Причина существования такой точки зрения заключается в том, что иск об исключении участника из общества в ряде случаев судами не удовлетворяется даже при наличии к тому формальных оснований, если подобное исключение «приводит к невозможности или к затруднению дальнейшей деятельности общества».

В подобных случаях суды предлагают такие способы решения корпоративного конфликта, которые защищают интересы не столько участников, сколько самого общества с ограниченной ответственностью.

Ярким примером такой ситуации является фактически устоявшийся в судебной практике запрет на исключение мажоритарного участника из общества, при условии того, что уставом общества предусмотрено право его участников на свободный выход из общества. Основанием подобной позиции является утверждение о том, что устранение из состава участников общества его мажоритарного участника приведет к парализации и прекращению деятельности общества (п. 11 информационного письма Президиума ВАС РФ от 24.05.2012 № 151).

Основания для исключения участника из общества носят оценочный характер и подлежат установлению судом применительно к конкретной ситуации корпоративного конфликта. Вместе с тем судебная практика выработала подходы к определению обстоятельств, при наличии которых действия (бездействие) участника общества подпадает под критерии, указанные в статье 67 ГК РФ и статье 10 Закона об ООО, среди чего следует выделить:

1) Голосование на собрании участников общества в пользу решения (сделки), заведомо влекущего за собой значительные потери для общества.

2) Совершение участником общества, являющимся его единоличным исполнительным органом, юридически значимых действий, направленных на учинение препятствий в осуществлении обществом уставной деятельности.

3) Осуществление участником конкурирующей обществу деятельности, включая, например, создание и участие в уставном капитале конкурирующей организации.

Итак, среди теоретических и практических проблем института исключения участника из общества можно выделить следующие:

1) Проблема определения правовой природы исключения участника из общества.

Во многих решениях арбитражных судов, а также в научных трудах некоторых исследователей (В. А. Лаптев) поддерживается точка зрения, что исключение участника из общества является специальной мерой корпоративной ответственности.

Вместе с тем, в практике высших судов встречается и другая позиция: «исключение участника представляет собой специальный корпоративный способ защиты прав, целью которого является устранение вызванных поведением одного из участников препятствий к осуществлению нормальной деятельности общества».

На наш взгляд, правовая природа исключения участника из общества имеет смешанный характер, являясь, одновременно, и санкцией за нарушение корпоративных обязанностей и ущемление корпоративных прав других участников общества (или же учинение препятствий деятельности самой корпоративной организации), и способом защиты нарушенных прав вышеуказанных субъектов.

2) Проблема справедливого применения механизма исключения участника из общества в ситуации корпоративного конфликта.

Длительное время преобладала точка зрения, что исключение участника из

общества не может являться способом разрешения корпоративного конфликта.

Вместе с тем, в декабре 2019 года ВС РФ высказал обратную правовую позицию, указав, что ситуация корпоративного конфликта неизбежно сопутствует любому спору об исключении участника из общества, в связи с чем отказ судов рассматривать такой спор со ссылкой на наличие корпоративного конфликта между истцом и ответчиком недопустим, поскольку «именно за его разрешением и обращаются в суд спорящие стороны».

На наш взгляд, такая мера, как исключение участника из общества, не способна выступить именно как средство разрешения корпоративного конфликта во всех случаях. Чаще всего, вина в формировании корпоративного конфликта относится ко всем сторонам спора и решать такого рода споры необходимо учитывая все формальные основания и все нюансы.

Таким образом, исключение участника из общества можно определить, как правовой механизм защиты корпоративных прав участников общества и интересов самого общества, направленный на пресечение неправомерных и/или недобросовестных действий (бездействия) участника общества в дальнейшем, устранение препятствий нормальной хозяйственной деятельности общества, оформленный в качестве специальной корпоративной санкции.

Список литературы

1. Кузнецов А. А. ИСКЛЮЧЕНИЕ УЧАСТНИКА ИЗ ОБЩЕСТВА С ОГРАНИЧЕННОЙ ОТВЕТСТВЕННОСТЬЮ: ТЕОРЕТИЧЕСКАЯ КОНСТРУКЦИЯ И ВОПРОСЫ ПРАКТИКИ ПРИМЕНЕНИЯ [Текст] / А. А. Кузнецов / Вестник гражданского права. – 2012. – № 5.

2. Гревцова М. С. К ВОПРОСУ О ПРАВОВОЙ ПРИРОДЕ И ПРАКТИКЕ ПРИМЕНЕНИЯ ИНСТИТУТА ИСКЛЮЧЕНИЯ УЧАСТНИКА ИЗ ОБЩЕСТВА С ОГРАНИЧЕННОЙ ОТВЕТСТВЕННОСТЬЮ [Текст] / М. С. Гревцова / MERIDIAN. – 2020. – № 15.

3. Гражданский кодекс Российской Федерации (часть первая) от 30.11.1994 №51-ФЗ (ред. от 03.08.2018) / URL: URL: http:/www.consultant.ru /document/

cons_doc_LAW_5142/ (дата обращения: 10.01.21).

4. Федеральный закон «Об обществах с ограниченной ответственностью» от 8 ноября 1998 года № 14-ФЗ (ред. от 23.04.2018) / URL: http:/www.consultant.ru /document/cons_doc_LAW_17819/ (дата обращения: 10.01.21).

5. Артюхин А. Н. ИСКЛЮЧЕНИЕ УЧАСТНИКА ИЗ ОБЩЕСТВА С ОГРАНИЧЕННОЙ ОТВЕТСТВЕННОСТЬЮ КАК СПОСОБ ЗАЩИТЫ ОТ РЕЙДЕРСТВА [Текст] / А. Н. Артюхин / Бизнес в законе. – 2015. – № 2.

6. Гутников О. В. Исключение участника из общества с ограниченной ответственностью в ситуации корпоративного конфликта / О. В. Гутников / − М.: Контракт. – 2015. – № 21.

7. Лаптев В. А. Корпоративное право: правовая организация корпоративных систем: моногр. / В. А. Лаптев / − М.: Проспект. – 2019.

8. Ломакин Д. В. Корпоративные правоотношения: общая теория и практика ее применения в хозяйственных обществах / Д. В. Ломакин / − М.: Статут. – 2008.

УДК 343.211

АКТУАЛЬНЫЕ ПРОБЛЕМЫ ПРИМЕНЕНИЯ НОРМ УГОЛОВНОГО ПРАВА В ЭКОНОМИЧЕСКОЙ ДЕЯТЕЛЬНОСТИ

Вязников Александр Валерьевич
магистрант
Мокосеева Марина Александровна
кандидат юридических наук, доцент
ФГБОУ ВО «Марийский государственный университет»,
город Йошкар-Ола

Аннотация: *данная статья посвящена изучению актуальных проблем применения норм уголовного права в сфере конституционных гарантий свободы экономической деятельности, и, в частности, предпринимательства. В работе рассматриваются как положительные аспекты совершенствования уголовно-правовой защиты предпринимательской деятельности, так и негативные ее стороны, касающееся несовершенства законодательства в части наиболее распространенных экономических преступлений.*

This article is devoted to the study of topical problems of the application of the norms of criminal law in the field of constitutional guarantees of freedom of economic activity, and in particular entrepreneurship. The work examines both the positive aspects of improving the criminal legal protection of entrepreneurial activity, and its negative aspects, regarding the imperfection of legislation in terms of the most common economic crimes.

Ключевые слова: *Конституция, уголовное право, конституционное право, предпринимательская деятельность, мошенничество, преступление.*

Keywords: *Constitution, criminal law, constitutional law, business, fraud, crime.*

Конституция Российской Федерации в статье 8 гарантирует всем гражданам свободу экономической деятельности, одной из главных разновидностей

которой является сфера предпринимательства. Статья 34 Основного закона гласит, что каждый имеет право на использование своих способностей и имущества для предпринимательской и иной, не запрещенной законом экономической деятельности [1].

Рассматривая конституционные основы экономической деятельности в нашей стране, необходимо отметить, что развитие рыночных отношений и предпринимательской деятельности, ставит перед законодателем задачу, согласно условиям которой, органам публичной власти требуется минимизировать вмешательство в рынок, а также незамедлительно реагировать на любые криминальные проявления в данной сфере, тем самым охраняя права и интересы предпринимателей.

Необходимо отметить, что преступлением в сфере предпринимательской деятельности признается деяние, совершенное индивидуальным предпринимателем в связи с осуществлением предпринимательской деятельности и (или) управлением принадлежащим ему имуществом, используемым в целях предпринимательской деятельности. Исходя из этого, нормы уголовного права, касающиеся экономической сферы в целом и предпринимательства в частности, должны быть направлены на защиту общественных отношений, которые возникают при производстве, распределении, обмене и потреблении услуг, а также материальных благ [5, 44].

Конституция Российской Федерации законодательно закрепляет гарантии свободы предпринимательской деятельности, тем самым обуславливая невозможность ее противозаконного ограничения, включая стадию начального этапа государственной регистрации субъектов предпринимательства.

Далее рассмотрим наиболее актуальные проблемы выявления и применения мер уголовного воздействия в сфере предпринимательской деятельности.

Воспрепятствование законной предпринимательской и иной деятельности посвящена ст. 169 Уголовного кодекса Российской Федерации, в которой прослеживается стремление в создании дополнительных правовых гарантий

регулирования экономической деятельности с одной стороны, и желание защитить конституционные права лиц, осуществляющих предпринимательскую деятельность как субъектов хозяйствования, с другой [2].

Рассматривая данный вопрос, можно прийти к выводу о том, что несовершенство законодательной базы способно вызвать ряд сложностей, связанных с правоприменением, так как субъекты предпринимательской деятельности зачастую не в силах самостоятельно контролировать все изменения, происходящие в правовом поле, вследствие чего неосознанно могут нарушить действующее законодательство, ввиду витиеватости механизма регулирования предпринимательства.

Следующей актуальной проблемой уголовного права является мошенничество в предпринимательской деятельности.

Федеральный закон от 3 июля 2016 года № 323-ФЗ «О внесении изменений в Уголовный кодекс Российской Федерации и Уголовно-процессуальный кодекс Российской Федерации по вопросам совершенствования оснований и порядка освобождения от уголовной ответственности» в ст. 159 УК РФ «Мошенничество» ввел части 5-7 и примечания к ним. Этим законодатель попытался восполнить пробел в правовом регулировании уголовного преследования, связанного с мошенничеством в предпринимательской деятельности, возникший после утраты силы ст. 159.4 УК РФ «Мошенничество в сфере предпринимательской деятельности» [3].

Таким образом, включение ответственности за мошенничество в сфере предпринимательства в положения общей нормы ст. 159 УК РФ может причислить предпринимателей, не исполнивших договорные обязательства, хотя бы и преднамеренно, к числу преступников, которые профессионально и систематически совершают хищения путем мошенничества в иных сферах жизни, заведомо указывая на криминальную составляющую любого бизнеса.

И, наконец, третьей проблемой, рассмотренной нами, будут вопросы незаконной предпринимательской деятельности.

В современной России нередки случаи, когда субъекты предпринимательства не регистрируют свою деятельность, что идет вразрез с законными правилами ведения бизнеса и влечет за собой административную или уголовную ответственность, ведь государственная регистрация выступает одним из важнейших условий предпринимательской деятельности в нашей стране.

Следовательно, в качестве незаконной предпринимательской деятельности понимается та предпринимательская деятельность, которая осуществляется при отсутствии государственной регистрации или с нарушением ее правил [6, 38].

Статья 171 Уголовного кодекса Российской Федерации устанавливает уголовную ответственность за незаконную предпринимательскую деятельность, указывая на то, что уголовной ответственности подлежит осуществление предпринимательской деятельности без регистрации или без лицензии в случаях, когда такая лицензия обязательна, а также если это деяние причинило крупный ущерб гражданам, организациям или государству либо сопряжено с извлечением дохода в крупном размере [2].

Подводя итоги отметим, что перед современным отечественным уголовным законодательством на сегодняшний день стоит задача по защите конституционных гарантий экономической деятельности, решение которой необходимо основывать на создании и поддержании в государстве благоприятных условий предпринимательской деятельности. Стоит заметить, что эффективное развитие предпринимательства в большей степени зависит от действенности нормативно-правовых инструментов, которые исключают уголовное преследование как способ воздействия на субъекты предпринимательской деятельности.

Таким образом, действенное развитие предпринимательства в России при соблюдении интересов общества и государства может быть достигнуто только путем неуклонного соблюдения закрепленных законодательством равных возможностей при осуществлении предпринимательской деятельности. Работы по совершенствованию законодательства в данной сфере, а также использование лучших практик правового регулирования экономической деятельности, должны

стать основой и гарантом успешного и долговременного экономического развития Российской Федерации.

Список литературы

1. «Конституция Российской Федерации» (принята всенародным голосованием 12.12.1993 с изменениями, одобренными в ходе общероссийского голосования 01.07.2020).

2. «Уголовный кодекс Российской Федерации» от 13.06.1996 № 63-ФЗ (ред. от 08.12.2020).

3. Федеральный закон «О внесении изменений в Уголовный кодекс Российской Федерации и Уголовно-процессуальный кодекс Российской Федерации по вопросам совершенствования оснований и порядка освобождения от уголовной ответственности» от 03.07.2016 № 323-ФЗ (последняя редакция).

4. Гладких В. И. Проблемы уголовно-правового регулирования предпринимательской деятельности / Безопасность бизнеса. – 2017. – № 3. – С. 42-47.

5. Гусева Т., Ларина Н. Предпринимательская деятельность гражданина: государственная регистрация / Право и экономика. – 2018. – № 11. – С. 37-43.

УДК 343

ОСНОВАНИЯ И ЦЕЛИ ПРИМЕНЕНИЯ ПРИНУДИТЕЛЬНЫХ МЕР МЕДИЦИНСКОГО ХАРАКТЕРА

Шаршак Марина Николаевна
магистрант
ФГАОУ ВО «Северо-Кавказский федеральный университет»,
город Ставрополь

Аннотация: *в данной статье анализируются основания применения принудительных мер медицинского характера, а также основные цели применения данной меры, а именно улучшение психического состояния лица или излечение.*

This article analyzes the grounds for the application of compulsory medical measures, as well as the main goals of the application of this measure, namely, improving the mental state of a person or curing.

Ключевые слова: *принудительные меры медицинского характера, осужденный, психические расстройства, обвиняемый, преступление.*

Keywords: *compulsory medical measures, convict, mental disorders, accused, crime.*

Уголовный кодекс Российской Федерации от 1996 года содержит статью 97 «Основания применения принудительных мер медицинского характера». В ней законодательство перечислило все имеющиеся основания применения мер медицинского характера, однако многие ученые считают, что это, конечно, неполный список. Эта статья говорит о том, что меры могут применяться к лицам, которые совершили деяния, предусмотренные статьями Особенной части в состоянии невменяемости, у которых после совершения преступления наступило психическое расстройство, делающее невозможным назначение или исполнение наказания, которые страдают психическими расстройствами. А также применяются меры медицинского характера к лицам, совершившим преступления против

половой неприкосновенности несовершеннолетнего, не достигшего четырнадцатилетнего возраста, и страдающим расстройством сексуального предпочтения (педофилией).

В этой статье имеется ссылка на уголовно-исполнительный кодекс РФ, который определяет порядок применения мер медицинского характера.

Теперь после всего вышесказанного, можно сделать вывод о том, что применение мер медицинского характера к осужденному может назначаться после наличия трех составляющих:

1. Совершение общественно опасного деяния или преступления;

2. Наличие у лица, совершившего преступление, психических отклонений, серьезных психических заболеваний;

3. Особенность психических отклонений, которые могут привести к причинению вреда обществу или самому лицу.

Что касается первого элемента, здесь речь идет о совершении преступления. Если отсутствует хоть один признак состава преступления, если лицо совершило малозначительное преступление, то дело должно быть обязательно прекращено, что и говорит об отсутствии общественно опасного деяния и как следствие применения мер медицинского характера к обвиняемому лицу. Однако при изучении личности обвиняемого, суд может решить, что это лицо несет угрозу для окружающих. В этом случае назначается лечение в органах здравоохранения.

Второй элемент касается психического здоровья лица. Уголовный кодекс называет категории лиц, которые страдают психическими расстройствами, к ним может применяться ст. 97 УК РФ. Этими лицами являются: лица, которые совершили преступления в состоянии невменяемости; лица, у которых после совершения преступления наступило психическое расстройство; лица, совершившие преступления и страдающие психическими расстройствами, не исключающие вменяемости.

Третий элемент говорит о потенциальной опасности, которое несет лицо,

страдающее психическими расстройствами. Состояние лица может быть и безопасным для всех окружающих, находящиеся рядом с ним, всё зависит от течения болезни и диагноза. Первая фаза может быть совершенно незаметной для окружающих, так как болезнь может протекать очень вяло и не стремительно. Однако существует риск и внезапной вспышки психического отклонения, в течение которой лицо может вести себя неадекватно. Эта фаза характеризуется протеканием болезни до совершения преступления. Вторая фаза, совпадающая со временем совершения опасного деяния, протекает наиболее тяжело и остро, проявляется в отклоняющемся общественно опасном поведении. Третья посткриминальная фаза психического расстройства или заболевания может иметь дальнейшее неблагоприятное развитие. Это говорит о том, что лицо, скорее всего, может совершить еще не одно преступление. В связи с этим уголовный кодекс указывает, что «принудительные меры медицинского характера назначаются только в случаях, когда психические расстройства связаны с возможностью причинения этими лицами иного существенного вреда либо с опасностью для себя, либо для других лиц».

Социальная опасность лица, страдающего такого рода расстройствами, может характеризоваться двумя критериями:

1. Юридическим, т.е. совершение лицом общественно опасного деяния, преступления. Они предусмотрены уголовным законом;

2. Медицинским, т.е. наличие болезни у обвиняемого, выявленная на основании заключения судебно-психиатрической экспертизы.

Цели применения мер медицинского характера закреплены в ст. 98 УК РФ. Кодекс предусматривает всего две цели: улучшение психического состояния лица или излечение. Так же, как и основания, цели можно разделить на медицинские и правовые (юридические) [1]. Цель медицинского характера определяется альтернативно: «излечение» либо «улучшение психического состояния» психически больных лиц. Целью правового характера является предупреждение совершения ими новых общественно опасных деяний.

Эта тема является достаточно дискуссионной, так как авторы в своих научных работах, книгах предлагают и другие цели применения мер медицинского характера. К целям могут относить «создание условий, способствующих лечению ограниченно вменяемых, алкоголиков, наркоманов и достижению целей наказания» [2]. Другим примером может послужить цель, такая как «обеспечение безопасности больного для самого себя». Также высказывается предложение отнести к целям принудительных мер медицинского характера «проведение мер социальной реабилитации», то есть проведение работы по выработке у больных специальных навыков для жизни в обществе [3].

Цели связаны с такими основополагающими принципами, как законность, гуманность, соблюдение прав человека и гражданина. Связаны с принятым законом РФ «О психиатрической помощи и гарантиях прав граждан при ее оказании», введением в России с 1997 года Международной классификации психических болезней и т. д. Они являются основными гарантиями прав граждан при применении принудительных мер медицинского характера.

Список литературы

1. Уголовный кодекс Российской Федерации. Научно-практический комментарий. / Отв. ред. В. М. Лебедев. М., 1998. – 225 с.

2. Преступление и наказание: Комментарий к проекту Уголовного кодекса Российской Федерации/ Под ред. Н. Ф. Кузнецовой, А. В. Наумова. М., 1993. – 89 с.

3. Достовалов С. Цели применения принудительных мер медицинского характера / Законность. 2000. № 1. – 50 с.

УДК 340

АГЕНТСТВО ПО СТРАХОВАНИЮ ВКЛАДОВ КАК СУБЪЕКТ БАНКРОТСТВА КРЕДИТНЫХ ОРГАНИЗАЦИЙ

Ягудин Азат Василевич
магистрант
Университет управления «ТИСБИ», город Казань

В современном мире, в условиях стремительного развития значительной части государств по пути рыночной экономики, важнейшую роль приобретает надежность финансово-кредитной системы как одного из основных составляющих успешного развития рынка. Государство, в стремлении к внутреннему экономическому развитию, создает все необходимые условия для привлечения внутренних ресурсов, а также обеспечивает систему мотивации участия населения в инвестиционном процессе. Страхование вкладов населения государства, системы, нацеленной на обеспечение надежности, возможности вкладчиков не испытывать опасений за свои денежные средства, работает исключительно на благо как государства, так и его граждан.

Естественно, финансово-кредитная деятельность, представляя собой сложнейшую систему отношений, воздействие на которую оказывает множество социально-экономических факторов, обладает высоким уровнем рискованности, который в условиях финансово-экономического кризиса, негативно воздействующего в настоящее время на мировую экономику, увеличивается на порядок. И поскольку, для рыночной экономики активная инвестиционная деятельность является одним из обязательных условий существования, государства мира в целях обеспечения определенной степени надежности финансово-кредитной системы и уверенности населения в ней, предпринимают различные меры, одной из

которых является создание специализированных организаций, осуществляющих полномочия по защите денежных вкладов граждан [1].

В Российской Федерации существует специализированный государственный механизм, основной функцией которого является обеспечение защиты денежных средств вкладчиков на банковских счетах посредством их страхования - система страхования вкладов.

Значимость рассматриваемой системы невозможно переоценить, поскольку она оказывает положительное влияние «в обе стороны» - для вкладчиков это, в первую очередь, обеспечение гарантии сохранности их денежных средств, для банков - повышение привлекательности предоставляемых населению банковской системой услуг, что, в свою очередь, ведет к развитию не только банковской системы, но и экономики государства в целом.

Система страхования вкладов, основной целю деятельности, которой является осуществление выплат, возврата денежных средств вкладчикам банка, по той или иной причине прекратившего функционировать и не способного исполнить свои обязательства.

В Российской Федерации полномочия по управлению системой страхования вкладов возложены на государственную корпорацию «Агентство по страхованию вкладов» (далее - «Агентство»).

Агентство представляет собой государственную некоммерческую организацию, признаваемую законом [2] страховщиком в обязательной к участию для всех банков Российской Федерации системе страхования вкладов. Агентство является центральным звеном в системе страхования вкладов, на которое возложены такие обязанности, как:

– организация и ведение реестра банков в соответствии с установленными законодательством РФ правилами;

– осуществление сбора страховых выплат, обязательных к уплате всеми банками Российской Федерации;

– осуществление предусмотренных законом мероприятий в случае

неспособности банка удовлетворить требования кредитора, в том числе участие в процессе банкротства подобного банка в роли конкурсного управляющего, а также учет и удовлетворение требований кредиторов должника, и иные обязанности в соответствии с законом.

Конкурсное производство, согласно законодательству РФ о банкротстве [3], является одним из основных этапов процесса банкротства, в рамках которого происходит выявление всего имущества должника, формирование из него конкурсной массы и ее дальнейшее распределение между кредиторами в соответствии с действующими правилами.

Когда признанная несостоятельной кредитная организация не имеет лицензии на привлечение денежных средств во вклады физических лиц, арбитражным управляющим вправе быть лицо, которое прошло аккредитацию в Банке России и вошло в специализированный реестр. Если же кредитная организация-банкрот обладала такой лицензией, функции арбитражного управляющего переходят к специально учрежденной государственной корпорации АСВ, основные задачи которой заключаются в защите прав вкладчиков, гарантии возврата им, по крайней мере, части денежных средств благодаря системе страхования, контроле за эффективным осуществлением процедуры конкурсного производства и обеспечении максимально возможного уровня удовлетворения требований кредиторов [1, с. 4].

Из приведенного отчетливо прослеживается та ответственность, которая возлагается на конкурсного управляющего - учесть требования всех кредиторов и по-возможности максимально обеспечить их выполнение представляет собой трудоемкий и ответственный процесс.

Важным составным элементом правового статуса конкурсного управляющего в процесс банкротства является его ответственность и, поскольку в обязанности управляющего входит формирование конкурсной массы, а также обеспечение сохранности входящего в нее имущества, ответственность за причинение убытков участникам процесса банкротства кредитных организаций в связи с

деятельностью Агентства по страхованию вкладов в качестве конкурсного управляющего в настоящее время выступает в качестве актуальной темы исследования.

В частности, с точки зрения автора, следует обратить внимание на проблему, оказывающую определенное влияние на практику применения положений о банкротстве кредитных организаций, а именно - проблему регламентации пунктом 12 статьи 189.77 Федерального закона РФ «О несостоятельности (банкротстве)» правила, согласно которому на Агентство, исполняющего в процессе банкротства роль конкурсного управляющего, не распространяются требования о страховании ответственности в случае причинения убытков лицам, участвующим в деле о банкротстве.

Объектами обязательного страхования ответственности арбитражного управляющего в деле о банкротстве являются имущественные интересы арбитражного управляющего, связанные с его обязанностью возместить убытки участникам процедуры банкротства в связи с ненадлежащим исполнением арбитражным управляющим возложенных на него обязанностей в деле о банкротстве. При этом, в качестве страхового случая выступает причинение морального вреда, а также противоправных действий либо бездействия управляющего.

Арбитражный управляющий может быть привлечен конкурсными кредиторами к гражданской ответственности за убытки, которые им причинены в результате неисполнения или ненадлежащего исполнения возложенных на него обязанностей в деле о банкротстве. Соответственно, требование страхования ответственности арбитражного управляющего направлен на обеспечение и защиту прав кредиторов.

Исходя из изложенного, автор видит возможным сделать вывод об определенном «неравенстве» прав кредиторов различных категорий организаций в Российской Федерации. Если для конкурсного управляющего, осуществляющего деятельность в рамках дела о банкротстве обычной рядовой организации, условно, осуществляющей деятельность в сфере торговли, то для агенства по

страхованию вклада, выступающего в роли конкурсного управляющего такого значимого для экономической системы участника, как кредитная организация, требования о страховании ответственности не устанавливается, что негативно отражается на защищенности прав кредиторов в случае допущения неисполнения либо неполного исполнения регламентированных законом обязанностей Агентства.

Список литературы

1. Гурулёва, О. С. Система страхования вкладов в Российской Федерации. Проблемы и перспективы развития / О. С. Гурулёва. - Текст: непосредственный / Молодой ученый. - 2018. - № 16 (202). - С. 201. - URL: https:/moluch.ru /archive/202/49648/ (дата обращения: 07.12.2020).

2. Федеральный закон от 23.12.2003 № 177-ФЗ (ред. от 20.07.2020) «О страховании вкладов в банках Российской Федерации» (с изм. и доп., вступ. в силу с 01.10.2020). [Текст]: Собрание законодательства Российской Федерации. - 2003. - ст. 5029.

3. Федеральный закон от 26.10.2002 № 127-ФЗ (ред. от 31.07.2020) «О несостоятельности (банкротстве)» (с изм. и доп., вступ. в силу с 01.10.2020). [Текст]: Собрании законодательства Российской Федерации от 28 октября 2002 г. № 43 ст. 4190.

4. Сбитнев Ю. Банкротство финансовых организаций [Электронный ресурс] / ЭЖ-Юрист. – Москва: ИД «Экономическая газета» 2017. – No 20. – С. 3-12.

УДК 340

НЕКОТОРЫЕ ОСОБЕННОСТИ ПРОЦЕССА БАНКРОТСТВА КРЕДИТНОЙ ОРГАНИЗАЦИИ

Ягудин Азат Василевич
магистрант
Университет управления «ТИСБИ», город Казань

В современном мире, в век развития рыночной экономики, операции, проводимые кредитными организациями, а также услуги, ими предоставляемые, обладают особым значением для государства и общества. Соответственно, государство, посредством использования законодательства и подзаконных актов, устанавливает особый статус и положение рассматриваемого вида юридических лиц. Не является исключением и процесс банкротства кредитных организаций, который обладает рядом особенностей, отличающих его от общих правил, установленных законодательством.

Помимо важности кредитных организаций для экономики государства, важной причиной особого подхода законодателя к процессу прекращения деятельности кредитных организаций, является наличие у них частично ограниченной специальной правоспособностью, в соответствии с которой они наделяются правом осуществления исключительного вида деятельности, запрещенного для иных организаций, не соответствующих установленных законом признакам и не получивших специального разрешения, а именно - право на осуществление банковских операций [1].

Именно на этом основании к отношениям по банкротству кредитных организаций не применяются положения параграфа четвертого главы девятой Федерального закона «О несостоятельности (банкротстве)» и положения о банкротстве данного вида организаций выделены в отдельный параграф закона, хотя,

казалось бы, кредитная организация является видом финансовых организаций [2]. Правила банкротства кредитных организаций определяются параграфом 4.1 Закона о банкротстве, которым устанавливаются порядок и условия осуществления мер по предупреждению несостоятельности (банкротства) кредитных организаций, а также характерные для института особенности процесса признания организации банкротом и порядок прекращения их деятельности.

Исследование характерных особенностей института банкротства кредитных организаций в российской правовой системе, с точки зрения автора, следует проводить, в первую очередь, с позиции понятия банкротства кредитной организации, а также его признаков.

Обращаясь к пункту первому статьи 189.8 ФЗ «О несостоятельности (банкротстве)», мы видим, что организация может быть признана несостоятельной (банкротом) в случае неспособности удовлетворить требования кредиторов относительно удовлетворения денежных обязательств, выплаты выходных пособий, а также относительно оплаты труда бывших или действующих работников организации, либо исполнить обязанность по уплате обязательных платежей в случае, если одно или несколько из указанных обязанностей не были исполнены в течение четырнадцатидневного срока с момента их наступления, либо в случае, если стоимость активов организации недостаточна для исполнения ее обязательств перед кредиторами и (или) обязанности по уплате обязательных платежей.

Анализируя определение понятия «банкротство кредитной организации», следует обратить внимание на используемый в рамках банкетного законодательства термин «обязательные платежи». Отметим, что под обязательными платежами в рассматриваемом случае понимаются платежи, берущие происхождение исходя из статуса кредитной организации как самостоятельного налогоплательщика, которая обязана вносить определяемые согласно закону суммы налогов и иных платежей в установленном порядке и сроки, а также исполнять требования клиентов организации по перечислению ими со счетов организации сумм

обязательных платежей в целях исполнения ими их налоговых обязанностей.

Приведенные положения подталкивают к выводу, согласно которому в отношении кредитных организаций законодательством установлены более жесткие, по сравнению с общим порядком, основания банкротства.

Анализируя характерные особенности банкротства кредитной организации, необходимо обратить внимание на признаки банкротства и основания возбуждения банкетного производства.

Ввиду возможного негативного влияния, которое может оказать банкротство кредитной организации на деятельность лиц, выступающих в качестве ее кредиторов, законодательство о несостоятельности рассматриваемой категории организаций выстроено в соответствии с идеей скорейшего делопроизводства и признания должника банкротом. Так, в частности, закон устанавливает меньший срок, по истечение которого разрешается инициировать банкротом производство, обратившись с соответствующим заявлением в суд. Если по общему правилу указанный срок составляет три месяца, то в случае кредитных организаций срок сокращается до четырнадцати дней.

Также, следует отметить перечень оснований, достаточных для начала банкетного производства:

- отзыв Банком России лицензии кредитной организации на осуществление банковских операций;
- задолженность по денежным обязательствам, либо обязательствам, связанным с трудовыми правами граждан;
- прошествие четырнадцати дней с момента наступления даты исполнения обязательств организации [3].

Закон о банкротстве устанавливает общее правило, в соответствии с которым перечисленные признаки банкротства должны быть актуальны для организации одновременно, в своей совокупности, однако, существуют исключения из данной нормы. Во-первых, добровольно либо принудительно ликвидируемая организация должна соответствовать следующим признакам: отзыв Банком РФ

лицензии, а также недостаточная стоимость имущества организации для погашения существующих обязательств. Признак четырнадцатидневного срока не учитывается.

Стоимость имущества (активов) и обязательств кредитной организации подлежит определению на основании методик, установленных нормативными актами Банка России.

Во-вторых, в случае, если кредитная организация фактически прекращает осуществление деятельности, либо ее местонахождение установить невозможно, заявление о признании данной кредитной организации подается после отзыва Банком РФ лицензии на осуществление банковских операций, при этом, в подобном случае не учитывается сумма задолженности организации перед кредиторами.

На этапе возбуждения дела о банкротстве кредитной организации установлено серьезное препятствие — у кредитной организации должна быть отозвана лицензия на осуществление банковских операций. Так как только Банк России уполномочен решать этот вопрос, без его участия кредиторы кредитной организации, ее настоящие или бывшие работники, а также уполномоченные органы не смогут добиться признания кредитной организации банкротом даже при наличии задолженности свыше установленного срока [4].

Приведенные положения позволяют выявить еще одну характерную особенность процесса банкротства кредитных организаций - одним из основных субъектов данного процесса является Банк России, который в обязательном порядке принимает участие в деле о банкротстве кредитной организации.

Следует отметить перечисленные выше отличительные признаки представляют собой лишь наиболее яркие примеры особенностей процесса банкротства кредитной организации и любой иной организации по законодательству Российской Федерации. Из данных признаков, с точки зрения автора, напрашивается вывод, что в настоящее время предпочтение отдано законодателем процессу ликвидации кредитных организаций в случае неспособности погасить

собственные долги, в то время как, учитывая роль данной категории организаций, необходимо значительно большее внимание механизмам установления платежеспособности данных организаций.

Список литературы

1. Тарасенко О. А. Предпринимательская деятельность субъектов банковской системы России (правовой аспект): автореф. дис. ... д-ра юрид. наук. М., 2014, С. 13.

2. Федеральный закон от 26.10.2002 № 127-ФЗ (ред. от 08.12.2020) «О несостоятельности (банкротстве)». [Текст]: Российская газета. - №209-210. - 2002.

3. Стародубцева Н. С. Понятие, критерии и признаки несостоятельности (банкротства) кредитных организаций / Банковское право. 2006. № 1. С. 14.

4. Шишмарева Т. П. Федеральный закон «О несостоятельности (банкротстве)» и практика его применения: учебное пособие для экзамена по Единой программе подготовки арбитражных управляющих. М.: Статут, 2015. - СПС «КонсультантПлюс».

ПЕДАГОГИЧЕСКИЕ НАУКИ

УДК 371.3

МЕТОДИКА ПОДГОТОВКИ УЧАЩИХСЯ К ЕДИНОМУ ГОСУДАРСТВЕННОМУ ЭКЗАМЕНУ ПО ИСТОРИИ

Вейсова Эльмира Эюбовна
студент 4 курса
научный руководитель Цыбульникова Анастасия Александровна,
кандидат исторических наук, доцент
ФГБОУ ВО «Армавирский государственный педагогический университет»

Аннотация: *образование, особенно гуманитарное и социально-экономическое, является важным фактором формирования нового качества общества, специфические проблемы которого в условиях перехода России к правовому государству обусловлены изменением системы ценностей и социальных приоритетов. Образование должно стать важнейшим фактором формирования новых жизненных установок личности. В данной статье рассматриваются проблемы и трудности подготовки к единому государственному экзамену. Кроме того, в этой работе вы найдёте некоторые рекомендации по подготовке учащихся к экзамену по истории.*

Ключевые слова: *методика, подготовка, история, экзамен, ЕГЭ, образование.*

Abstract: *Education, especially humanitarian and socio-economic education, is an important factor in the formation of a new quality of society, the specific problems of which in the context of Russia's transition to the rule of law are caused by a change in the system of values and social priorities. Education should become the most important factor in the formation of new life attitudes of the individual. This article discusses the problems and difficulties of preparing for the Unified State Exam. In addition, in this work you will find some recommendations for preparing students for the history exam.*

Key words: *methodology, preparation, history, exam, USE, education.*

На сегодняшний день экзамен по истории является одним из самых популярных сдаваемых после обязательных.

В нынешних условиях можно охарактеризовать современный урок, как обеспечение активного усвоения материала учащимися, благодаря оптимальному выбору методов и приёмов обучения. В связи с этим и возникает трудность, которая заключается в том, нужно искать более эффективные методы обучения, ведь достижение целей и решение задач в преподавании истории традиционными методами невозможно. При этом данные методы и способы должны будут способствовать подготовке к итоговой аттестации в форме единого государственного экзамена [1; с. 63].

То есть на первом месте будут стоять такие приемы, которые обеспечивают эмоциональное изложение материала, а также приемы, которые повышают внимание и интерес обучающихся к изучению предмета, решению поставленных перед ними задач [2; с. 15]. Учитывая тот факт, что контрольно-измерительные материалы ЕГЭ по истории постоянно изменяются, следуют находиться в постоянном поиске новых подходов к воспитанию у школьников интереса к овладению системой знаний, которые будут требоваться во время сдачи ЕГЭ, а также поступления в вузы по их выбору [3; с. 24].

ФГОС нового поколения требует от образования личностно-ориентированного подхода, направленного на организацию многоуровневой познавательной деятельности учащихся.

В рамках базового курса истории в обычном, непрофильном классе, то есть с двумя часами в неделю, может быть довольно сложно подготовить школьников к ГИА на хорошем уровне [4; с. 123]. Но этого обучения в том или ином формате не избежать, поскольку одним из главных критериев оценки работы каждой школы в настоящее время является не только подготовка успешно социализированного выпускника, но и результат сдачи ОГЭ и ЕГЭ выпускниками.

Развитие современного общества и, соответственно, образования требует

от педагогов новых подходов к воспитательной деятельности. Все заинтересованные лица в сфере образования отмечают, что если мы хотим, чтобы выпускники школ были успешными людьми, знающими, чего они хотят в жизни, то особое внимание следует уделить развитию исследовательского поведения в школьном образовании.

Новые принципы личностно-ориентированного обучения и субъектности в обучении требуют новых методов обучения. Неслучайно в базовом учебном плане выделено основное направление этого вида деятельности: проектно-исследовательская [5; с. 95]. Соответственно, эта деятельность должна быть не случайной, а осуществляться целенаправленно, в системе. Использование информационно-коммуникационных технологий не только необходимо в современном образовательном процессе, но и неизбежно. на самом деле компьютер и все его сопутствующие элементы — это тот же инструмент, что и ручка. Более того, ИКТ очень активно используются как учителями, так и обучающимися.

При этом обучающиеся последовательно проходят все этапы в течение нескольких занятий, с включением самостоятельной работы вне учебного времени. Рассмотрим несколько примеров, позволяющих использовать проектно-исследовательские технологии для подготовки к государственной итоговой аттестации.

С точки зрения подготовки к итоговой аттестации ИКТ являются одним из важнейших звеньев, существенно дополняющим широкий спектр других образовательных технологий. Использование ИКТ универсально, оно целесообразно для организации различных форм учебной деятельности: уроков, внеклассных занятий, элективных курсов, консультаций, проектной и научно-исследовательской деятельности. ИКТ можно использовать на всех этапах: от постановки целей до рефлексии, а также для различных видов работы: лекций, работы в группах, парах, при выполнении различных тестовых работ [6; с. 220].

Предмет «История» чрезвычайно важен для жизни в современном обществе – он учит нас понимать причины тех или иных явлений, находить переломные моменты, изучать возможности изменения ситуаций, смотреть на событие с

разных точек зрения. Уроки истории обладают способностью влиять на формирование духовно-нравственных качеств человека. Уроки могут быть организованы таким образом, чтобы учащиеся постоянно находились в ситуации принятия решения о том, как относиться к этому историческому событию (человеку). При этом школьник проводит как фактический анализ (выявляет объективные свойства исторических событий и процессов), так и ценностно-оценочный анализ, определяя значимость этого события для развития общества и личности. В ходе занятий ставится цель развития умения использовать в оценках систему общечеловеческих, социально значимых и личностных ценностей. Создавая ценностно-проблемные ситуации на занятиях, ученик оказывается перед выбором, с помощью каких критериев оценивать то или иное историческое событие. В то же время у учащегося должен формироваться личный интерес. Это социальный заказ современного общества и сегодня экзамен по истории (ОГЭ и ЕГЭ) является самым популярным из тех экзаменов, которые сдаются по выбору.

И все же очень важно, чтобы обучающиеся осознали одну простую истину: подготовка к ЕГЭ-это тяжелый труд, прежде всего их тяжелый труд, и чтобы получить высокие баллы, нужно искать новые знания. Эта истина кажется простой, но многое зависит от ее понимания.

На данный период времени профессиональный долг учителя -помочь обучающимся успешно пройти аттестацию, а в конечном итоге поступить в желаемое учебное заведение, получить профессию и найти себя в жизни. А ее осуществление невозможно без систематической деятельности.

Исходят из вышеизложенного, можно сделать вывод, что, во-первых, учитель должен постоянно развиваться и находить новые способы подачи материала при подготовке к ОГЭ и ЕГЭ, во-вторых, ему необходимо так доносить информацию, чтобы в глазах обучающихся «загорались искры», с помощью, которых обучающийся понимал учебные задания, ну, и, в-третьих, нужна готовность и способность помогать всегда.

Список литературы

1. Алексашкин Л. Н. Изучение истории на старшей ступени общеобразовательной школы / Профильная школа, 2014. – С. 63-67.

2. Бодровская Н. В., Реан А. А. Педагогика. Учебник для вузов – СПб.: Питер, 2012. – С. 12—18.

3. Готовимся к единому государственному экзамену: Обществознание /Под ред. Л. Н. Боголюбова. – М.: Дрофа, 2013. — С. 22—28.

4. Ефремова, Н. Ф. Формирование и оценивание компетенций в образовании — Ростов-на-Дону: Аркол, 2016 – С. 120-125

5. Шаповалов В. В., Митрофанов К. Г., Саплина Е. В. Правила и приемы успешной сдачи экзаменов. М., 2014 – С. 90-105

6. Семёнов В. В. Аттестация учителей истории и обществознания: методические рекомендации - М.: Айрис-пресс, 2015 - С. 201-235.

УДК 377

РОЛЬ ИНФОРМАЦИОННО-ОБРАЗОВАТЕЛЬНОЙ СРЕДЫ В УЧЕБНОМ ПРОЦЕССЕ

Гладких Юлия Петровна
кандидат физико-математических наук, доцент кафедры информатики, естественнонаучных дисциплин и методик преподавания, факультета математики и естественнонаучного образования
Клепикова Алина Андреевна
студентка 5 курса, факультета математики и естественнонаучного образования
Коптева Анна Владимировна
студентка 5 курса, факультета математики и естественнонаучного образования
педагогического института НИУ «БелГУ», г. Белгород

Аннотация: *информационные технологии затронули все аспекты человеческой деятельности и потенциальную роль в области образования. Информационно-богатое общество продвигает новые практики и парадигмы образования, в которых учитель должен играть новую роль наставничества. Потребность в новых технологиях в учебном процессе становится выше, отсюда вопрос развития информационно-образовательной среды на сегодняшний день становится более актуальным.*

Abstract: *information technology has affected all aspects of human activity and its potential role in education. An information-rich society promotes new educational practices and paradigms in which the teacher must play a new role of mentoring. The need for new technologies in the educational process is becoming higher, hence the issue of the development of the information and educational environment is becoming more relevant today.*

Ключевые слова: *информационно-образовательная среда, информационные технологии, образовательные учреждения, учитель, учащиеся, учебный процесс.*

Keywords: *information and educational environment, information technology,*

educational institutions, teacher, students, educational process.

Одна из основных функций обучения - подготовка школьников к жизни. Эта функция в 21 веке рассматривается как главный источник социально-культурного и политико-экономического развития страны. Информационно-насыщенные общества развиваются, доминируют, и они контролируют информацию по всему миру. Перед российским образованием выстраивается главная задача – формирование такой модели информационно-образовательной среды, в которой участники образовательного процесса смогут реализовать ключевые образовательные компетенции: ценностно-смысловые, общекультурные, учебно-познавательные, информационные, социально-трудовые, личностного самосовершенствования.

Требования нового федерального государственного стандарта предъявлены к обеспечению программы начального и общего образования современной информационно-образовательной средой в информационно-методических условиях. Однако данные требования реализуются далеко не во всех общеобразовательных учреждениях. Следовательно, и методика формирования компьютерно-информационного саморазвития личности педагога не разработана [4].

Что же такое информационно образовательная среда (или ИОС)? Как в данной среде происходит личностное саморазвитие педагога?

Информационно-образовательной средой принято называть педагогическую систему, основанную на таких информационно-образовательных ресурсах, которые смогли бы обеспечить освоение основной образовательной с использованием компьютерно-информационных технологий [1]. Основными компонентами информационно-образовательной среды считаются: интернет, виртуальные школы, аудио и видео материалы, электронные приложения, диски, цифровые пособия, интерактивные плакаты, клипы, гифы, фотографии, тесты, мелодии, презентации и множество других форм представления. Данные компоненты обладают одним важным свойством – мультимедийностью.

Каким образом мультимедиа может повлиять на саморазвитие учителя и

учащихся? Как организовать деятельность учащихся и при этом самому получать удовольствие от своей деятельности? Именно через мультимедиа средства учитель сможет создать на уроке более комфортную и «живую» атмосферу, воссоединить традиционные методы обучения с современными компьютеризированными методами, установить насыщенную и мобильную взаимосвязь. В среде мультимедиа, учитывая индивидуальные особенности каждого ребенка, процесс обучения может быть фронтальным, индивидуальном, дифференцированным. Организовать такое обучение может помочь, например, интерактивная доска – универсальное средство обучения.

Интерактивная доска - незаменимый инструмент любого вида урока, с помощью которой можно создавать живые, интересные, яркие, насыщенные уроки, позволяющие «разбудить» даже самых пассивных учеников, сосредоточить внимание на уроке, мотивировать к действию и, соответственно, повысить эффективность усвоения материала.

Использование интерактивной доски SMART Board [3] позволяет получить ряд преимуществ при проведении уроков:

– возможность отображения на интерактивной доске любой информации из компьютера;

– реализация основного принципа дидактики - ясности;

– одновременное использование различных материалов: изображений, текста, аудио, видео и другие;

– физическое взаимодействие с учебным материалом: движение букв, слов, картинок; рисования интерактивным маркером; затемнение экрана, если информацию нужно скрыть и др.

– создание и улучшение собственных сборников материалов к урокам.

Доска SMART Board, используемая практически во всех оснащенных компьютерной техникой образовательных учреждениях может стать ярким и наглядным средством подачи информации на уроке, незаменимым помощником учителя, с которым он может совершенствовать свой педагогический

профессионализм, разрабатывать новые задания, подключать новый дополнительный материал и др. С помощью данного информационно-образовательного средства, как и с помощью остальных средств - возможности учителя пополняются.

В настоящее время актуальность использования информационно-образовательных технологий возрастает не только в очном, но и, в первую очередь, в дистанционном формате обучения и является ведущим средством. Что касается дистанционного обучения, то его реализация была бы практически невозможна без цифровых технологий. Именно, благодаря информационно-образовательной среде, между участниками образовательного процесса (учителем и учеником) прослеживается активное взаимодействие.

Но не стоит забывать про взаимосвязь между учителем, учеником и его родителями. Ведь в настоящее время в этом сотрудничестве проявляются некоторые осложнения: не все родители владеют компьютерной грамотностью или имеют выход в Интернет. Многие из родителей, наоборот, стремятся к тому, чтобы их ребёнок, как можно меньше времени проводил за компьютером и эти опасения достаточно оправданы, т. к. в Интернете ребенок может найти много нежелательной информации, кроме того, вследствие долгого времяпровождения за компьютером ребенок подвергает свое здоровье опасности (снижение зрения, искривление позвоночника и др.).

Поэтому при дальнейших реформах ИОС следует в первую очередь разобраться с появившимися проблемами. Как это сделать? Например, «отфильтровать» информацию, выбросить ненужное, сопоставить информацию с задачами сохранения здорового школьника.

Поступательное решение проблемы формирования информационно-образовательной среды школы средствами интеграционного подхода к образовательной деятельности повышает эффективность образования по многим показателям (см. табл. 1) [2].

Таблица 1 - Показатели эффективности ИОС

результаты носят социально и личностно-значимый характер	Показатели эффективности ИОС	повышение мотивации и интереса к учению
более гибкое и прочное усвоение знаний учащимися		общекультурное и личностное развитие на основе формирования УУД
дифференцированное обучение		формирование информационной картины мира

Из таблицы видно, что ИОС школы позитивно влияет на развитие профессионализма учителя, также обеспечивает формирование личности учащихся с инновационно-творческим мышлением. Используя информационные технологии, учащиеся могут учиться самостоятельно, имея широкий выбор программ и доступ к информации.

Совершенствуясь в информационно-образовательной среде, вполне, можно достичь сразу нескольких целей:

– повысить мотивацию к самообучению;

– сформировать новые компетенции;

– реализовать творческий потенциал;

– повысить личную самооценку;

– развить личное обучение (например, поэтическое, музыкальное, художественное).

Все вышесказанное свидетельствует о несомненной эффективности информационно-образовательной среды для повышения качества образовательного процесса и выстраивания траектории непрерывного образования через новые инновационные технологии. Преимущества информационно-образовательной среды в учебном процессе доказывает его необходимость и своевременность.

Список литературы

1. Иванова Е. О. «Теория обучения в информационном обществе / Е. О. Иванова, И. М. Осмоловская. – М.: Просвещение. – 2011. – 190 с.

2. Токтарова В. И. Информационно-образовательная среда вуза:

интерпретационный и содержательный анализ / В. И. Токтарова, С. Н. Федорова. - Йошкар-Ола: Изд-во ГОУВПО. – 2018. – С. 98-109.

3. Фабрикантова Е. В. Интерактивные технологии и мультимедийные средства обучения: учебное пособие для студентов факультета дошкольного и начального образования / Е. В. Фабрикантова, Е. Е. Полянская, Т. В. Ильясова. - Оренбург: Изд-во ОГПУ. – 2015. – С. 70-76.

4. Федеральный закон Российской Федерации от 29 декабря 2012 г. № 273-ФЗ «Об образовании в Российской Федерации» (статья 16. п. 3.).

УДК 81;373.2

СТРАТЕГИИ ОБУЧЕНИЯ АНГЛИЙСКОМУ ЯЗЫКУ ДЛЯ ДОШКОЛЬНИКОВ

Маснюк Вероника Владимировна
студент-бакалавр
Крымский инженерно-педагогический университет
имени Февзи Якубова, г. Симферополь

Аннотация: *в этой статье основное внимание уделяется обучению иностранному языку в дошкольном образовании. Оно представляет собой систематический процесс, сопровождаемый обязательными мерами контроля. Таким образом, несмотря на психофизиологические характеристики дошкольников, контроль должен проводиться на начальном этапе изучения иностранного языка.*

This article focuses on teaching a foreign language in preschool education. It is a systematic process accompanied by mandatory control measures. Thus, despite the psychophysiological characteristics of preschool children, control should be carried out at the initial stage of learning a foreign language.

Ключевые слова: *знания, навыки, учащиеся, учебный процесс, языковой материал, общение.*

Keywords: *knowledge, skills, students, learning process, language material, communication.*

На сегодняшний день очень престижно и актуально владение иностранными языками. В связи с этим, родители водят своих детей на занятия английскому языку, поскольку видят перспективу развития в этой области. Дошкольный возраст является подходящим для начала изучения английского языка, это связано с психофизическими особенностями. В этот период ребенок все запоминает надолго – прекрасно развита долговременная и оперативная память.

Поэтому в обучения дошкольников английскому языку широко использованы игровые методы и технологии.

В настоящее время педагог использует в практике преподавания различные учебные пособия, методические разработки, материалы к проведению разнообразных игр на английском языке.

Специалист в данной сфере Джордж Стокер дает свои рекомендации по преподаванию квалифицированными педагогами:

– вовлечение детей в практические занятия. Детские умы невероятно открыты и учатся непосредственно, поглощая мысли и концепции. Поднимите детей со стульев и двигайтесь. Петь песни и играть в игры;

– избегайте говорения в течение длительного времени, иначе уровень энергии в группе будет становиться все ниже и ниже. Быстро объясните действие, будьте активны в детской команде. Если запланированное действие не удается, продолжайте. Для этого заранее подготовьте несколько дополнительных заданий. Детей постоянно нужно чем-то стимулировать;

– дети учатся, взаимодействуя друг с другом и с педагогом. Попытайтесь поговорить с каждым ребенком по отдельности в группе. Нужно также организовывать парную и групповую деятельность;

– повторение. Новая информация воспринимается и имеет смысл, когда она связана с информацией, которую уже изучили усвоенный материал в начале каждого учебного года;

– используйте то, что изучено в разных контекстах. Чем больше контекстов используется, тем лучше, чем более конкретная и «реальная жизнь» в контексте, тем лучше;

– обучение происходит успешнее, когда обучаемые уверены в себе. Для этого надо подбадривать детей [1].

Специалист безусловно принимает активное участие в обучении, он также является и поддержкой для детей. Но немаловажным есть и участие родителей детей в изучении.

Психологи и специалисты в области дошкольного образования разработали систему рекомендаций для родителей, можно выделить следующие [2]:

– необходимо использовать приемы перехода с одного языка на другой;

– игровая деятельность, моторика (лепка, рисование, подвижные игры, поделки, домашние игровые эксперименты). Это обеспечит ребенка языковым материалом для обучения в естественной среде и создания положительного эмоционального фона;

– постепенно добавлять просмотры карточек с надписями на иностранном языке и озвучивать названия предметов;

– научиться с ребенком правильно произносить иноязычные звуки и играть в фонетические игры;

– определите грамматику как простые конструкции, такие как детские сказки или игры;

– изменение действия должно происходить каждые 3-5 минут.

Перейдя из теоретической части, можно сказать о практической, и выделить основные стратегические аспекты изучения английского языка данной возрастной категории.

Систематизация социолингвистического содержания обучения языку исполняется в двух тенденциях: по вертикали (для всех возрастных групп от 2 до 7 лет) и по горизонтали (для каждой возрастной группы).

Определяя тематику уроков на год или на курс обучения, преподаватель должен учитывать принцип концентричности, который предполагает систематический возврат к этим темам на следующих этапах обучения с более глубоким содержанием.

Говоря об игровой деятельности, в качестве запоминания материала часто используется песня-действие. Дети поют песню и копируют движения из песни в реальность. Используется и такая практика как обзор, это может быть и личность, и картина, и погода, и фильм. Главная задача – выражение мысли.

Для увлекательного способа ввести новый словарный запас необходимо

попросить дошкольников проголосовать за то, что им нравится больше и почему, например кошка или собака.

Таким образом, можно прийти к выводу, что для изучения английского языка детьми дошкольного возраста, педагогу необходимо проработать структурированный и творческий план для проведения занятий. Интерактивное занятие посредством игрушек и песен дает больше возможности для запоминания материала.

Список литературы

1. Stocker G. Learning English with Laughter. - Ltd. publication, 2013.–p. 98.

2. Почему английский лучше начинать учить с раннего детства? [Электронный ресурс]. Режим доступа: http:/edinstvennaya.ua/psychology/self-development/8831-pochemu-angliyskiy-luchshe-nachinat-uchit-s-rannego-detstva (дата обращения – 08.01.2021).

УДК 37.04-053

ПСИХОЛОГО-ФИЗИОЛОГИЧЕСКИЕ ОСОБЕННОСТИ УЧАЩИХСЯ СРЕДНЕГО ПРОФЕССИОНАЛЬНОГО ОБРАЗОВАНИЯ

Нагибина Марина Ивановна
студент
Тобольский педагогический институт им. Д. И. Менделеева (филиал)
Тюменского государственного университета, г. Тобольск

Аннотация: *в статье рассмотрены психологические и физиологические особенности студентов среднего профессионального образования, выделены основные характеристики ранней и поздней юности, на основе анализа интеллектуальной и коммуникативной деятельности обучающихся сделаны выводы о построении педагогического процесса, исходя из возрастных особенностей студентов.*

The article deals with the psychological and physiological characteristics of students of secondary vocational education, highlights the main characteristics of early and late adolescence, based on the analysis of intellectual and communicative activities of students, conclusions are drawn about the construction of the pedagogical process, based on the age characteristics of students.

Ключевые слова: *среднее профессиональное образование, студенты СПО, психологические особенности студентов, физиология студентов.*

Keywords: *secondary vocational education, secondary vocational education students, psychological characteristics of students, physiology of students.*

Одной из наиболее важных задач среднего профессионального образования является повышение эффективности учебно-воспитательного процесса. Учет психологических и физиологических характеристик студентов – залог успешного взаимодействия с ними педагогов в процессе обучения.

По определению И. А. Зимней «студенчество включает людей,

целенаправленно, систематически овладевающих знаниями и профессиональными умениями, отличающихся наиболее активным потреблением культуры и высоким уровнем познавательной мотивации» [1, с. 108].

Студенты каждого возраста имеют свои характерные особенности, которые должны быть учтены при разработке и проведении учебного занятия. В нашем случае это необходимо для выбора наглядных пособий, соответствующих возможностям обучающихся.

Длительность обучения в учреждениях среднего профессионального образования обычно составляет 3–4 года и охватывает учащихся в возрасте от 15 до 20 лет. В российской педагогике и психологии данный период относят к ранней и поздней юности.

Проанализировав психологическую литературу, можно выделить следующие характеристики ранней юности (15–18 лет). В данный период личностное и профессиональное самоопределение играет ключевую роль в трансформации и психологическом развитии учащихся. Физиологические изменения, происходящие в организме подростка, нередко становятся причиной быстрой утомляемости и частого состояния подавленности. Постоянная смена настроения, состояние тревоги, раздражительность, повышенная эмоциональная возбудимость также являются основными признаками ранней юности. Кроме того, изменения происходят и в коммуникативной составляющей личности, общение со сверстниками становится более осмысленным и разнообразным. Стремясь понять проблематику выбора дальнейшего пути развития жизни, подростки объединяются в культурные, субкультурные, социальные и иные сообщества. Когда студенты только начинают свое обучение в колледже, очень важно учитывать перечисленные особенности и отражать их в методах и формах, применяемых в образовательном процессе.

В интеллектуальной деятельности подростков также происходят существенные сдвиги. Мышление от конкретно-образного переходит к умозрительному, способность к абстрактному мышлению в 14–17 лет нарастает с каждым

годом. Важная особенность этого возраста – формирование активного, самостоятельного, творческого мышления. Если подобрать правильные формы и средства обучения, указанные особенности могут положительно отразиться на формировании самобытной, энергичной, независимой и креативной личности.

Внимание и память в этом возрастном периоде характеризуется большим развиваемым потенциалом и высокой устойчивостью, наряду с большой избирательностью внимания. Происходит логизация учебного материала, его эмоциональное осмысление, поэтому в значительной мере возрастает объем памяти. Рост интеллектуального потенциала способствует развитию мотивов личности подростка, которые связаны с самоопределением и выбором жизненного пути. Мотивы, в свою очередь, являются основой для осознания важности профессиональной подготовки.

К семнадцати годам, по мнению Б. Г. Ананьина, «у человека создаются субъектные условия, способствующие формированию навыков самообразовательной деятельности» [2, с. 8]. В этот период должна активно развиваться образовательная среда, способствующая саморазвитию и самообразованию студентов.

Второй возрастной период, который охватывают студенты среднего профессионального образования в процессе обучения, длится в среднем с 18 до 21 года. На этом этапе происходит формирование личности, процесс профессионального самоопределения переходит к практической самореализации.

Формирование собственного мировоззрения, своей жизненной философии, развитие личной индивидуальности, стремление к самоутверждению, построение глобальных планов на жизнь, стабилизация характера, рефлексия на социальные события являются главными характерными чертами позднего периода юношества.

На первый план в это время выходит тяга к обобщению полученной информации, к анализу общих принципов и закономерностей, развивается самоанализ, теоретическое мышление.

В коммуникативной сфере в период поздней юности также происходят изменения. Подростковые кризисы заканчиваются, и поэтому взаимоотношения со сверстниками выходят на новый уровень. Замкнутость и избирательность в общении сменяются более открытой формой коммуникации, возрастает потребность в разноплановости общения, новых знакомствах, совместной деятельности, установлении новых контактов. Взаимодействие с ровесниками и взрослыми становится специфическим каналом информации. Коммуницируя с людьми, состоявшимися в профессии, студенты расширяют свой кругозор и познают жизнь.

На основании этого в учебных заведениях необходимо создать среду, предусматривающую насыщенную коммуникацию. Общение должно основываться на взаимоуважении, продуктивном диалоге, корректных дискуссиях. Немаловажным является поддержка со стороны взрослых, в том числе психологов и преподавателей.

В целом, рассмотренный период входит в завершающий этап формирования личности и имеет большое значение для профессионализации. Поэтому важно учитывать возрастные особенности студентов в процессе обучения и эффективно развивать их познавательную активность, которая обеспечит в дальнейшем высокий уровень самостоятельности и ответственности обучающихся.

Список литературы

1. Зимняя И. А. Педагогическая психология: учебник для вузов / И. А. Зимняя. – 3-е издание, пересмотренное. – М.: Московский психолого-социальный институт, 2010. – 448 с.

2. Ананьев Б. Г. К психофизиологии студенческого возраста / Современные психолого-педагогические проблемы высшей школы / Под ред. Б. Г. Ананьева, Н. В. Кузьминой. – Вып. 2. – Л.: ЛГУ, 1974. – С. 3 – 15.

3. Ушинский К. Д. Педагогика. Избранные работы / К. Д. Ушинский. – 2-е изд., стер. – М.: Изд. Юрайт, 2017. – 284 с.

СЕЛЬСКОХОЗЯЙСТВЕННЫЕ НАУКИ

УДК 636.03

МОРФОФУНКЦИОНАЛЬНАЯ ХАРАКТЕРИСТИКА СЕРДЦА КРУПНОГО РОГАТОГО СКОТА

Жидкова Александра Владимировна
студентка 2 курса направление «Технология производства
и переработки сельскохозяйственной продукции»
Шубина Татьяна Петровна
к. в. н., доцент
ФГБОУ ВО «Донской ГАУ», п. Персиановский

Аннотация: *в данной статье рассказывается о строении сердце крупного рогатого скота. Проанализированы его структура, топография, масса. Особое внимание уделено видовым особенностям сердца. Изучение данного материала позволит разобраться в строении и функции данного органа.*

Abstract: *this article describes the structure of the heart of cattle. Its structure, topography, and mass are analyzed. Special attention is paid to the specific features of the heart. The study of this material will allow you to understand the structure and function of this organ.*

Ключевые слова: *сердце, строение, клапаны, функции, крупный рогатый скот.*

Key words: *heart, structure, valves, functions, cattle.*

Сердечно-сосудистая система представляет собой одну из самых важных в организме, она связывает между собой все органы и системы. Основная ее функция - распространение по организму крови, поставляющей в ткани кислород и питательные вещества, и удаляющие из них углекислый газ и продукты метаболизма. Центральным органом сердечно-сосудистой системы является сердце.

Все живые организмы, за исключением некоторых видов, имеют в собственном строении этот важный орган. Сердце - полый конусообразный

мышечный орган в грудной клетке, который обеспечивает постоянный ток крови по замкнутой системе кровеносных сосудов.

У крупного рогатого скота, как и у всех млекопитающих, сердце четырехкамерное, в котором находятся два предсердия и два желудочка. Правое предсердие перекачивает кровь в правый желудочек, а левое – в левый желудочек. Желудочки по своему размеру больше, чем предсердия, а их толстые мускульные стенки способны с силой выталкивать кровь в тело и легкие.

Сердце крупного рогатого скота имеет ярко выраженную заостренную верхушку. На задней поверхности сердца выступает третья продольная добавочная борозда. В правое предсердие впадает левая непарная вена. В фиброзном скелете сердца имеются две сердечные косточки, расположенные в области аортального отверстия.

Сердце крупного рогатого скота красно-коричневого цвета, сердечного жира много, его слой может достигать 42-45 мм. Масса сердца до 2 кг, длина - 19,5 см, ширина - 13 см [1].

Предсердие и желудочек каждой половины сердца сообщаются между собой с помощью клапанов. Клапанный аппарат необходим для задания тока крови в одном направлении. Имеется несколько разновидностей сердечных клапанов. Первая группа клапанов, это атриовентрикулярные клапаны – структуры, разделяющие желудочки и предсердия. Вторая группа – клапаны, находящиеся в месте перехода в аорту и ствол легочной артерии, в зоне отхождения этих сосудов от желудочков сердца.

Атриовентрикулярные клапаны — мембранные пластинки, или створки, прикрепленные к фиброзным кольцам, которые состоят из плотной соединительной ткани. Располагаются они между предсердиями и желудочками, и обеспечивают однонаправленное перемещение крови в отделах сердца и ее дальнейшее движение.

Полулунные клапаны находятся недалеко от фиброзного кольца. Они образованы складкой эндокарда. Аортальные и легочные полулунные клапаны

препятствуют обратному движению крови из крупных сосудов в полости желудочков по окончанию систолы. Серповидный полулунный клапан так же не дает крови возвращаться в желудочки сердца.

В стенке сердца выделяют 3 оболочки: внутреннюю — эндокард, среднюю или мышечную — миокард, наружную — эпикард.

Основным компонентом миокарда является рабочая мышечная ткань. Она построена из сократительных клеток — кардиомиоцитов, тесно связанных между собой [1].

Кровь для питания сердца поступает из аорты по правой и левой венечным (коронарным) артериям, лежащим в венечной борозде. Вены отводят кровь из стенки сердца в его правое предсердие. К ним относятся большая, средняя и малые сердечные вены.

Левая сторона сердца обеспечивает кровоток по «большому кругу кровообращения», кровь идёт через голову, внешние и внутренние органы. Правая сторона сердца дает крови циркулировать по «малому кругу кровообращения», то есть через легкие (это обеспечивает газообмен с атмосферой) [2].

Сократительный узел сердца располагается в стенке правого предсердия. В нём появляются электрические импульсы, которые вызывают сокращение сердце. Возникший импульс распространяется по миокарду предсердий, которые в это время сокращаются.

Последовательные чередования сокращения и расслабления полостей сердца, т. е. толчков, в результате чего осуществляется перекачивание крови из венозного русла в артериальное, называется сердечный цикл.

В сердечном цикле три фазы: систола(сокращение) предсердий и диастола желудочков; диастола(расслабление) предсердий и систола желудочков; общая диастола предсердий и желудочков.

Сердечный толчок – это удар сердца о грудную клетку, у крупного рогатого скота в норме составляет 50-80 в минуту.

Частота и ритм сердечных сокращений так же важны при работе сердца.

Частоту сокращений в минуту можно определить по числу сердечных толчков, т. е. систоле желудочков в течение 1 минуты. Учащение сердечных сокращений – тахикардия, урежение - брадикардия.

Сердечная деятельность может быть ритмичной (одинаковые интервалы) и неритмичной. Тоны сердца — это звуки, которые возникают во время работы сердца. Главный источник звуковых явлений – работа клапанов сердца, звуки возникают во время захлопывания клапанов [3].

Таким образом, сердце всю жизнь поддерживает движение крови по организму. Сложно устроенное, имеющее собственную систему генерации сигнала и контроля частоты сокращений, без него не было бы возможности питать все клетки необходимым кислородом и питательными элементами.

Список литературы

1. Анатомо-морфологические особенности строения сердца / В. К. Вансяцкая, Е. А. Кирпанева / Студенты - науке и практике АПК: материалы 99-ой Международной научно-практической конференции студентов и магистрантов, (Витебск, 21 - 22 мая 2014 года). - Витебск: УО ВГАВМ, 2014. - С. 195

2. Морфометрические и анатомические особенности строения сердца у крупного рогатого скота, свиньи и верблюда одногорбого / В. К. Вансяцкая, Е. А. Кирпанева / Сельское хозяйство - проблемы и перспективы: сб. науч. тр. / УО ГГАУ. - Гродно, 2014. - С. 29-35

3. Биомеханика сердца / В. Н. Фатенков. - М.: Медицина, 1990. - 160 с.

УДК 636.06

СРАВНЕНИЕ ДАННЫХ БЕЛКОВОГО ОБМЕНА У РАЗЛИЧНЫХ ВИДОВ ДОМАШНИХ ЖИВОТНЫХ

Раденко Игорь Сергеевич
студент 1 курса факультет ветеринарной медицины
научный руководитель Святогоров Николай Алексеевич,
кандидат сельскохозяйственных наук
ФГБОУ ВО «Донской ГАУ», п. Персиановский, РФ

Аннотация: *в данной статье в сравнительном аспекте рассматриваются важнейшие показатели белкового обмена в сыворотке крови различных животных - собак, кошек, лошадей, коров и кур. Выявлены особенности сходства и различия по каждому показателю, рассчитан критерий достоверности, по которому определены статистически значимые различия.*

Ключевые слова: *артериальное давление белковый обмен, белки, альбумин, глобулин, критерий значимости, животные, критерий значимости, сыворотка крови.*

Annotation: *in this article, in a comparative aspect, the most important indicators of protein metabolism in the blood serum of various animals - dogs, cats, horses, cows and chickens. The features of similarity are revealed.*

Keywords*: blood pressure protein metabolism, proteins, albumin, globulin, criterion of significance, animals, criterion of significance, blood serum.*

В любом живом организме преобладает белковый обмен, а все другие типы метаболизма так или иначе работают на его обеспечение [1].

Белки — это биологические полимеры, состоящие из аминокислот, связанных пептидными связями. Каждая белковая молекула имеет определенную структуру и определенную функцию. Различные органы и ткани животных содержат 50% и более белков из сухого вещества. В организме белки выполняют

множество функций, включая структурные, ферментативные, регуляторные, транспортные, моторные, защитные и энергетические.

Особая роль принадлежит белкам плазмы, которые поддерживают онкотическое артериальное давление, связывают и переносят различные гидрофобные молекулы в большой круг кровообращения, защищают организм от инородных агентов, выполняют функцию буферных систем и обеспечивают своевременный гемостаз при повреждении сосудов. Содержание альбумина и глобулинов в плазме крови очень показательно с точки зрения обеспечения организма белками [2, 4].

Весьма актуальным является сравнение содержания в сыворотке крови общего белка, альбуминов и глобулинов у разных видов животных [3].

Для исследования сформировали 5 групп животных разных видов по 10 особей в каждой. Были отобраны клинически здоровые собаки среднего возраста, кошки, лошади, кормящие коровы и куры-несушки. У всех животных брали кровь для исследования, которое вращали со скоростью 3000 об / мин. Полученную сыворотку анализировали в лаборатории фотометрическими методами с использованием стандартных тест-систем. Концентрацию общего белка определяли биуретовым методом, концентрацию альбумина - зеленым индикатором бромкрезола.

Полученные результаты статистически обработаны по Монцевичут-Эринген. Для межгрупповых сравнений рассчитывались среднее арифметическое (M), среднеквадратическая ошибка (m) и критерий надежности (t). Результаты испытаний представлены в таблице 1.

Таблица 1 – Концентрации белковых фракций в сыворотке крови различных домашних животных (M±m) [5]

Вид животного	Общий белок, г/л	Альбумин г/л	Глобулин г/л
Кошка	75,2±2,5	22,5±0,7	52,2±2,5
Собака	69,7±2,2	29,5±1,0	39,9±1,9
Корова	85,3±1,9	25,4±1,1	59,9±2,4
Лошадь	73,5±1,5	29,2±0,9	44,7±1,7
Куры	67,1±1,6	21,5±0,4	45,9±1,5

Из приведенной выше таблицы видно, что существуют межвидовые различия и сходства по различным показателям белкового обмена. Поэтому по общему содержанию белка у лошадей и кошек, а также у собак и кур различий не наблюдается. Самая высокая концентрация обнаружена у коров, что может быть связано с огромной нагрузкой на белковый обмен у лактирующих коров. Самый высокий критерий значимости был найден при сравнении общего белка у коров и кур (t = 7,33), коров и собак (t = 6,28). Сходство концентрации альбумина обнаружено у собак и лошадей, а также у кошек и кур-несушек. У собак обнаружены достоверные различия в содержании альбумина у кошек и кур. Существуют достоверные различия в содержании альбумина у лошадей - с кошками (t = 5,88), с курами (t = 7,82). Что касается содержания глобулинов, то сходство есть только у лошадей и кур, у других животных наблюдается разброс этого показателя. Таким образом, наибольшее содержание белков глобулинов обнаружено у коров, а наименьшее - у собак. Коровы значительно отличаются от собак (t = 6,53), кур (t = 4,95) и лошадей (t = 5,17).

Подводя итоги, можно отметить некоторые закономерности. Таким образом, самая низкая концентрация альбумина обнаруживается у мелких животных - у кур и кошек. Это связано с тем, что этим животным не нужно повышать онкотическое кровяное давление из-за их малой массы. Уровень глобулинов самый высокий у коров, поскольку им необходимо экспортировать различные защитные белки, включая иммуноглобулины, в молоко [6].

Список литературы

1. Карпенко, Л. Ю., Васильева С. В. Биохимия белка: Учебнометодическое пособие [Текст] / Санкт-Петербург. - 2016. - 44 с.

2. Васильева, С. В. Породные различия в концентрации общего белка и его фракций в сыворотке крови у собак [Текст] / С. В. Васильева, Ю. В. Конопатов, Н. В. Пилаева. - 2017. С. 45-46

3. Васильева, С. В. Возрастная динамика содержания общего белка и его

фракций в сыворотке крови у собак [Текст] / С. В. Васильева, Ю. В. Конопатов, Н. В. Пилаева. - 2017. С. 135-136.

4. Васильева, С. В. Содержание белковых фракций сыворотки крови у кошек и котов разных возрастных групп [Текст] / С. В. Васильева, В. А. Трушкин, А. А. Воинова. - 2017. - С. 50-51.

5. Концентрации белковых фракций в сыворотке крови различных домашних животных (M±m) [Электронный ресурс] URL: https:/www.facebook.com /photo/?fbid=1327958214230318&set=a.926912604334883

6. Васильева, С. В. Сравнение уровня альбуминов и глобулинов в сыворотке крови у кошек в связи с возрастом [Текст] / С. В. Васильева, Н. В. Пилаева, Б. М. Фёдоров. - 2016. С. 177-178.

ГУМАНИТАРНЫЕ НАУКИ

УДК 811.34

РОЛЬ ЛАТИНСКОГО ЯЗЫКА В НАУКЕ МЕЖДУНАРОДНОГО УРОВНЯ

Кириченко Есения Андреевна
студент 1 курса
научный руководитель Бардакова Елена Александровна,
старший преподаватель кафедры иностранных языков
ФГБОУ ВО «Донской ГАУ», п. Персиановский, РФ

Аннотация: *историческая роль латыни в роли международного научного языка существенно выделяет его от множеств искусственных языков, созданных для международного общения, - как от тех, кто получил хотя бы ограниченное распространение, так и умерших проектов. В данной статье описана роль латинского языка как международного языка науки.*

Ключевые слова: *латинский язык, сфера, медицина, общение, источник, международный уровень.*

Abstract: *the historical role of Latin in the role of an international scientific language significantly distinguishes it from the multitude of artificial languages created for international communication, both from those who received at least a limited distribution, and from dead projects. This article describes the role of the Latin language as the international language of science.*

Keywords: *Latin language, sphere, medicine, communication, source, international level.*

Латинский язык являлся государственным для многоплеменной Римской империи, которая занимала в 3 веке до нашей эры большую территорию Средиземного моря. Латынь оказалась единственным языком культуры западной части территории. Свое важное значение язык сохранил после уничтожения Римской

империи в 5 веке варварскими племенами. До XII - XIII вв. латинский язык оставался единственным литературным языком, инструментом художественного творчества и научной мысли, но прежде всего - языком католической религии, которая легла в основу средневековой идеологии. Латинский язык под влиянием устной речи многочисленных племен изменился настолько сильно, что к 3-4 в. из него стало формироваться множество местных диалектов – такая латынь стала называться «вульгарной». Эти диалекты, в свою очередь, положили начало современным романским языкам. Письменный латинский язык со всем разнообразием областей, в которых он использовался, не утратил своего единства: владение им открыло для носителей возможность прямого взаимного общения в романизированных странах и за их пределами.

Составители хрестоматии средневековой латинской литературы пишут: «Латинский язык не был мертвым языком, и латинская литература не была мертвой литературой. Латынь не только писалась, но и говорила: это разговорный язык, который объединял немногих, образованные люди того времени: когда мальчик, швабский мальчик и саксонец, познакомились в монастырской школе, а испанский мальчик и польский мальчик познакомились в Парижском университете, чтобы понять друг друга, им пришлось говорить на латыни. важные исторические сочинения и вдохновенные стихи». И те самые латинские богословские трактаты, которые так пугают сегодняшнего читателя, были современной и полезной школой диалектики для европейской мысли». Это значит, что латинский язык успешно на протяжении многих столетий выполнял функции международного языка. Он использовался как в научных дискуссиях, так и в поэзии.

Эпоха Возрождения установила строгую норму классического латинского языка – ограничила свободу развития новолатинской литературы. Это дало сильный скачек развития литературы на новых национальных языках. Латинский язык постепенно и неуклонно отступал, но это можно назвать в какой-то степени положительным моментом. Гораздо лучше дела обстояли в научной сфере. Наука интернациональна, и для нее наличие, наряду с национальными языками,

единого языка, служащего целям международного общения, является полезным фактором. Поэтому совершенно понятно, что положение латинского языка оказалось более устойчивым и сохранило свое значение даже тогда, когда национальные языки Европы, заимствуя латинский и латинизированный греческий, стали эффективными инструментами научного творчества.

18 век был эпохой гармонического симбиоза латинского языка как национальных, так и международных языков. Примером может послужить деятельность М. В. Ломоносова. Он пользовался латынью в своих научных работах по физике, химии, астрономии, минералогии. Он осуществлял перевод на русский язык, и эти переводы становились основанием русской естественнонаучной терминологии. По понятным причинам он предпочитает русский язык в своих работах по истории России, но научные споры в этой области, нацеленные на академическое сообщество, ведутся на латыни (комментарий к диссертации Миллера). Латинский язык он использует в научных перепискахс иностранными научными деятелями. Ломоносов пользовался латынью как своим родным языком – он являлся для него двигателем творческой мысли, являл собой неисчерпаемый источник развития. Многие современники Ломоносова тоже использовали и изучали латынь, а также ученые более позднего времени. При первом знакомстве с его произведениями читатель удивляется блестящей выразительности и индивидуальному колориту его латинского стиля - достаточно упомянуть имена Каспара Фридриха Вольфа, Карла Лахмана, Фалена, Хаусмана, Зелинского.

При этом уже в 18 веке, но еще быстрее в 19 и 20 веках. Под влиянием неуклонного роста национальных движений латинский язык заменяется национальным, что, очевидно, сказывается на интенсивности научного общения, а значит, и на научной работе в целом.

Помимо этой основной причины, на сохранение традиций латыни негативно повлиял еще один фактор, явно противоположный, - возникновение идеи универсального языка, искусственно созданного и призванного стать языком. общее и уникальное для человечества. Первые значительные попытки в этом

направлении относятся к 17 веку, то есть, когда латинский язык полностью удовлетворил все потребности международного общения в научной сфере. Но требования, которые эпоха рационализма предъявляла к «философскому» языку - в его словарном запасе и грамматической структуре, чтобы однозначно отражать разнообразие вещей и отношений - латынь сделала так же мало, как и любой из национальных языков.

Список литературы

1. Латинская юридическая фразеология / сост. проф. Б. С. Никифоров. – М.: Юрид. Лит., 1979. – 264 с.

2. Латинский язык: хрестоматия / сост. К. А. Тананушко; авт. предисл. и ст. Г. И. Шевченко; науч. ред. А. В. Гарник. — Минск: БГУ. 2015. — 291 с.

3. Подосинов, А. В. Lingua Latina. Введение в латинский язык и античную культуру. Часть II / А.В. Подосинов. - М.: Флинта, 2017. - 902 с.

4. Дворецкий, И. Х. Латинско-русский словарь / И. Х. Дворецкий. – М.: Рус. Яз. – Медиа, 2008. – 843 с.

УДК 811.34

ЛАТИНСКИЙ ЯЗЫК В ПРОФЕССИОНАЛЬНОЙ МЕДИЦИНСКОЙ СРЕДЕ

Костюк Григорий Иванович
студент 1 курса
научный руководитель Бардакова Елена Александровна,
старший преподаватель кафедры иностранных языков
ФГБОУ ВО «Донской ГАУ», п. Персиановский, РФ

Аннотация: *в современном мире латинский язык используется как международный научный язык в большинстве медико-биологических номенклатур и дисциплин. Номенклатуры изучаются и используются врачами со всего мира. Таким образом, становится абсолютно очевидным, что владение любым специалистом, который работает в медицинской области, принципами образования и понимания медицинской терминологии на латыни. В данной статье описаны примеры использования латинского языка в медицине.*

Annotation: *in the modern world, Latin is used as an international scientific language in most biomedical nomenclatures and disciplines. The nomenclatures are studied and used by physicians from all over the world. Thus, it becomes absolutely obvious that the knowledge of any specialist who works in the medical field, the principles of education and understanding of medical terminology in Latin. This article describes examples of the use of the Latin language in medicine.*

Ключевые слова: *латинский язык, латынь, роль, речь, культурный язык.*

Keywords: *latin language, latin, role, speech, cultural language.*

Со временем врачи и другие медицинские работники в профессиональном общении перешли на национальные языки, однако преобладание по-прежнему принадлежит греко-латинским элементам, словам и фразам, в первую очередь из-за их общенационального характера, поэтому названия болезней, диагностики

и лечения распознаются на любом языке.

База латинских терминов имеет громадное значение при прохождении различных дисциплин, таких как «Хирургия», «Фармакология», Акушерство и гинекология», «Сестринское дело» и многие другие дисциплины. Например, по латинскому языку параллельно с профессиональным модулем «Сестринское дело» введены в использование следующие термины: hypotonia – понижение напряжения, anuria – отсутствие мочи, сочетание признаков, haematologia – наука о системе крови, hypertonia – повышение напряжения, reanimatio – реанимация. восстановление жизнедеятельности, revaccinatio – повторное вакцинирование, dyspnoe – затруднение дыхания, anaesthesia - анестезия, symbiosis – симбиоз, сожительство, syndromum – синдром.

В современном мире сформированный профессиональный лексикон у медицинского сотрудника – существенный фактор, помогающий определить его профессионализм.

Профессиональный язык состоит в основном из системы терминов. В соответствии с требованиями государственного стандарта дисциплина «Латинский язык и основы терминологии» включает три терминологических цикла: анатомическая, клиническая и фармацевтическая терминология.

При изучении анатомической терминологии студенты обязаны знать хотя бы лексический минимум анатомических терминов на латыни: их систему, греческие дублеты, которые есть у многих латинских наименований анатомических образований. Существуют анатомические термины по системам человеческого тела, которые должен выучить студент: костная система: (clavicula - ключица, scapula - лопатка, sternum - грудина, columna vertebralis – позвоночный столб, vertebra - позвонок, costa - ребро, thorax – грудная клетка, manus – кисть руки, radius – лучевая кость, ulna – локтевая кость, pelvis major – большой таз, pelvis minor – малый таз, tibia – большеберцовая кость, fibula – малоберцовая кость); строение черепа: (cranium - череп, os frontale - лобная кость, os temporale - височная кость, os parietale - теменная кость, os occipitale - затылочная кость, os

zygomaticum - затылочная кость, os ophtalmicum - глазная кость, os nasale - носовая кость, maxilla - верхняя челюсть, mandibula - нижняя челюсть); пищеварительная система: (ventriculus - желудок, esophagus - пищевод, pancreas – поджелудочная железа, duodenum – двенадцатиперстная кишка, rectum – прямая кишка, caecum – слепая кишка, ileum – подвздошная кишка, colon – ободочная кишка, intestinum crassum – толстая кишка, hepar - печень, vesica fellea – желчный пузырь); сердечно-сосудистая система: (cor - сердце, atrium cordis - предсердие, myocardium – миокард, сердечная мышца); мочеполовая система: (ren - почки, vesica urinaria – мочевой пузырь, ovarium - яичник, uterus - матка); нервная система: (cerebrum – большой головной мозг, cerebellum – мозжечок; дыхательная система: (bronchus - бронх, trachea - трахея, pulmo - легкие, pulmo dexter – правое легкое, pulmo sinister – левое легкое, pleura - плевра). Эти термины являются стандартными для изучения.

В познании клинической терминологии основную роль играют греко-латинские терминоэлементы. Ключом к пониманию базы медицинской терминологии является полное овладение системой греко-латинских терминоэлементов. Некоторые из них перечислены в таблице 1.

Таблица 1 - Некоторые из латинских терминов, которые имеют греческие терминоэлементы

Латинские слова	Греческие терминоэлементы	Значение
Cor	Cardio	Сердце
Pulmo	Pneumo	Легкие
Rectum	Proct	Прямая кишка
Cutis	Derm	Кожа
Os	Osteo	Кость
Articulatio	Arthr	Сустав

Таким образом, знание греко-латинских дублетов учит студентов анализировать клинический термин, понимать его структуру, толковать смысловое содержание термина.

Список литературы

1. Тальчикова, Е. Н. Сборник упражнений по латинскому языку и основам

медицинской терминологии. Учебное пособие / Е. Н. Тальчикова. - М.: Проспект, 2016. - 959 с.

2. Марцелли, А. А. Латинский язык и основы медицинской терминологии / А. А. Марцелли. - М.: Феникс, 2013. - 384 с.

3. Белоусова, А. Р. Латинский язык: Учебник. 2-е изд., испр / А. Р. Белоусова, М. М Дебабова. — СПб.: Лань, 2015. — 160 с.

4. Васильева, Л. И. Латинский язык. Клиническая терминология: Пособие для студентов и учащихся медицинских институтов и училищ / Л. И. Васильева. — СПб.: Лань, 2013. — 128 с.

УДК 811.34

ЛАТИНСКИЙ ЯЗЫК В СУДЕ И ЕГО НЕОБХОДИМОСТЬ ДЛЯ СУДЕЙ И ЮРИСТОВ

Шокина Екатерина Сергеевна
студент 1 курса
научный руководитель Бардакова Елена Александровна,
старший преподаватель кафедры иностранных языков
ФГБОУ ВО «Донской ГАУ», п. Персиановский, РФ

Аннотация: *латинский язык обязателен для изучения на юридическом факультете. Без нее невозможно обойтись юристам в области международного частного права, а также тем, кто работает с иностранцами. Как показал опыт, суды в России иногда используют фразы из латинского языка. В данной статье описывается роль латыни в юриспруденции, представлены важные латинские фразы в судебных процессах.*

Annotation: *in the modern world, Latin is used as an international scientific language in most biomedical nomenclatures and disciplines. The nomenclatures are studied and used by physicians from all over the world. Thus, it becomes absolutely obvious that the knowledge of any specialist who works in the medical field, the principles of education and understanding of medical terminology in Latin. This article describes examples of the use of the Latin language in medicine.*

Ключевые слова: *латинский язык, латынь, роль, речь, культурный язык.*

Keywords: *latin language, latin, role, speech, cultural language.*

Фразу Pacta sunt servanda («Договоры должны соблюдаться») знают практически все юристы, но различные выражения более сложного уровня они могут уже не понять. Практикующие юристы редко используют латынь, за исключением международного права, где есть много конкретных терминов. Обычная юридическая речь и заключения имеют латинизмы, однако они все реже и реже встречаются. «Использование латинских фраз, скорее всего, говорит о хорошей

теоретической подготовке автора. «Если он освоил латынь, то и другие предметы, видимо, тоже. Ведь это не просто красивые слова, они связаны с римским правом и теорией государства и права.» - говорит партнер ФБК-Право Александр Ермоленко. Он так же считает, что если юрист использует латынь легко и к месту, то автор глубоко понимает юриспруденцию. Что касается римского права, то исторически оно было эквивалентом теории права: оно знакомило студента с правовой реальностью и вводило основные понятия. Сейчас это осталось «по инерции», но тем не менее полезно, если аргументацию ведут не «историки», а «цивилисты».

Существует мнение, что латыни студентам хватит в минимальных пропорциях. Считается, что больше всего нужно уделять внимание римскому частному праву, которое будет полезным и важным для «цивилистов». Изучать латынь крайне полезно в общеобразовательном плане. Язык является простым и красивым, сходным со многими языками романской группы. Главным бонусом является возможность понимать некоторые части французского, итальянского и испанского языка [1].

Однако грамотные юристы стараются не злоупотреблять латынью, они не позволяют себе использовать выражения в устном выступлении в суде если он предполагает, что слушатели его не поймут. Латинизмы, используемые другими, часто кажутся «позерством», особенно когда совершаются ошибки. Очень немногие изучают язык. Мало кто знает, как спрягаются и спрягаются латинские слова. В то же время в переписке с иностранцами, особенно с британцами, такие выражения очень приемлемы. В английском юридическом словаре есть огромное количество даже не латинизмов, а целых латинских фраз, которые, следовательно, также являются терминами английского права [2].

В многих юридических фирмах латынь не используют по общему правилу. Исключение составляют процессуальные документы, если известно, что судья, рассматривающий дело, отнесется к нему положительно. «Например, это иногда случается с жалобами в Верховный суд». Некоторые юристы высказывают

следующее мнение: «Латинские выражения в решениях суда – это очень здорово. Значит, что у судьи есть полет мысли в аргументации» [3].

Было проанализировано несколько судебных дел, где суды использовали латинские словосочетания – эти дела являются большой редкостью. Самое употребляемое из латинских слов – Status quo («Исходное положение»), De jure («Де-юре») и другие. Другие выражения, имеющие самостоятельный смысл, являются «украшением». Их используют, даже когда у них есть русский аналог. Другое дело - профильные термины, встречающиеся в решениях арбитражных судов по предмету международного частного права. Без них сложно жить. Пример – правило Lex fori concursus («Право государства банкротства субъекта») – такое понятие ввел Президиум Высшего арбитража суда. Этот международный принцип свидетельствует о том, что банкротство регулируется правом той страны, суд которой ведет дело о несостоятельности.

Арбитражные суды куда более чаще используют латинские термины. Но суды общей юрисдикции имеют меньшее количество примеров. Позиция Конституционного суда часто обращается к мудрости древних юристов. Остальные решения являются единичными случаями. Например, в правовой прессе писали о судье Андроповского районного суда Ставропольского края Павле Куцурове, который в своих решениях активно цитирует латынь и демонстрирует знание римского права. Он использовал такие фразы, как Grammatica falsa non vitiat chartam («Грамматические ошибки не делают документ недействительным») и Prima facie evidence («Доказательства, убедительные на первый взгляд»). При этом судьи обязаны делать перевод цитируемой фразы, поскольку судопроизводство ведется на русском языке [4].

Lex posterior derogat priori («Следующий закон отменяет предыдущий») и Lex specialis derogat lex generalis («Специальный закон отменяет общий закон»), указанные Конституционным трибуналом в своем решении No. пункт 1 ст. 7 Уголовно-процессуального кодекса, который запрещает судам, прокурорам и следователям применять федеральные законы, противоречащие Уголовно-

процессуальному кодексу. Но Конституционный суд здесь противоречий не обнаружил, поскольку УПК и другие федеральные законы имеют одинаковую юридическую силу, а специальный закон имеет преимущественную силу перед общим законом.

Список литературы

1. Латинская юридическая фразеология / сост. проф. Б. С. Никифоров. – М.: Юрид. Лит., 1979. – 264 с.

2. Латинский язык: хрестоматия / сост. К. А. Тананушко; авт. предисл. и ст. Г. И. Шевченко; науч. ред. А. В. Гарник. — Минск: БГУ. 2015. — 291 с.

3. Подосинов, А. В. Lingua Latina. Введение в латинский язык и античную культуру. Часть II / А.В. Подосинов. - М.: Флинта, 2017. - 902 с.

4. Дворецкий, И. Х. Латинско-русский словарь / И. Х. Дворецкий. – М.: Рус. Яз. – Медиа, 2008. – 843 с.

ТЕХНИЧЕСКИЕ НАУКИ

УДК 69.01

УКАЗАНИЕ ПО РАСЧЕТУ СТРОПИЛЬНОЙ РАМЫ

Лисневский Александр Евгеньевич
Линовицкая Марина Николаевна
Сизинцева Анастасия Евгеньевна
магистранты
ФГБОУ ВО «Томский государственный архитектурно-строительный университет», город Томск

Аннотация: *в данной работе выполнялись правило знаков перемещении и усилий, так же РСУ и объяснения расчета стропильной рамы.*

In this paper satisfy the rule of signs of the displacements and efforts in the same RSU and an explanation of the calculation of roof frame.

Ключевые слова: *линейные перемещения, конечные элементы, усилия, угол поворота, автоматизированного проектирования.*

Keywords: *linear displacement, finite elements, forces, angle of rotation, computer-aided design.*

Правило знаков для перемещений

Правило знаков для перемещений принято таким, что линейные перемещения положительны, если они направлены в сторону возрастания соответствующей координаты, а углы поворота положительны, если они соответствуют правилу правого винта (при взгляде от конца соответствующей оси к ее началу движение происходит против часовой стрелки).

Усилия и напряжения

Вычисленные значения усилий и напряжений в элементах от загружений представлены в таблице результатов расчета «Усилия/напряжения элементов».

Для стержневых элементов усилия по умолчанию выводятся в концевых сечениях упругой части (начальном и конечном) и в центре упругой части, а при

наличии запроса пользователя и в промежуточных сечениях по длине упругой части стержня.

Правило знаков для усилий

Для стержневых элементов возможно наличие следующих усилий:

N - продольная сила;

M - крутящий момент;

MY - изгибающий момент с вектором вдоль оси Y1;

QZ - перерезывающая сила в направлении оси Z1 соответствующая моменту MY;

Положительные направления усилий в стержнях приняты следующими:

– для перерезывающих сил QZ и - по направлению соответствующей оси Z1;

– для момента MY - против часовой стрелки, если смотреть с конца соответствующей оси Y1;

– положительная продольная сила N всегда растягивает стержень.

На рисунке 4.2.1.1 показаны положительные направления внутренних усилий и моментов в сечении горизонтальных и наклонных (а), а также вертикальных (б) стержней.

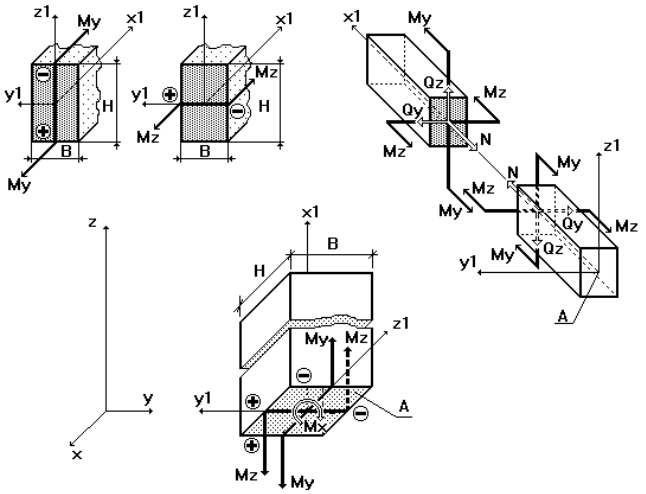

Рисунок 4.2.1.1 – Правила знаков для усилий

Суммарные значения приложенных нагрузок по нагружениям.

В протоколе решения задачи для каждого из нагружений указываются

значения суммарной узловой нагрузки, действующей на систему.

Расчетные сочетания усилий

Вычисление расчетных сочетаний усилий производится на основании критериев, характерных для соответствующих типов конечных элементов – плит, оболочек, массивных тел. В качестве таких критериев приняты экстремальные значения напряжений в характерных точках поперечного сечения элемента. При расчете учитываются требования нормативных документов и логические связи между загружениями.

Основой выбора невыгодных расчетных сочетаний усилий служит принцип суперпозиции. Из всех возможных сочетаний отбираются те РСУ, которые соответствуют максимальному значению некоторой величины, избранной в качестве критерия и зависящей от всех компонентов напряженного состояния:

– для стержней — экстремальные значения нормальных и касательных напряжений в контрольных точках сечения, которые показаны на рисунке 4.2.1.2.

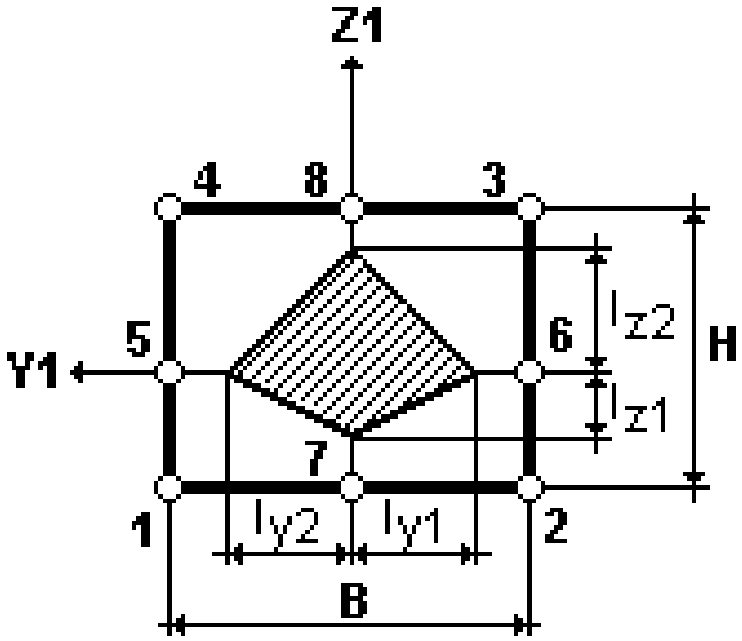

Рисунок 4.2.1.2 – Экстремальные значения нормальных и касательных напряжений

4.2.2 Статические расчеты

Расчет элементов стропильной поперечной рамы

Элементы стропильной системы выполнены с применением стропильных ног, подкосов и стоек

Стропила и подкосы выполнены из досок сечением 65×160 мм

Стойки выполнены из брусьев сечением 65×160 мм или брёвен диаметром 200 мм.

Расчетные усилия в элементах фермы при различных схемах загружения снеговой нагрузкой получены в результате статических расчетов, выполненных с применением программного комплекса «SCAD++», предназначенного для прочностных расчетов и автоматизированного проектирования конструкций и комбинированных систем на персональных компьютерах, на основе метода конечных элементов.

Оценка несущей способности элементов деревянной стропильной фермы выполнена в соответствии с СП 64.13330.2011 с использованием программы «SCAD ++».

Список литературы

1. Тонких Г. П., Плевков В. С., Мальганов А. И., Кабанцев О. В. Оценка технического состояния строительных конструкций зданий и сооружений: Пособие / под ред. В. С. Плевкова и Г. П. Тонких. – Томск: Печатная мануфактура, 2009, - 205 с.

2. Пособие по обследованию строительных конструкций зданий. АО «ЦНИИПРОМЗДАНИЙ», М, 1997 г.

3. СП 28.13330.2017. Защита строительных конструкций от коррозии. Актуализированная редакция СНиП 2.03.11-85. М., 2017. – 118 с.

4. СП 52-101-2003. Бетонные и железобетонные конструкции без предварительного напряжения арматуры / Госстрой России. – М.: ФГУП ЦПП, 2004 г.- 54 с.

УДК 69.01

ПОВЕРОЧНЫЕ РАСЧЕТЫ НЕСУЩИХ СТРОИТЕЛЬНЫХ КОНСТРУКЦИЙ ЗДАНИЯ УЧЕБНОГО КОРПУСА ОБЛАСТНОГО ГОСУДАРСТВЕННОГО БЮДЖЕТНОГО ПРОФЕССИОНАЛЬНОГО ОБРАЗОВАТЕЛЬНОГО УЧРЕЖДЕНИЯ

Лисневский Александр Евгеньевич
Линовицкая Марина Николаевна
Сизинцева Анастасия Евгеньевна
магистранты
ФГБОУ ВО «Томский государственный архитектурно-строительный университет», город Томск

Аннотация: *в данной работе выполняются поверочные расчеты несущих строительных конструкций здания учебного корпуса областного государственного бюджетного профессионального образовательного учреждения.*

In this paper, verification calculations of bearing structures of the building of the educational building of the regional state budget professional educational institution are performed.

Ключевые слова: *деревянной стропильной системы, асбестоцементных волнистых листов, мауэрлат, лежень, кровля.*

Keywords: *wooden truss system, asbestos cement corrugated sheets, mauerlat, lezhen, roof.*

Результаты определения нагрузок, действующих на несущие строительные конструкции кровли.

Для статических и поверочных расчетов поперечной рамы стропильной системы здания учебного корпуса Областного государственного бюджетного профессионального образовательного учреждения был произведен сбор постоянных и временных (снеговых и полезных) нагрузок. Определение общестроительных нагрузок выполнено в соответствии с современными строительными нормами.

1. Сбор нагрузок

Нагрузки на элементы стропильной системы

Крыша над зданием учебного корпуса выполнена в виде деревянной стропильной системы с покрытием из асбестоцементных волнистых листов толщиной 6 мм установленных по обрешетке из бруса сечением 50×65 расположенных с шагом 350…480 мм. Стропильная система состоит из стропильных ног и стоек. Стропильные ноги выполнены из досок сечением 65×160 мм и установлены с шагом 950…980 мм. По наружным стенам стропильные ноги опираются на мауэрлат из бруса сечением 200×200 мм; в пролете – на стойки из бревна диаметром 200 мм или бруса сечением 200×200 мм и подкосы из досок сечением 65×160 мм. В свою очередь стойки и подкосы опираются на внутренние кирпичные стены через лежень из бруса сечением 200×200 мм. По стропильным ногам устроена обрешетка из досок толщиной 50 мм с шагом 480 мм. Сбор нагрузок от веса кровли приведен в таблице 1.

Таблица 1 - Постоянные нагрузки от веса кровли

№ п/п	Вид нагрузки	Нормативная нагрузка, кН/м^2	γ_f	Расчетная нагрузка, кН/м^2
1	Асбестоцементный волнистый лист δ = 6 мм	0,1335	1,2	0,1602
2	Обрешетка – доски δ = 50 мм, ρ = 5 кН/м^3 с учетом шага 480 мм	0,0333	1,2	0,04
	ИТОГО:	0,1668		0,2002

Постоянные нагрузки на стропильные ноги

Максимальные нормативные и расчетные постоянные нагрузки от веса кровли, действующие на стропильные ноги, будут равны:

$$g^{н}_1 = 0{,}1668 \text{ кН/м}, \; g_1 = 0{,}2002 \text{ кН/м}.$$

Нагрузки от собственного веса стропильных ног составят

$$g^{н}_{с.в.} = 0{,}0536 \text{ кН/м}, \; g_{с.в.} = 0{,}059 \text{ кН/м}.$$

Снеговая нагрузка

Снеговую нагрузку рассчитываем по СП 20.13330.2016 (актуализированная редакция СНиП 2.01.07-85* «Нагрузки и воздействия»), раздел 10 «Снеговые

нагрузки» по формуле:

$$S_0 = c_e \cdot c_t \cdot \mu \cdot S_g,$$

где: $c_e = 1$ – коэффициент, учитывающий снос снега с покрытий зданий под действием ветра или иных факторов, принимаемый по п.10.9, в СП;

$c_t = 1$ – термический коэффициент, принимаемый в соответствии с п.10.10;

μ – коэффициент перехода от веса снегового покрова земли к снеговой нагрузке на покрытие, принимаемый в соответствии с п.10.4;

$S_g = 2{,}0$ кН/м^2 – вес снегового покрова на 1 м^2 горизонтальной поверхности земли, принимаемый в соответствии с п.10.2 (с. Кожевниково находится в IV снеговом районе).

Нормативное и расчетное значение снеговой нагрузки, передаваемое стропильную систему, составит:

– при $\mu = 1$, $S_0 = 1 \cdot 1 \cdot 1 \cdot 2{,}0 = 2$ кН/м^2, $S = 1{,}4 \cdot 2{,}0 = 2{,}8$ кН/м^2;

– при $\mu = 0{,}75$, $S_0 = 1 \cdot 1 \cdot 0{,}75 \cdot 2{,}0 = 1{,}5$ кН/м^2 $S = 1{,}4 \cdot 1{,}5 = 2{,}1$ кН/м^2;

– при $\mu = 1{,}25$, $S_0 = 1 \cdot 1 \cdot 1{,}25 \cdot 2{,}0 = 2{,}5$ кН/м^2 $S = 1{,}4 \cdot 2{,}5 = 3{,}5$ кН/м^2.

На покрытии кровли здания образование снегового мешка не является возможным, так на ней отсутствуют аэрационные фонари и пристройки.

Временные нагрузки на перекрытия

Временную нагрузку на чердачное перекрытие рассчитываем по СП 20.13330.2016 (актуализированная редакция СНиП 2.01.07-85* «Нагрузки и воздействия»), раздел 8, по формуле:

$$q_{вр} = q_н * \gamma_f = 0{,}7*1{,}3 = 0{,}91 \text{ кН/м}^2,$$

где $q_н = 0{,}7$ кН/м^2 – временная нормативная нагрузка на чердачное перекрытие (таблица 8.3, п. 8 СП);

$\gamma_f = 1{,}3$ – коэффициент надежности по нагрузке при нормативном значении менее 2 кПа (п. 8.2.2 СП).

Временную нагрузку на междуэтажные перекрытия принимаем по СП 20.13330.2016 «Нагрузки и воздействия» по формуле:

$$q_{вр1} = q_н * \gamma_f = 2{,}0*1{,}2 = 2{,}4 \text{ кН/м}^2,$$

где $q_н = 2{,}0$ кН/м^2 - временная нормативная нагрузка на междуэтажное перекрытие для служебных помещений административного, инженерно-технического, научного персонала организаций и учреждений; офисов, классных помещений учреждений просвещения; бытовых помещений (гардеробные, душевые, умывальные, уборные) промышленных предприятий и общественных зданий, и сооружений;

$\gamma_f = 1{,}2$ - коэффициент надежности по нагрузке при нормативном значении 2 кПа и более (п. 8.2.2 СП).

Список литературы

1. Тонких Г. П., Плевков В. С., Мальганов А. И., Кабанцев О. В. Оценка технического состояния строительных конструкций зданий и сооружений: Пособие / под ред. В. С. Плевкова и Г. П. Тонких. – Томск: Печатная мануфактура, 2009, - 205 с.

2. Пособие по обследованию строительных конструкций зданий. АО «ЦНИИПРОМЗДАНИЙ», М, 1997 г.

3. СП 28.13330.2017. Защита строительных конструкций от коррозии. Актуализированная редакция СНиП 2.03.11-85. М., 2017. – 118 с.

4. СП 52-101-2003. Бетонные и железобетонные конструкции без предварительного напряжения арматуры / Госстрой России. – М.: ФГУП ЦПП, 2004 г.- 54 с.

УДК 69.04

РАСЧЕТ ФЕРМЫ НА ЕЕ ЖЕСТКОСТЬ

Лисневский Александр Евгеньевич
Линовицкая Марина Николаевна
Сизинцева Анастасия Евгеньевна
магистранты
ФГБОУ ВО «Томский государственный архитектурно-строительный университет», город Томск

Аннотация: *в строительной практике область применения ферм чрезвычайно обширна: покрытия промышленных и других инженерных сооружений; пролеты строений мостов; опоры линий электропередач; радиомачты.*

In construction practice, the scope of farms is extremely extensive: covering the industrial and other engineering structures; spans of buildings and bridges; power transmission towers; radio towers.

Ключевые слова: *опорные реакции, жесткость, единичная эпюра, продольная сила, симметричная решетка.*

Keywords: *support reactions, stiffness, a single plot, longitudinal force, a symmetrical lattice.*

Проведем анализ влияния геометрии решетки ферм на ее жесткость. Исследование изменения жесткости ведем по перемещениям узлов ферм при действии на них внешней нагрузки F= 10 кН.

Для этого рассмотрим три фермы с параллельными поясами и различными видами решетки (рис. 1 а, б, в).

Вначале определим опорные реакции. Так как все исследуемые фермы нагружены по верхнему поясу одинаковым количеством сил, то опорные реакции во всех фермах будут одинаковы: $V_A = V_B = \frac{5F}{2} = 25$кН.

Для определения внутренних сил (продольных усилий) в узлах ферм

используем метод сечений (вырезание узлов, метод моментной точки), изучаемый в дисциплинах «Теоретическая механика», «Строительная механика» [2]. По полученным данным строим эпюры продольных сил – грузовые эпюры.

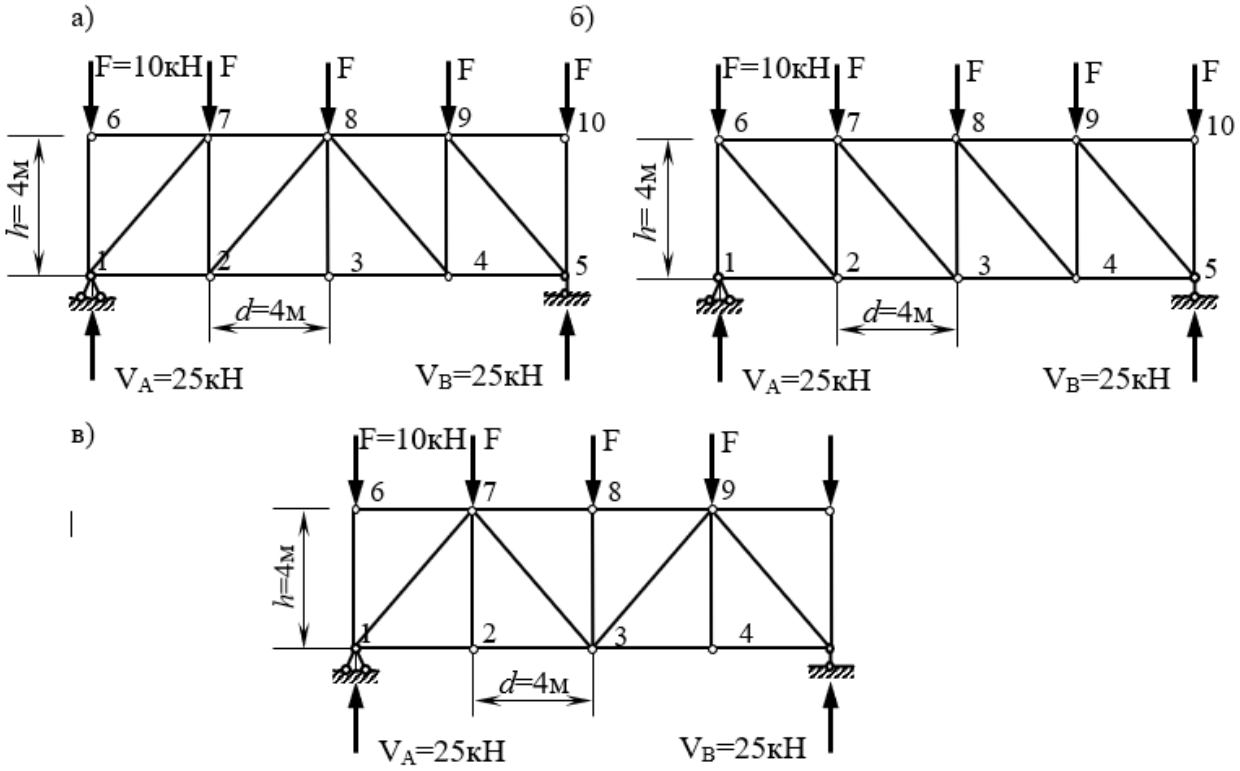

Рисунок 1 - Расчетные схемы ферм: а), в) симметричное расположение решетки; б) расположение решетки в одном направлении

Определяем перемещения узлов фермы, используя способ Верещагина. Для этого поэтапно прикладываем к каждому узлу фермы единичную силу F= 1. Строим единичные эпюры продольных сил. Затем грузовую и единичную эпюры перемножаем. Полученные результаты сводим в таблицу.

Рассмотрим определение перемещений на примере 8 узла фермы (так как в нем возникают наибольшие перемещения) с симметричным приложением нагрузки:

1. Строим эпюру продольных сил от внешней нагрузки (рис. 2, а).

2. Строим единичную эпюру продольных сил (рис. 2, б). Для этого в 8 узел прикладываем единичную силу F= 1 и определяем внутренние усилия методом сечений.

3. Перемножаем грузовую и единичную эпюры: $\Delta = \sum \int \frac{N_1 \cdot N_P}{E \cdot A} ds.$

Расчет проводится аналогично для каждого узла. Все полученные значения продольных сил и перемещений узлов сводим в табличные данные (табл.1, 2).

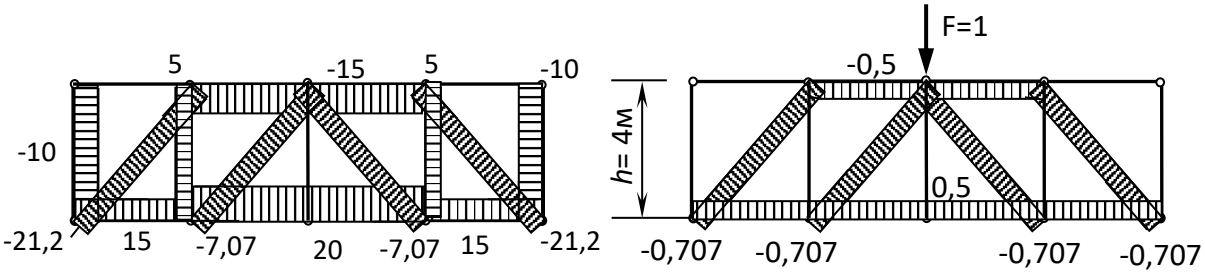

Рисунок 2 - Эпюры продольных усилий: а) грузовая; б) единичная

Таблица 1

Значения продольных усилий. Грузовая эпюра					
№ стержня	Расчетная схема – рис. 1, а	№ стержня	Расчетная схема – рис. 1, б	№ стержня	Расчетная схема – рис. 1, в
1-6	-10	1-6	-25	1-6	-10
2-7	5	2-7	-15	2-7	0
3-8	0	3-8	-5	3-8	-10
4-9	5	4-9	5	4-9	0
5-10	-10	5-10	-10	5-10	-10
1-2	15	1-2	0	1-2	15
2-3	20	2-3	15	2-3	15
3-4	20	3-4	20	3-4	15
4-5	15	4-5	15	4-5	15
6-7	0	6-7	-15	6-7	0
7-8	-15	7-8	-20	7-8	-20
8-9	-15	8-9	-15	8-9	-20
9-10	0	9-10	0	9-10	0
1-7	-21,2	6-2	21,2	1-7	-21,2
2-8	-7,07	7-3	7,07	7-3	7,07
8-4	-7,07	8-4	-7,07	3-9	7,07
9-5	-21,2	9-5	-21,2	9-5	-21,2

Анализируя полученные результаты влияния геометрии решетки ферм на ее жесткость можно сделать следующие выводы: жесткость решетки зависит от ее геометрической схемы. Ферма симметричной решеткой рис. 1, а на 13% жестче, чем ферма с решеткой, расположенной в одном направлении. Ферма симметричной решеткой рис. 1, в) на 10% жестче, чем ферма с решеткой,

расположенной в одном направлении.

Таблица 2

Значения перемещений узлов			
№ узла	Расчетная схема – рис. 1, а	Расчетная схема – рис. 1, б	Расчетная схема – рис. 1, в
1	0	0	0
2	-1,39	-1,53	-1,31
3	-1,87	-2,08	-1,8
4	-1,39	-1,53	-1,31
5	0	0	0
6	0,14	-0,355	-0,14
7	-1,31	-1,74	-1,31
8	-1,87	-2,16	-1,942
9	-1,31	-1,46	-1,31
10	-0,14	-0,14	-0,14

В дальнейшем предполагаются исследования:

– ферм при нагружении нижнего пояса с учетом жесткости;

– рассмотрение ферм с непараллельными поясами, шпренгельных и ароч-ных ферм;

– рассмотрение металлодеревянных ферм.

Список литературы

1. Ржаницын, А. Р. Составные стержни и пластинки [Текст]/ А. Р. Ржаницын. – М.: Стройиздат, 1986. – 314 с.

2. Анохин, Н. Н. Строительная механика в примерах и задачах / Н. Н. Анохин. – учебное пособие для вузов по строит. спец. Ч. 1 . – М.: Изд-во Ассоциации строительных вузов, 1999, С. 335.

УДК 004.032

ОСНОВНЫЕ ТИПЫ ИНТЕГРАЦИИ СТОРОННИХ ПРИЛОЖЕНИЙ С ТИПОВЫМИ ПРОГРАММНЫМИ РЕШЕНИЯМИ 1С

Неганова Екатерина Алексеевна
магистрант
Алтайский государственный технический университет
им. И. И. Ползунова, г. Барнаул

Аннотация: *в данной статье рассмотрены основные модели интеграции сторонних приложений с компонентами платформы 1С.*

This article discusses the main models for integrating third-party applications with the components of the 1C platform.

Ключевые слова: *1С, интеграция, анализ.*

Key words: *1C, integration, analysis.*

Зачастую компании, которые имеют большое количество филиалов и обладающие обширной географией расположения нуждаются в обмене данными между филиалами. Также, если организация ведет свою деятельность в нескольких информационных системах возникает необходимость получения доступа к данным с любого устройства. Задача организации обмена данными является на сегодняшний день одной из ведущих.

Большинство компаний ведут учет своей деятельности на платформе 1С, поэтому интеграция информационных систем на данной платформе является одной из приоритетных задач разработки прикладных решений.

Интеграция – это, в общем смысле, объединение частей в единое целое. В случае информационных систем термин интеграция понимают, как установление связи между независимыми системами, что создает из них единый комплекс.

Существует несколько задач, которые решаются с помощью интеграции различных систем:

1) Простой интерактивный обмен данными (передача документов между подразделениями компании).

2) Автоматизированный обмен данными и обращением к логике системы.

3) Взаимодействие с внешним оборудованием (сканеры, торговое оборудование и т. д.).

Для каждой подобной задачи существуют свои методы и системы интеграции [1].

Для организаций, ведущих свою деятельность на платформе 1С обмен данными, является одним из основных средств взаимодействия. На сложность задачи влияет множество факторов:

1) структура организации;

2) сложность бизнес-процессов;

3) конфиденциальность информации и др.

Благодаря интеграции различных систем с 1С стало возможным наладить обмен данными между подразделениями компаний, находящихся территориально на больших расстояниях. Это помогло организовать синхронизацию баз, что в свою очередь исключило двойной ввод и минимизировало количество ошибок при вводе. Произошла автоматизация схожих бизнес-процессов и актуализация НСИ (нормативно-справочной информации) [4].

Для корректной работы по интеграции 1С с другими системами необходимо грамотно организовать синхронизацию баз. Чтобы осуществить данный процесс требуются специальные знания.

Для интеграции с 1С возможно применить множество механизмов. В зависимости от выбранных задач и требований можно подобрать оптимальный метод. Рассмотрим наиболее популярные механизмы интеграции.

Конфигурация 1С может напрямую взаимодействовать с Web- или HTTP-сервисами, так как в ее состав входит собственный специальный API. Такой подход требует изменения исходного кода типового решения 1С. Существует возможность, что при переходе на новую версию конфигурации могут

потребоваться дополнительные усилия на слияние кода. Для упрощения процесса интеграции приходит механизм расширения основной конфигурации. Расширения помогают создать дополнения прикладных решений, но при этом не изменяют структуру самой конфигурации. Если в расширение вынести интеграционный API, то множества сложностей при обновлении конфигурации удастся избежать. Огромным плюсом данного подхода является то, что собственный API прикладного решения устойчив к изменению со стороны приложения 1С [2] [5].

В состав прикладного программного решения входят встроенные средства интеграции, которые были включены в состав разработчиками. При их использовании не требуется прописывать действия в коде, но необходимо выполнить настройку в конфигураторе. Минусом такого подхода является то, что спектр действий, которые можно совершить таким способом, очень невелик. Протоколы прикладного решения могут ориентироваться на узкий спектр конкретных задач [5].

Последним из наиболее популярных методов является использование встроенных механизмов платформы, которые позволяют предоставить доступ снаружи объектной модели. Данный метод не требует доработок в самом приложением или же введения расширений. Существенным минусом является то, что при ручной доработке могут потребоваться дополнительные доработки и в интегрируемом приложении [3] [5].

Таким образом, в ходе анализа программных решений интеграции были рассмотрены основные модели интеграции сторонних приложений с 1С. Каждое из них имеет свои задачи. Интеграция с Web- и HTTP-сервисами позволяет взаимодействовать с приложениями извне, но требует существенной корректировки кода с обеих сторон. Остальные две модели работают на возможностях платформы. Обе они не требуют корректировки кода приложения. Первая позволяет выполнять минимальные задачи и требует всего лишь настройки в конфигураторе. Вторая же позволяет предоставлять доступ снаружи объектной модели. Особенностью последней является то, что если в интегрируемом приложении

есть доработка кода, то доработки требует и приложение.

Список литературы

1. Архитектура платформы 1 С: Предприятие. Интеграция [Электронный ресурс]. URL: https:/v8.1c.ru/platforma/integraciya/ (дата обращения 11.01.2021).

2. Зименкова А. Е. , Квятковский К. И. Интеграция бизнес-процессов предприятия на платформе 1С / Управление в социальных и экономических системах: Вестник Астраханского ГТУ. 2013. №2. С. 131-137.

3. Куликова М. О., Григорьев Д. А. Автоматизация и интеграция бизнес-процессов предприятия на платформе 1С [Электронный ресурс]. URL: http:/earchive.tpu.ru/bitstream/11683/17007/1/conference_tpu-2015-C04-v2-062.pdf (дата обращения 11.01.2021).

4. Обмен данными в 1С [Электронный ресурс]. URL: https:/www.inter-volga.ru/blog/1C/obmen-dannymi-v-1s/ (дата обращения 11.01.2021).

5. Способы интеграции с 1С [Электронный ресурс]. URL: https:/habr.com/ru/company/1c/blog/308420/ (дата обращения 11.01.2021).

УДК 69.01

АНАЛИЗ РАСЧЕТА ДЕРЕВЯННОЙ СТРОПИЛЬНОЙ ФЕРМЫ

Улмасов Ахрорбек Боходиржон угли
Кариева Чолпон
Карыбаева Асылгуль Чакирхановна
магистранты
ФГБОУ ВО «Томский государственный архитектурно-строительный университет», город Томск

Аннотация: *в данной работе выполнялся анализ расчета стропильной деревянной балки и был выполнен поверочный расчет элементов стропильной системы выполнены в соответствии с СП 64.13330.2011 с использованием программы «Декор».*

In this work, the analysis of the calculation of the wooden truss beam was performed and the verification calculation of the elements of the truss system was performed in accordance with SP 64.13330.2011 using the "Decor"program.

Ключевые слова: *деревянная стропильная система, мауэрлат, стойки, подкосы, лежень, усилия.*

Keywords: *wooden truss system, mauerlat, struts, struts, lezhen, efforts.*

Крыша здания учебного корпуса чердачная, с деревянной стропильной системой, с деревянной обрешеткой, с покрытием из асбестоцементных листов. Стропильные ноги выполнены из доски сечением 65 × 160 мм и установлены с шагом 950…980 мм.

По наружным стенам стропильные ноги опираются на мауэрлат из бруса в пролете – на стойки из бревна диаметром 200 мм или бруса сечением 200×200 мм и подкосы из доски сечением 65 × 160 мм. Стойки и подкосы опираются на внутренние кирпичные стены через лежень из бруса сечением 200×200 мм.

Определение нагрузок на элементы стропильной системы крыши приведено в разделе 4.1.1.

Поверочные расчеты элементов стропильной системы выполнены в соответствии с СП 64.13330.2011 с использованием программы «Декор». Основные результаты расчетов при действии максимальных нагрузок приведены ниже.

Поперечная рама стропильной системы в осях «А-Д, 1-6»

Расчетная схема фермы представлена на рисунке 4.2.2.1. Деформированная схема и значения максимальных вертикальных перемещений фермы приведены на рисунке 4.2.2.2. На рисунках 4.2.2.3, 4.2.2.4 показаны эпюры усилий в элементах стропильной системы.

Количественные характеристики расчетной схемы.

Расчетная схема характеризуется следующими параметрами:

- количество узлов - 20;
- количество конечных элементов -21;
- порядок системы уравнений- 57;
- количество загружений - 4;
- количество комбинаций загружений - 2.

Расчет поперечной рамы стропильной системы выполнен на следующие виды загружений:

1 – нагрузками от собственного веса конструкций;

2 – постоянными нагрузками (от веса конструкции кровли);

3, 4 –снеговыми нагрузками при различных схемах загружения;

В результате статических расчетов получены значения перемещений узлов пространственной системы, усилия в элементах от каждого загружения и от расчетных комбинаций загружений; расчетные сочетания усилий в элементах стропильной системы.

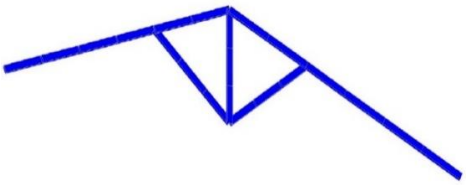

Рисунок 4.2.2.1 – Общий вид расчетной схемы стропильной фермы в осях «Б-Г, 1-6»

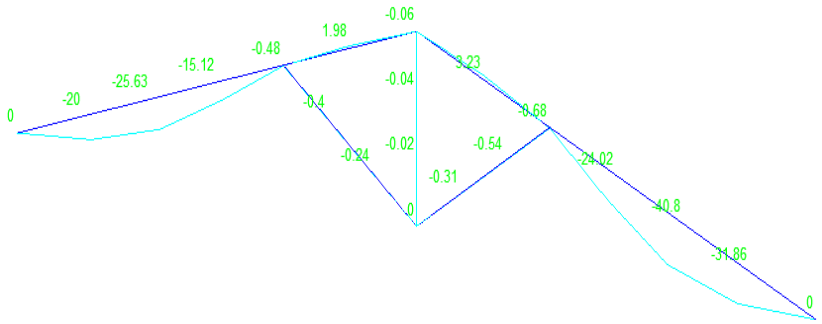

Рисунок 4.2.2.2 – Деформированная схема и значения (в мм) максимальных вертикальных перемещений фермы

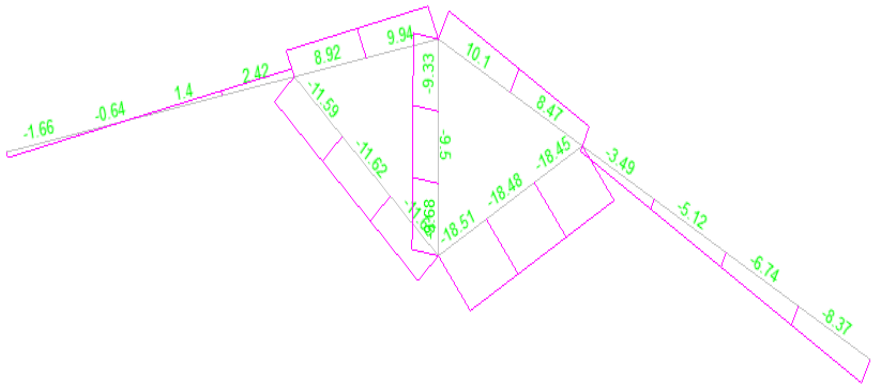

Рисунок 4.2.2.3 – Эпюра (в кН) продольных сил N в элементах фермы

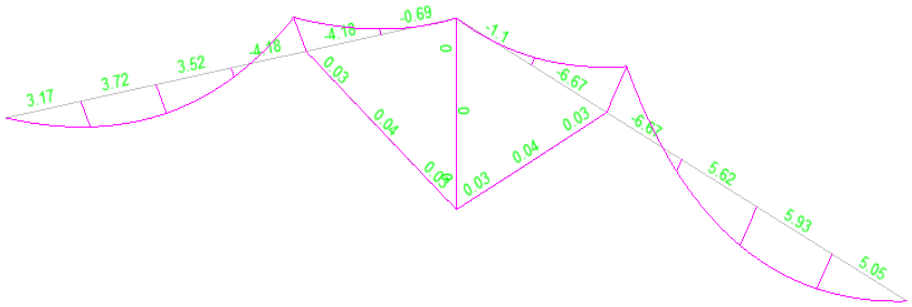

Рисунок 4.2.2.4 – Эпюра (в кН*м) изгибающих моментов M в элементах фермы

Анализ результатов расчетов показывает, что при действующих нагрузках прочность элементов рамы обеспечивается. Прогиб составляет 40,8 мм, что превышает предельную допустимую величину согласно **СП 20.13330.2016** разделу Д2 [*f*] = *l*/178 = 4700/158 = 26.4 мм.

Список литературы

1. Тонких Г. П., Плевков В. С., Мальганов А. И., Кабанцев О. В. Оценка

технического состояния строительных конструкций зданий и сооружений: Пособие / под ред. В. С. Плевкова и Г. П. Тонких. – Томск: Печатная мануфактура, 2009, - 205 с.

2. Пособие по обследованию строительных конструкций зданий. АО «ЦНИИПРОМЗДАНИЙ», М, 1997 г.

УДК 698

СТРОИТЕЛЬСТВО ВАНТОВОГО МОСТА НА ОСТРОВЕ РУССКИЙ

Улмасов Ахрорбек Боходиржон угли
Лисневский Александр Евгеньевич
Мухамадалиев Акбарали Ботирали угли
магистранты
ФГБОУ ВО «Томский государственный архитектурно-строительный университет», город Томск

Аннотация: *в настоящее время одной из ярких сторон современности является непрерывное развитие сети постоянных путей сообщения. Транспортные связи создают условия промышленности, сельского хозяйства и торговли, содействуют международному разделению труда и сведению между странами и народами. Существует ряд разнообразных типов мостов, отличающиеся по назначению, конструкции и архитектуре. Монтаж и структура моста в большей степени определяется свойством препятствия, преодолеваемого транспортной магистралью в месте постройки сооружения. В данной статье рассматривается строительство и технология возведения вантового моста на острове Русский.*

Currently, one of the brightest aspects of modernity is the continuous development of a network of permanent roads. Transport networks create the conditions of industry, agriculture and trade, promote the international division of labor and information between countries and peoples. There are a number of different types of

bridges, different in purpose, design, and architecture. Installation and structure of the bridge is largely determined by property barriers, overcome communication route in a site-built structures. This article discusses the construction and technology of construction of cable-stayed bridge on the Russian island.

Ключевые слова: *пролетное строение, пилоны, гидравлическое перемещение, модульный элемент, мостовые опоры, эстакада.*

Keywords: *superstructure, piers, hydraulic displacement, the modular element, bridge piers, pier.*

В апреле 2012 года строители смонтировали замыкающую панель самого длинного руслового пролета в мире. Вантовый мост на о. Русский, через пролив Босфор Восточный во Владивостоке, стал мировым рекордсменом по длине центрального пролета - 1104 метра. Самая длинная ванта - 580 метра. На сегодняшний день — это предельная длина ванты для такого типа мостов. Высота над зеркалом воды - более 70 метров. Высота пилонов - 324 метра (рис. 1).

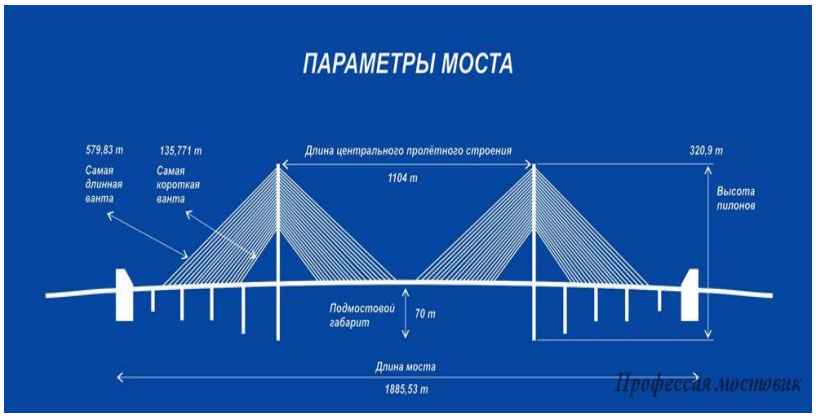

Рисунок 1 - Характеристика моста

Строительство началось 1 сентября 2008 года, сдать проект в эксплуатацию планировался в июле 2012 года, незадолго до открытия Саммита АТЭС.

Затяжные дожди, туманы, сильные ветра, достигающие порой до 36 м/с, сильно мешало строителям моста. За первые 170 рабочих дней - штурмовое предупреждение объявлялось 64 раза, но погоде не удалось остановить работу, которая длилась днем и ночью. Зимой температура опускалась ниже -30 градусов, а летом доходило до +37.

Подходы к мосту представляют собой эстакаду, общей длиной более 900 метров. Эстакадные опоры - стоечные, высотой от 9 до 30 метров. Пролетные строения состоят из металлических коробок с наклонными стенками, соединенные с монолитной железобетонной плитой.

Мостовые опоры, на полуострове Назимова и на острове Русского - одни из самых массивных и сложных по конструкциям. Их назначение - прием горизонтальной нагрузки от балки жесткости вантового пролетного строения. При возведении пилона на полуострове Назимова был отсыпан искусственный полу островок, с которого и велось бурение скважин под опорой. Сооружения свайного основания пилона на о. Русском началось с воды на временном металлическом островке, а искусственный полу островок был уже отсыпан после погружения буронабивных свай и устройства шпунтового ограждения.

Бурение и бетонирование свай с воды в морских условиях, было выполнено впервые на практике Российского мостостроения.

После окончания строительства эти островки будут защищать пилоны от подвижек льда, волнового воздействия и от навала судов водоизмещением до 66 тыс. тонн.

При строительстве мостовых опор строители использовали уплотняющийся бетон класса Б35 на сульфате стойком порт ланд цементе. Она обеспечивает эффективную защиту фундамента от агрессивной среды и предохраняет арматуру от коррозий.

Бетонирование производилось из индивидуальной самоподъемной опалубки. Она двигалась самостоятельно, за счет гидравлического перемещения модульных элементов. Их использование позволило сократить сроки в 1.5 раза.

Балка жесткости центрального судоходного пролета - цельнометаллическая, она представляет собой единую коробку на все поперечное сечение, с верхней и нижней ортотропной плитой и системы поперечных диафрагм. Металлическая балка жесткости состоит из 103 основных панелей. Общий вес панели - 23 тыс. Тонн. Длина балки жесткости - 1248 метров. К месту монтажа панели

доставлялись баржами, затем поднимались краном на высоту 70 метров.

Рисунок 2 - Вантовый мост на о. Русский

На мосту, через пролив Босфор Восточный использована усовершенствованные системы вант, с более плотным размещением прядей в оболочке. Вес вантовой системы составляет 3720 тонн. Общая длина вант около 50 км. Ванты состоят из параллельных, индивидуально защищенных от коррозий прядей, число которых варьируется от 13 до 85. Каждая такая прядь — это 7 гальванизированных проволок, покрытые оболочкой из постелены высокой плотности. Компактная конфигурация вант с использованием оболочки меньшего диаметра позволило снизить ветровые нагрузки на 25-30 процентов. Оболочка ванты состоит из 2 слоев. Внутренняя-черная, из постелена из высокой плотности и наружная - более тонкая, окрашена в цвета Российского флага. Комплексная механическая защита и мониторинг качества изготовления всех элементов вант, обеспечивает высокие показатели прочности, выносливости и коррозионной стойкости. Строительство моста с 1 дня вызывало интерес у многочисленных гостей и специалистов. Правительственные комиссии, иностранные делегации и журналисты появлялись на объекте практически каждый день.

Мост на о. Русский, как одна из достопримечательностей, города Владивостока, будет служить визитной карточкой не только города, но и всей страны. Совершенству нет предела.

Список литературы

1. Петропавловский А. А. Вантовые мосты. — М.: Транспорт,1985. —

224 с.

2. Бычковский Н. Н., Бычковский С. Н., Пименов С. И. Вантовые мосты. — Саратов: Сарат. гос. техн. ун-т, 2007. — 648 с.

3. Кирсанов Н. М. Висячие и вантовые конструкции. — М.: Стройиздат, 1981. — 160 с.

УДК 698

СТРОИТЕЛЬСТВО БАШНИ ТАЙБЭЙ

Штангаурова Наталья Александровна
Кариева Чолпон
Карыбаева Асылгуль Чакирхановна
магистранты
ФГБОУ ВО «Томский государственный архитектурно-строительный университет», город Томск

Аннотация: *небоскреб Тайбэй 101 построен в Тайбэе – столица Тайваня, и является одним из тех домов, на которые трудно не обратить внимание. Расположен в Тихоокеанском поясе активных разломов земной коры, где происходят сильные землетрясения раз в 10 лет, и находится в радиусе распространения огромного числа сильных ветров, зарождающихся в Южно-Китайском море. Тайбэй 101 в свое время отнял звание самого высокого в мире здания у башен Петронас-тауэрс в малазийской столице Куала-Лумпуре, обойдя их на 55 м и достигнув высоты 507,77 м.*

Taipei 101 built in Taipei the capital of Taiwan and is one of those homes that it's hard not to pay attention. Located in the Pacific belt of active faults where strong earthquakes occur every 10 years and is the radius of the spread of a huge number of strong winds originating in the South China sea. Taipei 101 at the time, took the title of the world's tallest building Petronas twin towers-towers in the Malaysian capital of Kuala Lumpur, beating them by 55 m and reaching a height 507,77 M.

Ключевые слова: *демпфер, висящий шар высокотехнологичный лифт, кольцо буфера, землетрясения.*

Keywords: *damper hanging ball is a high-tech Elevator, ring buffer, earthquakes.*

Здание состоит из 101 этажей надземных и 5 подземных этажей. Само здание стиля определяют, как постмодернистский с сочетанием в нем традиционных азиатских и современных европейских элементов. Хорошо продуман был дизайн, но не только с эстетической точки зрения, но и с практической стороны, проект небоскрёба позволяет ему выдерживать землетрясения и сильные ветра. Каждая из этих опасностей предполагает особое и, в некотором смысле, противоречивое конструкционное решение. Так, в сейсмических областях здания, для поглощения энергии колебаний должны обладать упругостью и гибкостью, а для противостояния бушующим ветрам им нужна жесткость.

Еще до того, как Тайбэй был построен, возникла необходимость решить проблему, которая является общей для всех зданий с гибкой конструкцией: такие здания раскачиваются при сильных ветрах. Как и любой другой объект Тайбэй 101 имеет свой собственный период колебания, время за который он совершает один полный цикл. В данном случае этот период составляет около 7 секунд. Посетители ресторана будут ощущать, так, как если бы они находились бы в автобусе, который разгоняется и тормозит каждые 3.5 секунды. Для уравновешивания небоскреба был установлен гигантский висящий шар, именуемый демпфером – это самый большой и самый тяжелый успокоитель в мире подвешен на 16 гигантских стальных тросах между 87 и 92 этажами. Раскачиваются подобно маятнику, тем самым он противодействует раскачиванию здания. Когда верх здания приходит в движение гигантский 600 тонный шар раскачивается подобно гигантскому маятнику. Он ударяет по масляным амортизаторам, которые рассеивают энергию колебания. Его диаметр составляет 6 м он собран из 41 стальных пластин. Во время раскачивания демпфера из этих устройств через маленькие отверстия выдавливается вязкая жидкость, что и поглощает энергию ветра. В

случае тайфуна или землетрясения, шар будет раскачиваться с амплитудой 1,5 м и встретит кольцо буфера. Небоскребы в зонах землетрясений конструируются таким образом, чтобы они могли изгибаться для поглощения сейсмической энергии.

Через каждые восемь этажей идет специальный технический отсек, – где проходят мощные стальные стропильные фермы высотой в целый этаж. Эти фермы соединяют между собой колонны сердцевины и расположенные по периметру, сверхмощные колонны размером 2,4 х 3 м в поперечном сечении, тем самым существенно расширяя площадь опоры здания и предотвращая возможность его опрокидывания, и удерживают его в вертикальном положении. Сверхмощные колонны окружает решетчатая гибкая стальная система, которая должна во время землетрясения изгибаться.

Когда речь идет о таком огромном здании как Тайбэй 101, каждая инженерная проблема также приобретает огромные масштабы. Особенно когда речь идет о самом распространённом в мире строительном материале – бетоне. Все межэтажные перекрытия башни Тайбэй, включая самые последние, выполнены из бетона. Чтобы поднять бетон на такую высоту нужен сверхмощный насос, идея которого восходит еще из 17 века.

Дальние потомки машины Ньюкомана, мощные поршневые насосы используют силу вакуума и сверхвысоких давлений, чтобы подогнать бетон на 101 этаж. Труба такой высоты, если наполнить ее бетоном весит более 13 тонн. Чем выше становится здание, тем больше усложняется технология доставки бетона на верх. Система труб, которая тянулась вверх более чем на 440 метров, которая состоит из труб, соединяющихся друг с другом, образуя длинную цепь, которая дотягивается до верхних этажей здания.

В Тайбэе 101, насос находится в основании башни, а крыша над ним на расстоянии в 4,5 футбольных поля. Столб раствора должен находиться в непрерывном движении, в противном случае смесь в трубе может расслоиться или еще хуже – схватиться. Чтобы обеспечить непрерывное движение потока в насосе

установлено два поршня. Пока один засасывает смесь, другой выталкивает ее. Жидкий бетон засасывается в камеру обычным вакуумом, затем огромный дизельный двигатель создает давление, которое необходимо для того, чтобы выдавить его вверх. Насос, который использовался при строительстве Тайбэя, мог развивать давление в 200 атмосфер.

Фундамент небоскреба Тайбэй 101 заложили 13 января 1998 года. Тайбэй 101 имеет устойчивый фундамент, подкрепленный 380 многометровыми сваями, забитыми на 80 метров в землю, из них около 30 метров в скальном основании. В таком крупном здании как Тайбэй 101 должно быть много лифтов. Здесь их в общей сложности 67, столько необходимо для того, чтобы без задержек перевозить 10 000 человек, на которое рассчитано здание, 34 из этих лифтов двухэтажные, однако для туристов которые хотели бы попасть на смотровую площадку, которая расположена под самым небом эти обычные, в общем-то, лифты слишком медленные. Задача в том, чтобы поднять посетителей прямиком на 89 этаж очень быстро и при этом совершенно безопасно. Перед Вами решение: самый быстрый высокотехнологичный лифт в мире, лифт управляется компьютером, имеет аэродинамическую форму, барокамеру, оборудован успокоителями и даже датчиками землетрясения. Этот лифт был занесен в книгу рекордов Гиннеса как самый быстрый. Он может проехать 84 этажа за 37 секунд. Очень бесшумно. Он оборудован вентилятором, чтобы поддерживать давление, как в самолёте, чтобы не закладывало уши. Этот лифт поднимается быстрее, чем пассажирский лайнер при взлете, на высоту, почти в полкилометра на скорости 64 км\ч, оснащен аварийными тормозами из керамики, которые выдерживают высокую температуру.

При возведении высотных зданий, где находиться большое количество людей и воздействие различных процессов и явлений во много раз больше, чем на обычные многоэтажки. Это повышает риски обрушения, поэтому главной задачей является обеспечение будущей конструкции достаточной гибкостью, прочностью и устойчивостью, применении современной техники и тщательная разработка проекта, внедрение инновационных методов строительства для

обеспечения всех требований.

Список литературы

1. Johann Eisele. High-Rise Manual: Typology and Design, Construction and Technology, 2003. – 235 p.

2. Nizovtsev M.I., Terekhov V.I., Gnyrya A.I., Petrov E. V. Experimental investigation of the effect of heat release in an interglass space on the thermal characteristics of the glazed windows / Heat Transfer Research. 2002. – Т. 33, №5–6. – С. 334–341.

3. Генералов В. П. Особенности проектирования высотных зданий: учеб. пособие / В. П. Генералов. – Самара, 2009. – 296 с.

СОЦИОЛОГИЧЕСКИЕ НАУКИ

УДК 394.9; 17.023.32

МЕЖЭТНИЧЕСКАЯ САМОИДЕНТИФИКАЦИЯ ЖИТЕЛЕЙ КРЫМА: РЕГУЛИРОВАНИЕ ОТНОШЕНИЙ

Маснюк Вероника Владимировна
студент-бакалавр
Крымский инженерно-педагогический университет имени
Февзи Якубова, г. Симферополь

Аннотация: *в статье рассматриваются проблемы отношений этносов и наций в Крыму. Целью данной статьи является выявление социокультурных и политических особенностей современных межнациональных отношений в Республике. В результате исследования выявили влияние этнических общин на общественную жизнь, высказаны размышления о действиях властей и специалистов.*

The article deals with the problems of relations between ethnic groups and nations in the Crimea. The purpose of this article is to identify the socio-cultural and political features of modern interethnic relations in the Republic. As a result of the study, the influence of ethnic communities on public life was revealed, and reflections on the actions of the authorities and specialists were expressed.

Ключевые слова: *Крым, население, национальность, этнос, нация, воссоединение, организация.*

Keywords: *Crimea, population, nationality, ethnos, nation, reunification, organization.*

Издавна крымский полуостров является перепутьем многих дорог, связывающих разные племена и государства. Обосновывались здесь киммерийцы и тавры, греки и скифы, половцы и татары, римляне и сарматы, хазары и болгары, готы и славяне, турки и армяне. Их многочисленные потомки живут в

современном Крыму. Сохранение достояния этнических и национальных составов является одним из неотложных вопросов, решаемых немедленно. А также проверка возникающих противоречий между народами: экономического, политического, религиозного, культурного строя.

Согласно итогам переписи населения 2014 года в федеральном округе первое место занимают русские, их количество превысило 60 %, а именно 68,3 %. Второе место по численности занимают украинцы - 15,8 %. Несмотря на такую большую разницу между численностью этих этносов, крымско-татарская нация, которая является одной из господствующих культур, имеет 10,6 % населения. Представители других национальностей имеет меньшую долю населения – татары, белорусы, армяне, азербайджанцы и так далее (рис. 1).

Рисунок 1 - Национальный состав населения в КФО

На полуострове превалирует русская часть населения; украинцы, по сути, национальное меньшинство. Усложняется это неконструктивным сведением, которое определяет в вопросе о будущем. Многовековая история крымскотатарского народа провозглашает полуостров крымско-татарским государством. Помимо этого, другая часть населения, армяне, азербайджанцы считают его своим домом. У каждого из них свои представления о том, какая должны быть организация государства.

Крымский историк Александр Форманчук отзывается так: «Чуть больше

полувека прошло с депортации целой нации с земель Крыма, и сегодняшнее их стремление вернуться на родные земли вполне естественно» [1].

По меньшей мере парадоксально складывается межрелигиозная ситуация. Около 500 организаций представляют свыше 30 конфессий, где более активно заявляет о себе Украинская православная церковь и мусульманские религиозные единения.

Из 29 этнических общин и обществ Крыма только 5 систематически выпускают свою газету, 4 имеют эфирное время на радио и телевидении. Почти все испытывают трудности с организацией школ, библиотек. Эти жалобы игнорируют местные и центральные органы власти Ассоциации национальных меньшинств. Это привело к тому, что данный вопрос не выходил за рамки юридической регистрации во многих местных общинах. Они не могут восстановить религиозные институты и организовать обучение детей на родном языке.

С момента воссоединения Крыма с Россией ВЦИОМ (Всероссийский центр изучения общественного мнения) опросил людей, в результате которого выявил, что многие крымчане, а именно 93% положительно влияют на присоединение [2]. В рамках поиска пути решения возникающих проблем межэтнического диалога были созданы организации для поддержки этносов, проходили заседания по данной теме.

В 2015 году прошло заседание по вопросам гармонизации межнациональных и межконфессиональных отношений. В ходе обсуждения данной проблемы представители Общественной палаты. Пришли к выводу, что будут урегулироваться возникающие проблемы, возникающие в процессе объединения крымчан в социокультурную сферу России [3].

На территории полуострова создано около 27 этнокультурных общин, которым предоставлена возможность реализовывать право на свою автономию. На регулярной основе проводятся мероприятия, направленные на сохранение и развитие своих языков и культур, издает газету, улучшает здоровье детей в летний период, организует фестивали и научно-практические конференции.

Можно сделать вывод о том, что хотя мы чтим то, что делали наши предшественники, также считаем, чтобы избежать напряженности и конфликтов, каждая нация должна формировать связь с этническими обществами, расширять другие формы взаимодействия и общения. При этом побуждая людей сосуществовать, интегрировать и трансформировать среду многонационального общества.

Список литературы

1. Межнациональные отношения в полинациональном Крыму. Конфликт или провокация? [Электронный ресурс]. Режим доступа: https:/pandia.ru/text /77/298/95914.php (дата обращения - 30.11.2020).

2. 5 лет с момента воссоединения Крыма с Россией: мнение крымчан [Электронный ресурс]. – Режим доступа: https:/wciom.ru/analytical-reviews/ analiticheskii-obzor/5-let-s-momenta-vossoedineniya-kryma-s-rossiej-mnenie-krymchan (дата обращения: 17.05.2020).

3. О гармонизации межнациональных отношений в Крыму / Общественная палата Республики Крым [Электронный ресурс]. Режим доступа: https:/opcrimea.ru/novosti/o-garmonizacii-mezhnacionalnyh-otnoshenij-v-krymu.html (дата обращения: 17.05.2020).

ХИМИЧЕСКИЕ НАУКИ

УДК 546

ХИМИЧЕСКАЯ КОРРОЗИЯ БЕТОНА ПОД ВОЗДЕЙСТВИЕМ ВОДНОГО РАСТВОРА ХЛОРИДА КАЛЬЦИЯ

Махрова Дарья Александровна
студент 3 курса ЕГФ СГСПУ
ФГБОУ ВО «Самарский государственный социально-педагогический университет», город Самара

Аннотация: *в данной статье рассматривается химическая коррозия бетона под воздействием водного раствора хлорида кальция. Рассмотрена зависимости изменения прочностных и деформативных характеристик бетона от воздействия на него водного раствора хлорида кальция.*

this article discusses the chemical corrosion of concrete under the influence of an aqueous solution of calcium chloride. The dependence of changes in the strength and deformation characteristics of concrete on the effect of an aqueous solution of calcium chloride on it is considered.

Ключевые слова: *бетон, хлорид кальция, коррозия.*

Keywords: *concrete, calcium chloride, corrosion.*

Хлорид кальция представляет собой вещество белого цвета, нашел свое применение в различных сферах, таких как лабораторная практика (сырье для получения кальция, наполнитель для эксикаторов), пищевая промышленность (консервант, смягчитель баранины), медицине, дорожном хозяйстве и инженерных коммуникациях зданий (теплоноситель в системах охлаждения). Водный раствор хлорида кальция нашел свое применение в качестве теплоносителя в системах хладоснабжения.

Цель данной работы – зависимости изменения прочностных и деформативных характеристик бетона от воздействия на него водного раствора хлорида

кальция.

Объект исследования: тяжелый бетон класса по прочности на сжатие В25 на крупном заполнителе из щебня карбонатных пород марки М600.

Хлорид кальция ($CaCl_2$) - кальциевая соль соляной кислоты. Белые кристаллы плотностью 2,15 г/см³, $t_{пл}$ 772°С. Обладает высокими гигроскопическими свойствами.

Растворимость (г на 100 г H_2O): 74 (20°С) и 159 (100°С). Водные растворы хлорида кальция замерзают при низких температурах (20%-ный при -18,57°С, 30%-ный - при -48°С).

Хлорид кальция получают как побочный продукт в производстве соды (в процессе рекуперации аммиака):

$$2NH_4Cl+Ca(OH)_2 \rightarrow 2NH_3+CaCl_2+2H_2O$$

Процесс коррозии при воздействии указанного хладоносителя можно отнести к коррозии от воздействия соляных растворов. Недостаточная плотность отдельных участков бетонных конструкций приводит к тому, что раствор достигает арматуры. Процесс коррозии при данном агрессивном воздействии распространяется на оба материала:

– в результате реакции хлоридов с цементным камнем образуются хлористо-кальциевые соединения. Из-за повторяющихся во времени химических воздействий может произойти распад вяжущих или разрыв структуры вследствие внутреннего давления, обусловленного образованием соединений большого объема в поровых пространствах бетона;

– при проникновении хлоридов к поверхности стали, разрушается пассивный слой и происходит непосредственное воздействие на сталь. Хлориды могут накапливаться в порах бетонного камня в виде раствора и воздействовать через капилляры. Процесс коррозии определяется концентрацией хлоридов в порах бетона, окружающего сталь.

При изготовлении бетона в результате растворения содержащихся в цементе известковых частиц образуется щелочной раствор со щелочным

показателем pH более 12. В процессе твердения бетона не происходит никаких особых изменений, так как содержащаяся в порах цементного камня вода имеет высокий показатель pH.

Положительно заряженные ионы двухвалентного железа Fe^{2+} с анода переходят в раствор, в то время как отрицательно заряженные свободные электроны переходят через сталь в катодную зону, где поглощаются составляющими электролита соединяются с водой и кислородом воздуха с образованием гидроксидных ионов OH^-.

Через электролит происходит соединение с ионами двухвалентного железа в виде гидроксида железа, который преобразуется путем дальнейшего окисления ржавчины анодная реакция:

$$Fe \rightarrow Fe^{2+} + 2e^-$$

$$Fe_{2+} + 2H^- \rightarrow Fe(OH)_2$$

$$4Fe(OH)_2 + 2H_20 + 0_2 \rightarrow 4Fe(OH)_3$$

$$4e^- + O_2 + 2H_20 \rightarrow 40H^-$$

При реакции стали с ионами хлора происходит образование ржавчины и соляной кислоты.

$$Fe^{2+} + 2Cl^- \rightarrow FeCl_2$$

$$FeCl_2 + 2H_2O \rightarrow Fe(OH)_2 + 2HCl$$

При воздействии раствора хлорида кальция на бетон происходит реакция с гидроксидом кальция, в результате которой образуется соляная кислота.

$$Ca(OH)2 + CaCl2 \rightarrow 2CaO + 2HCl$$

В результате реакции хлоридов с цементным камнем образуются хлористокальциевые соединения. Из-за повторяющихся во времени химических воздействий может произойти распад вяжущих или разрыв структуры вследствие внутреннего давления, обусловленного образованием соединений большого объема в поровых пространствах бетона.

Длительное или повторное попадание хлоридов приводит к высокой концентрации ионов хлора на поверхности арматуры.

Сухой бетон впитывает соленую среду, при некоторых условиях процесс продолжается до насыщения. При изменении внешних условий вода испаряется от устья пор, при этом соли остаются в бетоне. Концентрация солей увеличивается вблизи поверхности бетона. Происходит диффузионный перенос солей вглубь тела бетона. Таким образом вода движется наружу, а соль внутрь.

Таким образом установлено негативное воздействие водного раствора хлорида кальция на бетон железобетонных конструкций, в дальнейшем приводящее к его разрушению. Длительное воздействие агрессивной среды выражается в снижении прочностных и деформативных характеристик бетона, деструкции цементного камня, коррозии цементного камня с увеличением объема, образовании трещин в элементах, усиленной коррозии арматуры, коррозии и деструкции крупного заполнителя карбонатных пород.

Происходит резкое снижение прочности бетона при увеличении циклов воздействия водного раствора хлорида кальция.

Список литературы

1. ГОСТ 25192-2012. Бетоны. Классификация и общие технические требования. – Взамен ГОСТ 25192-82; введ. с 01.07.2013 – Москва: Стандартинформ, 2013. – 10 с.

2. Голубев И. М. Геохимическая экология и применение ее региональных данных в преподавании химии и биологии. М.: Прометей, 1992 г.

3. Байков, В. Н. Железобетонные конструкции: Общий курс: Учеб. Для вузов / В. Н. Сигалов, Э. Е. Сигалов. – 5-е изд., перераб. и доп. – М.: Стройиздат, 1991. – 767 с.

4. Черников В. А., Чекерес А. И. Агроэкология. М.: Колос, 2000 г.

5. Мудрук А. С, Гончаренко П. В. Коррозия и вопросы конструирования. — К.: Техніка, 1984. —135 с.

ФАРМАЦЕВТИЧЕСКИЕ НАУКИ

УДК 615

БОТАНИЧЕСКАЯ ХАРАКТЕРИСТИКА РАСТЕНИЙ, СОДЕРЖАЩИХ КУМАРИНЫ

Мешкова Анна Дмитриевна
студентка 4 курса фармацевтического факультета
ФГБОУ ВО «Курский государственный медицинский университет»,
город Курск

Аннотация: *в статье рассмотрены морфологические признаки и пути использования лекарственного растительного сырья, содержащего кумарины.*

The article considers the morphological signs and ways of using medicinal plant raw materials containing coumarins.

Ключевые слова: *кумарины, растения, Амми большая, Пастернак посевной, Смоковница обыкновенная.*

Key words: *coumarins, plants, Ammi large, Parsnip seed, Common Smoketree.*

Сырье: Плод амии большой – Fructus Ammi majoris;

Производящее растение: Амми большая – Ammi majus;

Семейство: Сельдерейные – Apiaceae.

К морфологическим признакам сырья относятся следующие: сырье включает в себя смесь цельных плодов, а также их полуплодиков, называющихся мерикарпиями. Плоды являются выпуклыми, продолговато-яйцевидными. Плоды имеют пять продольных, слабо выступающих ребер, достигающих в длину до 1,5-3 мм, а в ширину до 1-2 мм со спинной стороны и ложбинкой, находящейся на брюшной стороне. Поверхность плода голая. Цвет плодов является красновато-бурым, реже серовато-бурым, а цвет ребер является более светлым. Недозрелые плоды по цвету зеленовато-бурые. Запах у сырья довольно

специфический; вкус является горьковатым, слегка жгучим.

Пути использования сырья амии большой:

Сырье используется для получения препарата аммифурина, содержащего сумма фурокумаринов (изопимнеллин, бергаптен, ксантотоксин), который обладает фотосенсибилизирующим действием и используется, главным образом, для лечения лейкодермии, виттилиго и гнездной плешивости вместе с УФ-облучением. Препарат часто используют при присориазе, тотальном облысении, нейродермите, красном плоском лишае или грибковом микозе. Применяется в форме таблеток и спиртового раствора в смеси с ацетоном. Экстракт плодов входит в состав геля анмарина, который является противогрибковым и антимикробным средством, применяющегося против возбудителей дерматомикозов.

Сырье: Плод пастернака посевного – Fructus Pastinacea sativae;

Производящее растение: Пастернак посевной – Pastinaca sativa;

Семейство: Сельдерейные – Apiaceae.

К морфологическим признакам сырья относятся следующие: плоды по форме являются округло-эллиптическими, чечевицеобразносплюснутыми. Плоды - вислоплодники распадаются на два полуплодика - мерикарпия. Мерикарпии являются плоскими, имеют небольшую округлую выемку у основания, со стороны спинки являются слабо выпуклыми, имеют три узких, тонких, нитевидных и две краевых крыловидных ребра, которые переходят в плоскую, а также немного утолщенную кайму. В ложбинках между ребрами имеются четыре темно-коричневые секреторные канала, на брюшной стороне таких каналов насчитывается до двух. Длина плодов достигает до 4-8 мм, а ширина до 3-6 мм. Брюшная сторона имеет продольную спайку. По цвету сырье может быть зеленовато-соломенным или темно-бурым. Запах сырья слабый, своеобразный. Вкус сырья является пряным и немного жгучим [2, с. 211].

Пути использования сырья пастернака посевного: из сырья производят два препарата - «Пастинацин» и «Бероксан». Пастинацин в своем составе содержит следующее: сумму фурокумаринов - сфондин, ксантотоксин, бергаптен и

изопимпинеллин. Препарат оказывает спазмолитическое действие, влияет на венечные сосуды. Применяют препарат при стенокардии, кардионеврозах, которые сопровождаются коронароспазмами. Препарат Пастинацин используется при спазмах желудочно-кишечного тракта, а также желчевыводящих путей и мочеточников.

Препарат «Бероксан» представлен смесью двух фурокумаринов - ксантотоксина и бергаптена. Нашел применение в виде фотосенсибилизирующего средства. Оказывает стимулирующее действие на образование в коже меланина, что способствует ее равномерной пигментации, стимулирует рост волос, способствует восстановлению пигментации кожи при виттилиго и круговидной плешивости [1, с. 348].

Сырье: Лист смоковницы обыкновенной – Folium Caricae;

Производящее растение: Смоковница обыкновенная – Ficus carica;

Семейство: Тутовые –Moraceae.

К морфологическим признакам сырья относятся следующие: листья являются длинночерешковыми, кожистыми, опадающими, очередными, трех-пятипальчатолопастными или пальчатораздельными. Лопасти или доли являются яйцевидными, продолговатыми, иногда округло- или широкояйцевидными, по краю неравномерно зубчатыми. В длину листовая пластинка достигает до 13-25 см, а ширина до 13-30 см. Цвет сырья является сверху зеленым, а снизу серовато-зеленым, что связано с обилием волосков. Запах у сырья является слабым, приятным. Пути использования сырья: препарат псоберан представлен смесью фурокумаринов - псоралена и бергаптена. Является фотосенсибилизирующим средством, применяется совместно с ультрафиолетовым облучением как средство, способствующее восстановлению пигментации кожи при виттилиго. Нашел применение при лейкодермии, язвах и фурункулах. Кроме того, псоберан рекомендован при забоелваниях мочевыводящих путей или болезнях сердечно-сосудистой системы. Также плоды входят вместе с листьями сенны и мякотью плодов сливы в состав брикетов "Кафиол", используемого в качестве слабительного

средства. Смоковница богата калием и поэтому полезна при заболеваниях сердечно-сосудистой системы. Ее плоды в свежем и сушеном виде употребляют при малокровии [3, с. 505].

Таким образом, рассмотрены морфологические признаки и пути использования лекарственного растительного сырья, содержащего кумарины.

Список литературы

1. Биологический энциклопедический словарь / Гл. ред. М. С. Гиляров; Редкол.: А. А. Баев, Г. Г. Винберг, Г. А. Заварзин и др. — М.: Сов. энциклопедия, 2010. — 831 с.

2. Большая иллюстрированная энциклопедия лекарственных растений/ Под ред. Т. Ильиной. – 2015. – 706 с.

3. Чернева О. В. ПУПАВКА / Большая российская энциклопедия. Том 27. – Москва. – 2015. – 749 с.

БИОЛОГИЧЕСКИЕ НАУКИ

УДК 611.018

СПОСОБНОСТЬ ПЕЧЕНИ К РЕГЕНЕРАЦИИ И ПРОБЛЕМА ЦИРРОЗА

Подгорная Вероника Сергеевна
студентка 2 курса, факультета ветеринарной медицины
Чопорова Наталья Виленовна
кандидат ветеринарных наук, доцент
ФГБОУ ВО «Донской государственный аграрный университет»,
посёлок Персиановский

Аннотация: *в данной статье рассматривается вопрос гистологического строения и регенерации печени. Рассмотрен вопрос цирроза печени, причины его возникновения у людей и животных.*

This article deals with the issue of histological structure and regeneration of the liver. The question of cirrhosis of the liver, the causes of its occurrence in humans and animals is considered.

Ключевые слова: *печень, механизмы регенерации, гистологическая структура, гепатоциты, цирроз.*

The liver, the mechanisms of regeneration, the histological structure of hepatocytes, cirrhosis.

Печень - самая большая железа в организме. Она имеет особое расположение, через неё проходит кровь по системе воротной вены, вытекающая из органов желудочно-кишечного тракта и содержащая все питательные вещества, всасываемые в кишечнике. Эти вещества накапливаются в печени, перерабатываются и попадают в кровь с соединениями, которые синтезируются повторно. При этом многие токсичные и биологически активные вещества попадают в печень из кишечника и большого круга кровообращения. Они разрушаются ею и в виде безвредных продуктов выводятся с желчью, которая вместе с другими

компонентами желчных кислот содержит необходимые вещества для эмульгирования и всасывания жиров в кишечнике.

Регенерация печени сравнительно не так давно оказалась в центре интереса регулярных научных исследований. По мере улучшения хирургических способов исцеления и совершенствования выживаемости больных после операции, с конца 1800-х гг. доктора и научные работники начали проводить эксперименты с резекцией печени у животных.

Печень состоит из гепатоцитов, на долю которых приходится в пределах 60 % из всех клеточных компонентов. Из иных клеточных составляющих выделяют звездчатые клетки печени, клетки Купфера, эндотелиальные клетки синусоидов. Все они способствуют сохранению количества клеточных составляющих и массы оставшейся печени.

Гепатоциты (печеночные клетки) являются основным структурным компонентом печени (греч. hepar — печень + kytos — клетка). Они организованы в соединяющиеся между собой пластинки и образуют две трети массы печени. Гепатоциты в печеночной дольке ориентированы радиально и располагаются подобно кирпичам в стене. Эти клеточные пластинки направлены от периферии дольки к ее центру и свободно анастомозируют друг с другом, образуя губчатую структуру, сходную с лабиринтом. Пространство между этими пластинками содержит синусоидные капилляры. Они представляют собой расширенные сосуды, которые состоят из прерывистого слоя фенестрированных эндотелиальных клеток [6].

Помимо эндотелиальных клеток, синусоиды содержат клетки Купфера. Эти клетки обнаруживаются внутри синусоидов на люминальной поверхности эндотелиальных клеток. Их главными функциями являются метаболическое превращение состарившихся эритроцитов, переваривание гемоглобина, секреция белков, связанных с иммунными процессами, и разрушение бактерий, которые могут проникать в портальную кровь из толстой кишки. Клетки Купфера образуют 15% клеточной популяции печени. Большая их часть располагаются в

перипортальной зоне печеночной дольки, где они обладают высокой активностью фагоцитоза. В пространстве Диссе находятся звездчатые клетки. В здоровой печени у этих клеток несколько функций — поглощение, накопление и выделение ретиноидов, синтез и секреция некоторых белков межклеточного вещества и протеогликанов, секреция факторов роста и цитокинов и регуляция диаметра просвета синусоидов в ответ на действие различных регуляторных факторов [6].

Сам процесс регенерации печени поделён на 3 этапа:

1. Инициация или прайминг — основная масса гепатоцитов выходит из состояния спокойствия (G0), заходит в клеточный цикл (G1) и пересекает контрольную точку. Наступает растворение экстрацеллюлярного матрикса (ЭЦМ). Она считается самой короткой из трех фаз, но более детально проанализирована с целью определения ведущих мероприятий, которые запускают регенерацию печени.

2. Пролиферация — гепатоциты синтезируют ДНК, завершая клеточный цикл, и вторично вступают в фазу G0. Малая доля гепатоцитов принимает участие в соответсвующей фазе митоза. Данная фаза длится от 12–18 часов до 4 дней.

3. Терминация — сохранившаяся доля восстановительного периода (от 4-го до 7-го дня и далее) приурочена к сокращению проростовых сигналов, возобновлению ингибиторной сигнализации, восполнению массы печени и восстановлению гомеостаза в органе.

В результате многолетних исследований в области регенерации печени подтвердилось, что она считается потрясающе стойким органом. Манипуляции со специфичными генами у животных показали, что расстройства одного сигнального пути достаточно для того, чтобы блокировать регенерацию печени с задержкой регенеративного ответа, но изредка процесс ингибируется всецело, приводя к острой печеночной недостаточности или же гибели. Когда ткань печени повреждается или же резецируется, массово активируются главные и

дополнительные пути фазы инициации или прайминга для обеспечения адекватного введения в фазу пролиферации. Эти пути включают: физическое нарушение портальной сосудистой архитектоники, участников факторов роста, оповещающих через своеобразные рецепторы, стимуляцию фактора некроза опухолей и интерлейкина-6, которые совместно активизируют молекулы передачи сигнала и в конечном результате приводят к транскрипции генов и вступлению в клеточный цикл. Вслед за тем запускается второй набор сигнальных механизмов, которые стимулируют регенерацию и приводят к окончанию процесса в фазе терминации, и включают восстановление контактов «клетка-матрикс», повторное возникновение митоингибиторных молекул, минимизацию простимулирующих эффектов факторов роста. В конечном результате печень возобновляет собственную работоспособность.

На протяжении жизни гепатоциты делятся один или два раза. При повреждении или же удалении части печени инициируется механизм регенерации, проявляющийся в пролиферации, дифференцировке, передвижения клеток, реструктуризации стромы и ангиогенезе. Печенью и внепеченочными тканями продуцируются ферменты, которые регулируют данный процесс, взаимодействуя между собой и со специфичными рецепторами мембран клеток. Гепатоциты готовы к самоподдержанию на протяжении всей жизни организма, собственно, что охарактеризовывает их как коммитированную лишь только в одном направлении популяцию стволовых клеток.

Сам процесс регенерации происходит, но довольно медленно, а быстрый возврат печени к своим начальным объемам случается по причине наращивания объёма остаточных клеток (гипертрофия). Печень обладает высочайшей возможностью к физиологической и репаративной регенерации. У животных при удалении от 50 до 70% ткани печени начальная её масса восстанавливается уже на 10 -14 день. Процессы регенерации происходят путём компенсаторного наращивания объемов клеток и размножения гепатоцитов. Инициирует регенерацию печени пища, богатая углеводами и белками.

Иногда печень перестает справляться с собственными функциями, появляется хроническое заболевание, при котором начинается замещение паренхиматозной ткани печени фиброзной соединительной тканью, или стромой, появление рубцов и перестройка внутренней структуры органа, называемые циррозом печени. Цирротичная печень увеличена или же уменьшена в объемах, плотная, бугристая, шероховатая.

Симптомы многих болезней описывались врачами прошлых тысячелетий. Первое известное описание данной болезни принадлежит Гиппократу и относится к 5-му веку до нашей эры. Термин «цирроз» (др.-греч. — рыжий, янтарный) [4] стал применяться в 1819 году по причине желтого цвета больной печени. Вследствие гибели печеночных клеток под воздействием всевозможных повреждающих факторов нормальная ткань печени замещается соединительной с формированием узлов и перестройкой всей структуры печени. Разрушение структуры печени приводит к нарушению всех ее функций. При циррозе печени случается регенерация печеночной ткани с неправильным расположением сосудов, возникающих вокруг узлов клеток. Это приводит к нарушению кровотока в органе, что ведет к прогрессированию болезни.

Причинами цирроза печени у животных являются недостаток микроэлементов, интоксикация организма ядовитыми веществами, инфекции и воспалительные процессы [5].

Цирроз печени — это заболевание, являющееся заключительной стадией становления всех хронических воспалительных заболевания печени. Чаще цирроз развивается при долговременной интоксикации спиртным и на фоне вирусных гепатитов B, C и D и паразитарных инфекций. Цирроз имеет возможность развиваться и при наследственных нарушениях обмена веществ и в связи с окклюзионными процессами в системе воротной вены. Среди инфекционных факторов: приобретенные вирусные гепатиты, особенно B и C и паразитарные инфекции, особенно грибковые и трематодозные.

В настоящее время вопрос проблемы цирроза стоит остро. В экономически

развитых странах цирроз входит в число шести ведущих факторов гибели больных от 35 до 60 лет, составляя 14—30 случаев на 100 тыс. населения. Каждый год в мире умирают 40 млн человек от вирусного цирроза печени и гепатоцеллюлярной карциномы, развивающейся на фоне носительства вируса гепатита В. В странах СНГ цирроз встречается у 1 % населения.

Исходя из вышесказанного можно сделать вывод о том, что печень характеризуется уникальной возможностью к самообновлению, считается одним из немногих органов, способных восстанавливать начальную величину, в том числе и при сохранении всего только 25% ткани.

Список литературы

1. Быков В. Л. Частная гистология человека: учеб. пособие для студентов медицинских вузов / В. Л Быков; 2-е изд. - СПб.: СОТИС, 1997. – 300 с.

2. Волкова О. В. Гистология, цитология и эмбриология: учебная литература для студентов медицинских вузов / О. В. Волкова и др.; под ред. О. В. Волковой, Ю. К. Елецкого. - М.: Медицина, 1996. – 542 с.

3. Виноградов С. Ю. Гистология человека: учебное пособие для студентов медицинских вузов / Виноградов С. Ю., Диндяев С. В., Криштоп В. В., Торшилова И. Ю. 2012. – 184 с.

4. Цирроз печени. – URL: https:/ru.wikipedia.org/wiki/Цирроз_печени.

5. Цирроз печени. – URL: http:/diseasecattle.ru/bolezni-pishhevaritelnoj-sistemy/zabolevaniya-pecheni/cirroz-pecheni.html.

6. Гистология: строение печени – URL: https:/medicalplanet.su/gistologia/pechen.html.

ПСИХОЛОГИЧЕСКИЕ НАУКИ

УДК 159.9

ТРЕНИНГ КАК МЕТОД, НАПРАВЛЕННЫЙ НА ОКАЗАНИЕ ПСИХОЛОГИЧЕСКОЙ ПОМОЩИ РАЗНЫМ КАТЕГОРИЯМ БЕЗРАБОТНЫХ ГРАЖДАН

Ушакова Милана Юрьевна
магистрант
Амурский государственный университет,
г. Благовещенск

Аннотация: *данная публикация посвящена актуальной теме научного и прикладного значения – рассмотрению тренинга как метода, направленного на оказание психологической помощи разным категориям безработных граждан. Рассмотрены ключевые моменты, на которые делает акцент психолог, при проведении тренинга для основных категорий безработных граждан.*

Abstract: *this publication is devoted to the current topic of scientific and applied significance-the consideration of training as a method aimed at providing psychological assistance to various categories of unemployed citizens. The key points that the psychologist focuses on when conducting training for the main categories of unemployed citizens are considered.*

Ключевые слова: *тренинг, психологическая помощь, безработные, центр занятости населения.*

Key words: *training, psychological assistance, unemployed, center of employment of the population.*

Психологическая помощь оказывается человеку или социальной группе в психологически сложной жизненной ситуации. В такую ситуацию попадает человек, который оказывается без работы. Происходит изменение привычного образа жизни, приводящее к утрате источника внутренней удовлетворенности,

нарушению ритма жизни; разрыву повседневных связей с коллегами по работе [3].

Человеку, оказавшемуся без работы и испытывающим тревожность и другие негативные состояния необходима помощь психолога в решении этих проблем. Получить такую помощь бесплатно можно в центре занятости населения по месту постоянной регистрации гражданина, зарегистрировавшись и получив статус безработного.

Безработными признаются трудоспособные граждане, которые не имеют работы и заработка, зарегистрированы в органах службы занятости в целях поиска подходящей работы, ищут работу и готовы приступить к ней [5].

Выделяют основные категории безработных граждан:

1) граждане, потерявшие работу в результате увольнения;

2) граждане, добровольно оставившие работу;

3) граждане, которые пришли на рынок труда после перерыва;

4) впервые пришедшие на рынок труда [4].

Рассмотрим оказание психологической помощи выделенным категориям безработных граждан в центре занятости населения, посредством тренингов, которые реализуется в рамках программ социальной адаптации безработных граждан в клубной форме, например: «Клубы ищущих работу», «Новый старт» и др.

Становясь участниками таких тренингов, безработные имеют возможность снять напряжение, связанное с временной безработицей, выработать стратегию поведения в поиске работы, познакомиться с методами самопрезентации при встрече с работодателями. Групповые занятия включают упражнения для развития коммуникативных навыков, позитивного самовосприятия и знакомства с элементами аутотренинга. Как показывает опыт практической деятельности, без решения личных проблем безработных граждан зачастую трудно решить проблему их трудоустройства.

В рамках тренинга задача психолога (тренера) – создать условия для активных самостоятельных действий самих участников – в контексте выбора и

определения своего профессионального пути. Тренеру, проводящему данные тренинги, следует обратить внимание на то, что при работе с:

1) гражданами, потерявшими работу в результате увольнения, надлежит сделать акцент на вопросы: «Какие я получу возможности от того, что сейчас я без работы?» Одни решат просто отдохнуть, найдут больше времени для общения с семьей, другие выберут новое хобби, а третьи найдут новое рабочее место. «Кем я хочу, и кем я могу трудоустроиться?» и «Какая работа мне подходит?».

2) гражданами, добровольно оставившими работу, нужно ответить на вопросы: «Не чувствую ли я вину, за сделанный выбор?» Если человек, добровольно оставил работу и долгое время не может трудоустроиться, то он начинает винить себя, думать, что бы было, продолжив он работу на прежнем месте. «Кем я вижу себя на новом рабочем месте?» – актуально, когда гражданин испытывал негативные эмоции от выполняемой работы на старом месте и чувствовал, что он выполняет не свою работу. Нелюбимая работа – источник большого внутреннего конфликта, делающего человека уязвимым перед ударами, идущими извне и бьющими по человеческой ауре.

3) гражданами, которые пришли на рынок труда после перерыва, следует помочь определить причины, мешающие трудоустройству и пути их преодоления; проработать негативные установки, например: «Опять не возьмут!» и распространенный стереотип «Везде нужны связи» и др. Улыбающийся человек, настроенный на собеседника, вызывает симпатию, напряженный соискатель с основной идеей: «Ничего не получится» – вызывает отторжение.

А также помочь поддержать мотивацию, так рассматриваемая категория граждан со временем теряет мотивацию к труду, чувствует собственную неполноценность и безнадежность сложившейся ситуации.

Участники тренинга, относящиеся к данной категории безработных граждан, должны оценить свои возрастные возможности и быть готовыми к повышению квалификации или переподготовке.

4) впервые пришедшими на рынок труда гражданами, необходимо

ознакомить с текущими условиями на рынке труда, сформировать навыки самопрезентации на рынке труда и навыков уверенного поведения.

Таким образом, тренинг как метод, направленный на оказание психологической помощи разным категориям безработных граждан, предназначен и активно реализуются в центрах занятости населения, для оказания помощи безработным гражданам, испытывающим серьезную психологическую травму в результате безработицы, потерявшим мотивацию к трудоустройству и самой работе.

Список литературы

1. Волошина, И. А. Психологическое исследование изменения личностных характеристик безработных / И. А. Волошина, В. А. Гребенников / Вестник Российского гуманитарного научного фонда. – 2019. – №3. – С. 45-50.

2. Дановский, С.Л. Социологическая и психологическая характеристика безработных / С.Л. Дановский / Социологические исследования. – 2017. – №1.

3. Пельцман, Л. Стрессовые состояния у людей, потерявших работу / Л. Пельцман / Психологический журнал. – 2013. – №1. – С. 5-10.

4. Пристанева, А. А. Рынок труда: занятость и безработица / А. А. Пристанева. – М.: Наука, 2014. – 180 с.

5. Федеральный закон от 19 апреля 1991 г. № 1032-1 (в ред. ФЗ от 07.03.2018 № 1032-1) «О занятости населения в Российской Федерации» / Собр. Законодательства Российской Федерации. – 2017. № 1. ст. 3.

ИСТОРИЧЕСКИЕ НАУКИ

УДК 94

ВОЕНАЧАЛЬНИКИ ВТОРОЙ МИРОВОЙ ВОЙНЫ

Черноусов Ярослав Олегович
студент 4 курса медико-профилактического факультета
ФГБОУ ВО «Курский государственный медицинский университет»,
город Курск

Аннотация: *в данной статье рассматривается вклад военачальников Союза Советских Социалистических Республик в исход Второй Мировой войны.*

This article examines the contributions of the Union of Soviet Socialist Republics generals to the outcome of World War II.

Ключевые слова: *военачальники, Союз Советских Социалистических Республик, история, Вторая Мировая война.*

Key words: *commanders, Union of Soviet Socialist Republics, history, World War II.*

Задачи:

1. Ознакомиться военачальниками Второй Мировой войны;

2. Рассмотреть вклад в историю военачальников Великой Отечественной Войны;

3. Организовать социологический опрос среди студентов своего учебного заведения.

Эту тему стоит освятить, что связано с памятной датой Победы в Великой Отечественной войне – семьдесят пять лет назад полководцы и их армии смогли отстоять нашу Родину. Память о людях, жертвующих собой ради других, спасающих родной край и свои семьи, отважно сражающихся за честь своего государства, никогда не утратит своей надобности. Помнить о подвигах героев – наша обязанность, которую необходимо соблюдать [1, с.28].

Цель данной работы: рассмотреть информацию о военачальниках Союза Советских Социалистических Республик, которые внесли вклад в исход Второй Мировой войны.

Белобородов Афанасий Павлантьевич в должности генерала (годы жизни: с 1903 по 1990 года). Дважды был удостоен легендарного звания Героя Советского Союза. В его командовании находилась семьдесят восьмая стрелковая дивизия, которая остановила в 1941 году наступление фашистов перед Москвой на сорок втором километре Волоколамского шоссе, командующего сорок третьей армией, которая освободила Витебск от немецких захватчиков и участвовавала в штурме Кёнигсберга.

Баграмян Иван Христофорович в должности военачальника (годы жизни: с 1897 по 1982 года). Принимал участие танковом сражении в Дубно, Ровно. В его командовании была одиннадцатая армия в период зимнего наступления с 1942 по 1943 года. В июле 1943 года занимался подготовкой и проведением наступательной операции боевых войск Брянского фронта в орловском направлении.

Чуйков Василий Иванович в должности военачальника (годы жизни: с 1900 по 1982 года). Командовал шестьдесят второй армией при Сталинградской битве. Его армия участвовала в Изюм-Барвенковской, а также Донбасской операциях, битве за Днепр. Операции армии: Никопольско-Криворожская, Березнеговато-Снегиревская, Одесская, Варшавско-Познанская и Берлинская, направленных на освобождение Родины от немецких оккупантов [2, с. 34].

Малиновский Родион Яковлевич в должности военачальника (годы жизни: с 1898 -по 1967 года). Родионом была начата войну на границе по реке Прут. Корпус под его командованием был направлен на сдерживание попыток румынских и немецких частей перебраться на нашу сторону. В августе 1941 стал командующим шестой армией, а с декабря 1941 года занимался командованием войсками Южного фронта. В августе 1942 года управлял войсками шестьдесят шестой армии, которая сражалась севернее Сталинграда. Далее занимал

должность заместителя командующего Воронежским фронтом. С ноября 1942 года командовал второй гвардейской армией, формирующейся в Тамбовской области, которая уже в декабре 1942 года остановила и доблестно разгромил группировку фашистов, которая направлялась деблокировать Сталинградскую группировку фельдмаршала Паулюса [4, с. 82].

В феврале 1943 года занимался командованием войсками Южного, а позднее в марте 1943 года – войсками Юго-Западного фронтов, которые освобождали Донбасс и Правобережную Украину. Весной в 1944 году они с доблестью освободили город Николаев, а также Одессу. С осени 1944 года по весну 1945 года войска второго Украинского фронта под его командованием осуществили Дебреценскую и Венскую операции, а также разгромили немецкие войска в Венгрии, Чехословакии. С июля 1945 занимал пост командующего войсками в Забайкальском округе. Принимал участие в разгроме японской армии, а после войны с 1945 по 1947 года возглавил командование войсками в Забайкальско-Амурском военном округе.

От военной тактики и выбора вышеизложенных полководцев зависели судьбы не тысячей, а миллионов человек [3, с. 37].

Проведен опрос среди студентов КГМУ, в котором приняло участие 128 человек: студентов и преподавателей. Социологический опрос показал, что 85% опрошенных знают полководцев Союза Советских Социалистических Республик, 5% респондентов не могут ответить на данный вопрос и 10% опрошенных затрудняются ответить. 100% респондентов считают, что роль полководцев во время боевых действий важна.

Таким образом, в ходе работы рассмотрены военачальники СССР и их вклад в исход военных действий.

Список литературы

1. Александров, А. Генерала хоронили дважды / А. Александров / Эхо планеты. - 2014. - N 18/19. - С. 28-29.

2. Рокоссовская А. После парада бабушке пришлось распарывать маршальский мундир / А. Рокоссовская / Родина. – 2015. - №6.- С. 34-35.

3. Смирнов, Д. С. Жизнь за Родину / Д. С. Смирнов / Военно-исторический журнал. - 2018. - №12. - С. 37-39.

4. Экштут С. Адмирал и Хозяин / С. Экштут / Родина. - 2014. - №7. - С. 80-85.

«НАУЧНОЕ СООБЩЕСТВО XXI ВЕКА»

XVIII Международная научно-практическая конференция

Научное издание

Издательство ООО «НИЦ ЭСП» в ЮФО
(Подразделение НИЦ «Иннова»)
353440, Россия, Краснодарский край, г.-к. Анапа,
ул. Крымская, 216, оф. 32/2
Тел.: 8-800-201-62-45; 8 (861) 333-44-82
Подписано к использованию 15.01.2021 г.
Объем 1,37 Мбайт. Электрон. текстовые данные

ISBN 978-5-95283-496-5