Научно-исследовательский центр «Иннова»

EUROPEAN SCIENTIFIC CONFERENCE

Сборник научных трудов по материалам
XVI International scientific conference,
31 августа 2019 года, г.-к. Анапа

Анапа
2019

УДК 00(082) + 001.18 + 001.89
ББК 94.3 + 72.4: 72.5
Е22

Ответственный редактор:
Скорикова Екатерина Николаевна

Редакционная коллегия:
Бондаренко С.В., к.э.н., профессор (Краснодар), **Дегтярев Г.В.,** д.т.н., профессор (Краснодар), **Хилько Н.А.**, д.э.н., доцент (Новороссийск), **Ожерельева Н.Р.**, к.э.н., доцент (Анапа), **Сайда С.К.**, к.т.н., доцент (Анапа), **Климов С.В.** к.п.н., доцент (Пермь), **Михайлов В.И.** к.ю.н., доцент (Москва).

Е22 EUROPEAN SCIENTIFIC CONFERENCE. Сборник научных трудов по материалам XVI International scientific conference (г.-к. Анапа, 31 августа 2019 г.). [Электронный ресурс]. – Анапа: ООО «НИЦ ЭСП» в ЮФО (НИЦ «Иннова»), 2019. - 46 с.

ISBN 978-5-95283-145-2

В настоящем издании представлены материалы XVI International scientific conference «EUROPEAN SCIENTIFIC CONFERENCE», состоявшейся 31 августа 2019 года в г.- к. Анапа. Материалы конференции посвящены актуальным проблемам науки, общества и образования. Рассматриваются теоретические и методологические вопросы в социальных, гуманитарных и естественных науках.

Издание предназначено для научных работников, преподавателей, аспирантов, всех, кто интересуется достижениями современной науки.

Материалы публикуются в авторской редакции. За содержание и достоверность статей, а также за соблюдение законов об интеллектуальной собственности ответственность несут авторы. Мнение редакции может не совпадать с мнением авторов статей. При использовании и заимствовании материалов ссылка на издание обязательна.

Информация об опубликованных статьях размещена на платформе научной электронной библиотеки (eLIBRARY.ru). Договор **№ 2341-12/2017К от 27.12.2017 г.**

Электронная версия сборника находится в свободном доступе на сайте:
www.innova-science.ru.

УДК 00(082) + 001.18 + 001.89
ББК 94.3 + 72.4: 72.5

© Коллектив авторов, 2019.
© ООО «НИЦ ЭСП» в ЮФО
(Научно-исследовательский центр «Иннова»), 2019.

ISBN 978-5-95283-145-2

СОДЕРЖАНИЕ

ЭКОНОМИЧЕСКИЕ НАУКИ

ГОСУДАРСТВЕННАЯ ПОДДЕРЖКА МАЛЫХ И СРЕДНИХ ПРЕДПРИЯТИЙ В ЯПОНИИ

Беляков Сергей Андреевич, Шпак Анастасия Сергеевна Рыжая Анна Андреевна 5

ДОКУМЕНТИРОВАНИЕ РЕЗУЛЬТАТОВ АУДИТА РАСЧЁТОВ С ПОДОТЧЕТНЫМИ ЛИЦАМИ

Осипова Анна Игоревна 12

ПРАВОВОЕ РЕГУЛИРОВАНИЕ РАСЧЁТОВ С ПОСТАВЩИКАМИ И ПОДРЯДЧИКАМИ

Осипова Анна Игоревна 16

КРИТЕРИИ И ПОКАЗАТЕЛИ ЭФФЕКТИВНОГО УПРАВЛЕНИЯ

Потапова Олеся Сергеевна Маслова Марина Сергеевна 21

СОВРЕМЕННЫЕ ПОДХОДЫ К МОТИВАЦИИ ПЕРСОНАЛА

Потапова Олеся Сергеевна Маслова Марина Сергеевна 25

МЕДИЦИНСКИЕ НАУКИ

ГЕМАТОЛОГИЯ: СТАНОВЛЕНИЕ УЧЕНИЯ О КРОВИ

Ильиных Антон Русланович, Чигринова Марина Сергеевна Чернов Денис Юрьевич, Салодкина Полина Сергеевна 29

ВИДЫ МЕДИЦИНСКИХ УЧРЕЖДЕНИЙ В РОССИИ

Ильиных Антон Русланович, Чигринова Марина Сергеевна Чернов Денис Юрьевич, Салодкина Полина Сергеевна 32

ТЕХНИЧЕСКИЕ НАУКИ

КОНСТРУКТИВНЫЕ ОСОБЕННОСТИ КРАНА НА РЕЛЬСОВОМ ХОДУ ДЛЯ РЕМОНТА АВТОТРАНСПОРТНЫХ СРЕДСТВ

Куверин Игорь Юрьевич, Поцелуев Евгений Владимирович

Меркулов Михаил Владиславович

Степин Павел Константинович *36*

ПЕДАГОГИЧЕСКИЕ НАУКИ

ЭФФЕКТИВНОСТЬ РАЗВИТИЯ ОБРАЗОВАТЕЛЬНОЙ АВТОНОМНОСТИ СТУДЕНТА В ВУЗЕ

Рудакова Светлана Владимировна

Мурашко Сергей Федорович *41*

ЭКОНОМИЧЕСКИЕ НАУКИ

УДК 388.22

ГОСУДАРСТВЕННАЯ ПОДДЕРЖКА МАЛЫХ И СРЕДНИХ ПРЕДПРИЯТИЙ В ЯПОНИИ

Беляков Сергей Андреевич
канд. экон. наук, доцент
Шпак Анастасия Сергеевна
канд. экон. наук, доцент
ФГАОУ ВО СФУ, г. Красноярск
Рыжая Анна Андреевна
канд. экон. наук, доцент
ФГБОУ ВО СибГУ им. М. Ф. Решетнева, г. Красноярск

Аннотация: *государственная поддержка малого и среднего предпринимательства (МСП) в Японии направлена на стимулирование самозанятости, создание и сохранение рабочих мест. В статье рассмотрена обширная законодательная база страны в части совершенствования государственной поддержки инновационных МСП. Приведена оценка государственной поддержки МСП, которая выражается в обеспечении финансовой помощи, в оказании содействия при развитии нового бизнеса, в стимулировании активного роста технологического развития предприятия.*

Abstract: *government support for small and medium-sized enterprises (SMEs) in Japan is aimed at promoting self-employment, creating and maintaining jobs. The article considers the extensive legislative base of the country in terms of improving state support for innovative SMEs. The assessment of state support for SMEs, which is expressed in providing financial assistance, in assisting in the development of new*

business, in stimulating the active growth of technological development of the enterprise.

Ключевые слова: *государственная поддержка малого и среднего предпринимательства, научно технологическое развитие, инновационная политика, государственная политика, зарубежный опыт, малый бизнес, средний бизнес.*

Keyword: *public administration, scientific and technological development, innovation policy, public policy, foreign experience, small business, medium business.*

Финансирование: *исследование выполнено при финансовой поддержке РФФИ в рамках научного проекта №19-010-00355.*

В Японии сформирована одна из самых больших сфер малого и среднего предпринимательства в экономике страны. На нее приходится около 55 % реализованной промышленной продукции, функционирует 6,5 млн. малых и средних предприятий, или 90 % от общего числа предприятий, работают около 40 млн. человек, или более 80 % общей численности работающих [1, с. 93].

Уже с первых послевоенных лет государство начало оказывать посильное содействие развитию малого предпринимательства. В 1948 году было учреждено Управление малых и средних предприятий в Министерстве торговли и промышленности как центральный правительственный орган, ответственный за разработку и реализацию государственной политики в сфере МСП. В 1953 году была создана Корпорация финансирования МСП, на которую были возложены задачи льготного финансирования малого предпринимательства под конкретные цели государственной политики.

В 1963 г. в Японии был принят Закон о малых и средних предприятиях, в котором среди направлений государственной поддержки МСП выделены: повышение технического уровня производств (модернизация оборудования, улучшение технологий), рационализация управления, кооперирование и развитие других форм совместной деятельности, стимулирование спроса, укрепление конкурентоспособности и др. Эти направления поддержки МСП оставались главными

в комплексе мер государственного содействия малому бизнесу вплоть до конца 1990-х гг., а сам Закон о малых и средних предприятиях на протяжении более 35 лет не подвергался сколько-нибудь существенным дополнениям и изменениям [2, с. 180].

По каждому из основных направлений поддержки МСП разработаны и осуществляются меры, способствующие достижению целей, определенных государственной политикой:

– модернизация оборудования – правительственными органами прорабатываются конкретные мероприятия для каждой отрасли;

– повышение технического и технологического уровня производства – помощь в проведении НИОКР, внедрении новой технологии, подготовка инженерно-технического персонала;

– рационализация управления – обучение современным методам;

– оптимизация размеров предприятий – объединение небольших предприятий в кооперативы и другие коллективные организации, кооперирование в производстве, торговле и т.д.;

– упорядочение субподрядных отношений – введение норм регулирования субподрядных отношений;

– размещение госзаказа в сфере МСП – законодательное закрепление права на участие МСП в выполнении государственных и муниципальных заказах;

– увеличение экспорта продукции – помощь предприятиям в выходе на зарубежный рынок;

– финансовая поддержка – разнообразные программы по прямому и косвенному субсидированию, льготному налогообложению, предоставлению грантов и прочих финансовых преференций [3, 4].

Законом установлен порядок ежегодной отчетности правительства перед парламентом о состоянии и тенденциях развития сферы МСП, а также о проделанной работе в данной области. Представляемый правительством ежегодный

доклад получил название «Белой книги малого и среднего бизнеса». После рассмотрения парламентом доклада, правительство обязано подготовить официальные предложения по устранению нежелательных тенденций в секторе МСП [5].

Отличительной особенностью малого и среднего предпринимательства в Японии является тесная связь МСП с крупными предприятиями, что оказывает существенное влияние на их инновационное и технологическое развитие. Так, по оценке Цветковой И. [3] в 1970-х гг. 58 % МСП обрабатывающей промышленности были связаны разными формами субподряда с крупными компаниями, а в производстве наиболее сложной продукции это доля достигала 80 %.

Глубокое взаимодействие крупных предприятий с МСП проявляется практически во всех отраслях производства, где значительная часть операций выполняется силами многочисленных специализированных малых предприятий. Это требует увязки деятельности МСП - поставщиков и субподрядчиков с долгосрочной политикой крупных компаний. Уровень взаимодействия характеризует применяемый крупными компаниями технологический принцип «just in time» (система подачи материалов, деталей и комплектующих узлов в заданном количестве и точно в срок). Применение этого принципа позволило скоординировать работу крупных и малых предприятий таким образом, что практически была исключена потребность в значительных складских запасах на всех этапах производства [1, с. 22].

Упорядочению субподрядных отношений малых и крупных компаний способствовало принятие двух законов: Закона о предотвращении затяжек оплаты субподрядных работ и других нарушений (1956 г.) и Закон о поддержке малых и средних субподрядных предприятий (1970 г.). На основании первого закона государство взяло на себя защиту интересов субподрядных предприятий путем предотвращения нечестной практики со стороны фирм-заказчиков. Претензии рассматривает Управление малых и средних предприятий и Комиссия по справедливым и честным сделкам на основании документов, представленных обеими сторонами. В законе детально расписаны обязанности фирмы-заказчика:

1. Головная фирма обязана иметь и предоставить в случае необходимости документы, содержащие сведения о номенклатуре продукции, сроках поставки, ценах и формах оплаты.

2. Оплата продукции должна быть произведена в течение 60 дней со дня поставки.

3. В случае, если фирма-заказчик нарушает эти строки, она обязана уплатить штраф.

4. Головная фирма не должна предпринимать каких-либо шагов, которые могут нанести ущерб субподрядчикам.

Закон о поддержке малых и средних субподрядных предприятий предусматривает следующие меры:

– введены так называемые «стандарты поддержки», т.е. определенны конкретные цели, которыми должно руководствоваться государство при оказании поддержки малым и средним субподрядным предприятиям (совершенствование системы заказов, повышение качества продукции, модернизация оборудования и улучшение технологии, совершенствование управления и т.д.);

– санкционировано создание «системы поощряемых проектов». В соответствии с ней правительство оказывает поддержку усилиям субподрядчиков и фирм-заказчиков по совершенствованию субподрядных отношений. В случае одобрения предприятия получают финансовую помощь (низкопроцентные кредиты и субсидии, налоговые льготы, специальные нормы амортизации);

– создана Национальная ассоциация поддержки субподрядных организаций и при содействии местных органов власти предусмотрено создание ассоциаций поддержки субподрядных организаций в каждой префектуре, которые должны оказывать помощь в поиске партнеров, урегулировании разногласий, поиске информации, организация научных исследований [2, с. 183-184].

Мощный импульс развитию инновационной деятельности МСП был дан в 1999 году с принятием нового «Закона о малом и среднем предпринимательстве». Основными целями стали: повышение устойчивости и

конкурентоспособности предприятий, активизация инновационной деятельности, улучшение доступа МСП к ресурсам, ускорение создания новых предприятий. Для экономического стимулирования инновационной деятельности МСП, наряду с различными формами финансовой и научно-технической поддержки, были приняты дополнительные меры по исключению из налогообложения сумм, затрачиваемых на НИОКР, включая затраты на оборудование и изготовление опытных образцов и демонстрационных моделей. Специальные налоговые льготы и преференции предусматриваются при создании совместных инновационных МСП на базе университетов, научно-исследовательских институтов и центров технологического развития [6].

Для успешной реализации задач, определенных законом о МСП (1999 г.) был создан «Совет по стратегии развития МСП», который должен анализировать состояние сектора МСП, определять важнейшие проблемы в его деятельности и разрабатывать рекомендации по их решению. Для улучшения координации работ всей государственной системы поддержки МСП и обеспечения устойчивого роста и развития МСП в составе реорганизованного Министерства экономики, торговли и промышленности (METI) создано новое «Агентство МСП» (The Small and Medium Enterprise Agency – SMEA). Это агентство подчинено непосредственно министру METI. В компетенции агентства: разработка стратегии развития МСП, совершенствование национальной инфраструктуры поддержки, обеспечение взаимодействия между различными государственными организациями и администрациями всех регионов, вопросы финансирования МСП, создание условий для справедливой конкуренции.

Широкий комплекс механизмов поддержки инновационного малого бизнеса предусмотрен «Законом о поддержки творческой активности в МСП» и «Законом о поддержке инновационной деятельности в МСП». Так, для инвестирования в локальные венчурные МСП, которые осваивают новые виды деятельности или разрабатывают новые технологии и продукты, организуются «Партнерства венчурного инвестирования». В структуру этих партнерств входят

заинтересованные компании, в их числе в качестве одного из инвесторов должно присутствовать агентство SMRJ. Существенные налоговые послабления, льготные кредиты и субсидии предусматриваются для наукоемких стартапов.

Таким образом, в Японии функционирует достаточно продуманная и эффективная система государственной поддержки и стимулирования инновационной деятельности и технологического развития МСП.

Список литературы

1. Зондов, К. Х., Моргунов, Е. В., Биджамова, К. В. Особенности эволюции малого и среднего инновационного предпринимательства кризисной экономики в постсоветском пространстве. – М.: ЦЭМИ РАН, 2009. – 152 с.

2. Лебедева, И. П. Япония: промышленность и предпринимательство (вторая половина XX- начало XXI в.) / И. П. Лебедева. Ин-т востоковедения РАН. – М.: Вост. Лит. – 2007 – 223 с.

3. Цветова, И. Политика стимулирования малого бизнеса: опыт Японии [Электронный ресурс]. – Режим доступа: vasilievaa.narod.ru>15_5_97.htm

4. Виленский, А.В., Лылова, О. В., Маковий, В. Д. Поддержка малого и среднего предпринимательства в Японии: опыт для российских регионов // Экономика: вчера, сегодня, завтра. – 2015 - № 3-4. – С. 33-48.

5. Исследование состояния сектора МСП в Японии [Электронный ресурс]. – Режим доступа: www . vneshmarket . ru /.. . document _ r _ B 68 E 06 ED -663 B - 4104- B 622-DA 293035 CC 45 ...

6. Зарубежный опыт государственной поддержки инновационных малых и средних предприятий. – kfpp.ru> Аналитические материалы> innovation.php

УДК 336

ДОКУМЕНТИРОВАНИЕ РЕЗУЛЬТАТОВ АУДИТА РАСЧЁТОВ С ПОДОТЧЕТНЫМИ ЛИЦАМИ

Осипова Анна Игоревна
к.э.н., доцент кафедры экономики и менеджмента
ФГБОУ ВО «Донской государственный аграрный университет»,
п. Персиановский

Аннотация: *в данной статье рассматривается документирование результатов аудиторской проверки участка бухгалтерского учёта расчетов с подотчетными лицами, а также последовательность аудита начиная от проверки первичных документов и заканчивая достоверностью отражения в бухгалтерской (финансовой) отчётности.*

Abstract: *in this article, we document the results of the audit phase of accounting of calculations with accountable persons, as well as the sequence of audit from checking primary documents and ending with the reliability of the accounting (financial) statements.*

Ключевые слова: *аудит, аудиторская проверка, документирование аудита, расчёты с подотчетными лицами.*

Keywords: *audit, audit, audit documentation, settlements with accountable persons.*

В целях совершенствования процессов документирования при аудите расчётов с подотчетными лицами мы провели аудит данного объекта бухгалтерского учёта, что позволяет сделать выводы и дать некоторые рекомендации.

Проверка правильности документального оформления авансовых отчётов

нами проводилась по 2 направлениям: проверка по форме и, по существу, отражённых фактов хозяйственной деятельности хозяйствующего субъекта.

Аудиторская проверка представленных авансовых отчётов по форме проводилась путём тестирования авансовых отчётов хозяйствующего субъекта на признаки их соответствия унифицированной форме и правилам заполнения первичных документов. В ходе данного процесса анализировались наличие и дата составления документа, правильность указания подотчётного лица, а также суммы полученных авансов, сумма остатка и перерасхода средств, назначение аванса, наличие подписей и порядок заполнения обратной стороны авансового отчёта.

Для тестирования представленных авансовых отчётов по форме можно использовать рабочий документ, приведённый в табл. 1.

Таблица 1 – Тестирование авансовых отчётов по форме
(на примере авансового отчета № 5 от 29.01.2018 г. Осиповой А. И.)

Направление тестирования	Результат тестирования
1. Соответствие унифицированной форме	Соответствует унифицированной форме № АО-1
2. Наличие номера и даты составления	№ 5 от 29.01.2018 г.
3. Указание подотчётного лица	Осипова А. И.
4. Указание суммы полученного аванса, израсходованной суммы, суммы остатка и перерасхода	Предыдущий аванс – 8000 руб. Израсходовано – 2000 руб. Остаток – 6000 руб.
5. Указание назначения аванса	Приобретение товарно-материальных запасов
6. Наличие подписей	Имеются все подписи
7. Заполнение обратной стороны авансового отчёта	Обратная сторона заполнена, все оправдательные документы приложены

В ходе данной проверки авансовых отчётов, командировочные расходы подлежат детальному аудиту. Также следует проверить наличие внутренних документов хозяйствующего субъекта, которые подтверждают командировочные расходы: приказ о направлении работника в командировку, командировочное удостоверение, а также служебное задание на выезд. Необходимо обратить внимание на наличие всех подписей и печатей в командировочном удостоверении.

Далее необходимо проверить наличие оправдательных документов,

подтверждающих командировочные расходы (счёт-фактура, счёт-фактура отеля, кассовый чек, квитанция к кассовому чеку, а также железнодорожные, автобусные или авиабилетов, талоны на оплату постельных принадлежностей и др.).

Также проверяя авансовые отчёты, следует обратить внимание на соблюдение установленного лимита по денежным выплатам, которые осуществляются от имени хозяйствующего субъекта. Необходимо контролировать не только лимит суммы платежа при осуществлении платежей поставщикам, но и условия оплаты договоров. Также проверяется подтверждение сумма платежей денежными поступлениями и квитанциями к денежным поступлениям, которые прилагаются к авансовым отчётам подотчётных лиц.

Далее осуществляется аудиторская проверка авансовых отчётов, по существу, которая заключается в проверке законности сделок, зарегистрированных с подотчётными лицами. Параллельно необходимо проверить имеется ли у подотчётных лиц хозяйствующего субъекта значимая дебиторская задолженность и сроки её отражения в бухгалтерской (финансовой) отчётности, выясняются причины неисполнения обязательств по дебиторской задолженности.

В процессе документальной проверки правильности оформления документов по операциям, которые связаны с выдачей авансовых платежей, нами были проверены РКО хозяйствующего субъекта, отчёты о расходах с приложенными подтверждающими документами, проездные документы. Также тщательно проверялась правильность заполнения всех реквизитов авансовых отчётов, применяемых цен, налогообложения, соответствия количества поступающих товарно-материальных запасов количеству, указанному в проверяемом авансовом отчёте.

На заключительном этапе аудиторской проверки необходимо рассмотреть организацию синтетического и аналитического учёта расчётов с подотчётными лицами.

Для этого рекомендуется использовать следующий документ аудита (табл. 2).

Таблица 2 – Проверка правильности синтетического и аналитического учёта

Наименование аудируемого лица ООО «ССС»
Проверяемый период 2018 год
Ф.И.О. лица, составившего документ Осипова А. И.

По данным бухгалтерского учёта			По данным аудиторской проверки			Замечания аудитора
Дт	Кт	Сумма	Дт	Кт	Сумма	
71	50	8000	71	50	8000	-
26	71	7600	26	71	7600	-
71	50	1600	71	50	1600	-
71	71	10000	71	71	10000	Имеется нарушение

В ходе проверки синтетического учёта были выявлены нарушения. Нужно отметить, что корреспонденция счётов Дт71 Кт 71, которая отражает передачу денежных средств одним подотчётным лицом другому, является грубым нарушением действующих нормативно-правовых актов по учёту расчётов с подотчётными лицами.

Таким образом, в целом, по результатам проведенной аудиторской проверки на определение достоверности учёта расчётов с подотчётными лицами в ООО «ССС» можно сделать следующий вывод: бухгалтерский учёт расчётов с подотчётными лицами в хозяйствующем субъекте осуществляется без значительных нарушений требований действующих нормативных актов. Обнаруженные в ходе аудиторской проверки нарушения существенного влияния не оказывают на правильность отражения активов и пассивов хозяйствующего субъекта и на его деятельность за исследуемый период.

Список литературы

1. Федеральный закон Российской Федерации «О бухгалтерском учете» [Электронный ресурс]: от 06.12.2011 № 402-ФЗ. – Режим доступа: справ.-правовая система «Консультант Плюс».

2. Федеральный закон «Об аудиторской деятельности» [Электронный ресурс]: от 30.12.2008 № 307-ФЗ. – Режим доступа: справ.-правовая система «Консультант Плюс».

УДК 336

ПРАВОВОЕ РЕГУЛИРОВАНИЕ РАСЧЁТОВ С ПОСТАВЩИКАМИ И ПОДРЯДЧИКАМИ

Осипова Анна Игоревна
к.э.н., доцент кафедры экономики и менеджмента
ФГБОУ ВО «Донской государственный аграрный университет»,
п. Персиановский

Аннотация: *в данной статье рассматривается нормативное регулирование учёта расчётов с поставщиками и подрядчиками в разрезе четырёхуровневой системы документов.*

Abstract: *this article discusses the regulatory accounting of payments to suppliers and contractors in the context of a four-level system of documents.*

Ключевые слова: *правовое регулирование учёта, расчёты с поставщиками и подрядчиками, поставщики, подрядчики.*

Keywords: *legal regulation of accounting, payments to suppliers and contractors, suppliers, contractors.*

Самым важным вопросом в области бухгалтерского (финансового) учёта расчётов с поставщиками и подрядчиками (далее – расчёты с поставщиками) является нормативно-правовая регулирование.

Нормативное регулирование учёта расчёты с поставщиками относится к компетенции Правительства РФ и Министерства финансов РФ, которые разрабатывают обязательные нормативные документы по организации бухгалтерского и финансового учёта, методам и методике ведения бухгалтерского учёта и бухгалтерской (финансовой) отчётности [4].

Современная система правового регулирования учёта расчётов с поставщиками состоит из четырёх уровней документооборота. К ним относятся: федеральные стандарты; отраслевые стандарты; рекомендации в области бухгалтерского (финансового) учёта; стандарты хозяйствующего субъекта.

Первый уровень представлен Конституцией РФ, кодексами РФ, федеральными законами, указами Президента РФ и постановлениями Правительства РФ, нормативными актами министерств и других федеральных органов исполнительной власти, регулирующими прямо или косвенно организацию и ведение бухгалтерского учёта и финансовой отчётности.

Второй уровень включает положения по бухгалтерскому учёту, определяющие объекты учёта, принципы учёта, методы учёта, способы оценки, информацию, подлежащую раскрытию в бухгалтерской (финансовой) отчётности.

Третий уровень охватывает методические указания, инструкции, рекомендации, План счетов бухгалтерского учёта.

Четвёртый уровень составляют документы, регламентирующие ведение бухгалтерского учёта на конкретном предприятии (учётная политика хозяйствующего субъекта, рабочий план счетов). Данные документы разрабатываются непосредственно в организации.

К основным документам первого уровня, регламентирующим учёт расчёты с поставщиками, относятся:

1. Гражданский кодекс РФ, часть первая и вторая. Одним из главных нормативных актов, регламентирующих расчёты с поставщиками, является ГК РФ, в соответствии с которым все расчёты за поставку сырья, материалов, услуги, выполненные работы осуществляются по договорам поставки, контрактам. Гражданский кодекс устанавливает сроки поставки товаров, порядок поставки, порядок восполнения недостачи товаров, права и обязанности сторон, определяет основные формы безналичных расчётов: платежными поручениями, расчёты по аккредитиву, расчёты по инкассо, платежи чеками [1].

2. Налоговый кодекс РФ. Данный документ регулирует порядок

исчисления и уплаты налога на добавленную стоимость [2].

3. Федеральный Закон «О бухгалтерском учёте». Согласно этому нормативному акту, все операции, осуществляемые хозяйствующим субъектом, необходимо своевременно оформлять первичными документами, в т.ч. по расчётам с поставщиками [3].

К документам второго уровня, регулирующим расчёты с поставщиками, относят:

1. Положение по бухгалтерскому учёту «Учёт активов и обязательств, стоимость которых выражена в иностранной валюте» ПБУ 3/2006. Это Положение является актуальным, так как расчёты с поставщиками могут осуществляться не только в рублях, но и в валюте других стран. В соответствии с данным ПБУ стоимость активов и обязательств, выраженных в иностранной валюте, должна быть пересчитана в рубли для отражения в бухгалтерской и финансовой отчётности.

2. Положение по бухгалтерскому учёту «Учёт материально-производственных запасов» ПБУ 5/01. В данном нормативном акте речь идёт о МПЗ, без расчётов за которые не обходится ни одна деятельность хозяйствующего субъекта, а именно то, что они принимаются к бухгалтерскому учёту по фактической себестоимости и все понесённые затраты по заготовке и доставке товаров до складов, включаются в состав расходов на продажу.

3. Положение по бухгалтерскому учёту «Учётная политика организации» ПБУ 1/2008. В данном положении имеет место информация, которая регулирует отражение всей информации хозяйствующего субъекта, относящейся к учёту расчётов с поставщиками, способы, формы, первичную документацию.

4. Положение по ведению бухгалтерского учёта и бухгалтерской отчётности в Российской Федерации. В пункте 78 говорится, что суммы задолженности поставщиков, по которым истёк срок исковой давности, необходимо списывать по каждому поставщику, опираясь на результаты инвентаризации и приказа руководителя, относятся на финансовые результаты хозяйствующего субъекта.

К документам третьего уровня регламентирующих учёт расчётов с

поставщиками относят:

1. Методические указания «По инвентаризации имущества и финансовых обязательств». Согласно данному документу, инвентаризация расчётов с поставщиками, кредиторами заключается в проверке обоснованности сумм, числящихся на счетах бухгалтерского учёта. Проверке должен быть подвергнут счёт 60 «Расчеты с поставщиками и подрядчиками» по товарам, оплаченным, но находящимся в пути, и расчётам с поставщиками по неотфактурованным поставкам.

2. Указание ЦБ РФ «Об осуществлении наличных расчётов». В соответствии с Указанием расчёты наличными денежными средствами в валюте Российской Федерации и иностранной валюте между участниками наличных расчётов в рамках одного договора, могут производиться в размере, не превышающем 100 тысяч рублей, либо сумму в иностранной валюте, эквивалентную 100 тысячам рублей по официальному курсу Банка России на дату проведения наличных расчётов.

На четвёртом уровне размещается внутренняя документация предприятия, формирующая учётную политику в методологическом, техническом и организационном аспектах, а также регламентирующая ведение бухгалтерского учёта на данном предприятии. К ним относятся Устав организации, Учётная политика, распорядительные документы, приказы руководства, внутренние инструкции хозяйствующего субъекта, которые используются в процессе деятельности, а также ведения бухгалтерского учёта.

Таким образом, в настоящее время существует многоуровневая система регулирования бухгалтерского (финансового) учёта расчётов с поставщиками, целью, которой является обеспечение доступа всех заинтересованных пользователей к информации, дающей объективную оценку финансового положения и результатов деятельности хозяйствующего субъекта. Нормативные документы, которые регулируют учёт платежей с поставщиками и подрядчиками, позволяют определить законность этих операций и правильность их отражения в бухгалтерском учёте для оценки влияния на достоверность бухгалтерской (финансовой)

отчётности.

Список литературы

1. Гражданский кодекс Российской Федерации часть 2 (ГК РФ ч. 2) 26 января 1996 года N 14-ФЗ [Электронный ресурс]. - Режим доступа: справочно-правовая система «Консультант Плюс»

2. Налоговый кодекс Российской Федерации часть 2 (НК РФ ч. 2) 5 августа 2000 года N 117-ФЗ [Электронный ресурс]. - Режим доступа: справочно-правовая система «Консультант Плюс»

3. Федеральный закон «О бухгалтерском учете» от 06.12.2011 N 402-ФЗ [Электронный ресурс]. - Режим доступа: справочно-правовая система «Консультант Плюс»

4. Бухгалтерский учет: учебное пособие / Н. Н. Илышева, Е. Р. Синянская, О. В. Савостина. – Екатеринбург: Изд-во Урал. ун-та, 2016. – 156 с.

УДК 336

КРИТЕРИИ И ПОКАЗАТЕЛИ ЭФФЕКТИВНОГО УПРАВЛЕНИЯ

Потапова Олеся Сергеевна
магистрант
Маслова Марина Сергеевна
магистрант
ФГАУ ВО «Самарский национальный исследовательский университет имени академика С. П. Королева», г. Самара

Аннотация: *актуальность исследования обусловлена тем, что на современном рынке стоит вопрос о критерии и показатели эффективного управления.*

Целью является усиление подходов к критериям управления. Раскрывается значимость контроля над показателями управления.

Ключевые слова: *показатель, эффективность, управление, контроль, результат, критерий.*

Результативность менеджмента показана в виде её критериев и показателей. Критерий – это признак, который характеризует различные стороны того или иного явления. Критерии и показатели непосредственно взаимосвязаны: аргументированный подбор критерия в существенном уровне объясняет верный подбор концепции показателей. И напротив, свойство показателя обусловливается тем, в какой степени подробно и справедливо управленец определяет утвержденный критерий.

Таким образом, критерий эффективности - признак, на основании которого производится оценка, определение или классификация чего-либо; мерило суждения, оценки.

Критерием эффективности управления, кроме того, при определенных условиях может быть максимум выпуска продукции или максимум услуг.

Все эти критерии должны быть отражены в определенной системе показателей экономической эффективности, которые мы рассмотрим ниже.

Показатель эффективности – количественная характеристика работы предприятия, косвенно характеризует эффективность управления.

Такие показатели эффективности как производительность труда, материалоемкость, фондоотдача основных производственных фондов, оборачиваемость оборотных средств, окупаемость капиталовложений условно можно объединить в группу частных или локальных показателей.

Критерий эффективности управления определяется не только оптимальностью функционирования объекта управления, но и качеством труда персонала, социальной эффективностью.

Одной из главных задач эффективного управления является то, что необходимо активно воздействовать управленческому субъекту на управляемый объект с целью усовершенствования функционирования.

Критериев эффективного управления очень много и, как правило, их нельзя свести к одному показателю.

Также выделяют некоторые признаки эффективного управления по Т. Питерсу и Р. Уотермену:

1. Лицом к потребителю;

Рисунок 1 – Подходы к роли потребителя

1. Производительность от субъекта;

В понимании Т. Питерса и Р. Уотермена хорошие компании всегда ценят своих работников, они никогда не рассматривают персонал только лишь как рабочие руки. Работник – главный источник в повышении эффективности рабочего процесса.

2. Ориентация на действия;

Образцовые компании должны решать вопрос быстро и оперативно. У организаций должны быть свои практические методы для решения той или иной задачи.

3. Верность своему делу;

Для того, чтобы следовать такому принципу, организации должны понимать, что они могут сделать для повышения эффективности своего рабочего процесса и что категорически не должны делать, дабы не понизить свой уровень.

Список литературы

1. Арутюнов, Ю. А. Антикризисное управление: Учебник для студентов, обучающихся по специальности «Менеджмент организации» / Ю. А. Арутюнов. — М.: ЮНИТИ-ДАНА, 2016. — 416 с.

2. Архипов В. Е. Принципы эффективного менеджмента и маркетинга. - М.: ИНФРА-М, 2012. -246 с.

3. Беляев, Ю. М. Инновационный менеджмент: учебник для бакалавров / Ю. М. Беляев. - М.: Дашков и К, 2013. - 220 с.

4. В. П. Сладкевич, А. Д. Черыевский «Современный менеджмент» - 3-е издание, 2016. – 153 с

5. Вдовин, С. М. Система менеджмента качества организации: Учебное пособие / С. М. Вдовин, Т. А. Салимова, Л. И. Бирюкова. — М.: ИНФРА-М, 2016. — 299 с.

6. Веснин В. Р. Менеджмент: учеб. – 3-е изд., перераб. и доп. – М.: Проспект, 2017. – 504 с.

7. Веснин В. Р. Основы менеджмента. - М.: Проспект, 2016. - 320 с.

8. Виханский О. С., Наумов А. И. Менеджмент: человек, стратегия, организация, процесс. - М.: Гардарика, 2016. -794 с.

9. Глубокий, С.В. Товаропроводящая сеть предприятия: эффективные решения по организации, маркетингу и менеджменту / С. В. Глубокий. — Минск: Изд-во Гревцова, 2017. — 376 с.

10. Диневич В. А., Роганов С. В., Якунина Н. И. Показатели и критерии эффективности управления. М., 2008- 134 с.

11. Дьякова О. В. Разработка системы показателей оценки эффективности управления // Научное обозрение. — 2013. — № 2. — С. 284 — 291.

12. Захарченко И. Принципы управления в организации // Корпоративный менеджмент. – 2015.-№1. -31 с.

13. Карсев А. Б. Комплекс уникальности и эффективные стандарты российской системы корпоративного управления опережающим развитием предприятия // Менеджмент в России и за рубежом. - 2015. - №6. -26-32 с.

14. Клевалина Н. Генри Форд, король всей Америки/ Н. Клевалина//. Вокруг света/ Рубрика «Люди и судьбы». – 2015-22 с.

УДК 336

СОВРЕМЕННЫЕ ПОДХОДЫ К МОТИВАЦИИ ПЕРСОНАЛА

Потапова Олеся Сергеевна
магистрант
Маслова Марина Сергеевна
магистрант
ФГАУ ВО «Самарский национальный исследовательский университет имени академика С. П. Королева», г. Самара

Аннотация: *актуальность исследования обусловлена тем, что на современном рынке стоит вопрос о современных подходах к мотивации персонала.*

Целью является усиление подходов к современным подходам персонала. Раскрывается значимость контроля над мотивацией персонала.

Ключевые слова: *подход, мотивация, персонал, исследование, политика.*

Раньше в России особым успехом пользовалась политика мотивации, основанная на финансовом стимулировании повышения производительности труда, в то время как сейчас особое место уделяется психологическому воздействию. Основными факторами, повлиявшим на изменение подхода к мотивации и стимулирования являются кризис, быстро меняющиеся экономическая реальность и рынок труда, появление новых профессий, отраслей и технологий. Поэтому при составлении проекта мотивации персонала требуется особый упор делать на удержании и рост квалификационных кадров, так как в наше время легко заметить, что кадры зачастую не привязаны к рабочему месту, постоянно переходят с одного места работы на другое или переключаются на новые проекты.

Содержательные теории уделяют особое внимание факторам, являющимся

основой мотивации. К сторонникам этой группы теорий относят многих американских ученых и психологов, таких как А. Маслоу с его концепцией пирамиды потребностей. В иерархии потребностей Маслоу выделяют пять уровней:

– физиологические потребности;

– потребность в безопасности (как физической, так и экономической);

– потребность в любви, принадлежности (социальные потребности);

– потребность в уважении, признании;

– потребность в самовыражении.

Таким образом, если потребности, находящиеся на нижних уровнях, удовлетворены, то для мотивации сотрудника к работе следует задействовать более высокий уровень потребностей.

В процессуальных теориях мотивации рассматриваются проблемы с другой точки зрения. В них не исключается мотивирующая роль потребностей, но внимание заостряется на том, что подталкивает личность к достижению целей. Задачей данных теорий является анализ способов воздействия на личность. Одна из наиболее применяемых и широко используемых сейчас не только в России, но и во всем мире теорий мотивации является система ключевых показателей эффективности KPI. Она используется для оценки деятельности региональных руководителей и сотрудников корпораций, где на практике проявила свою эффективность. Сущностью этой системы является установление тех или иных измеримых показателей в деятельности организации, достижение которых является основанием для применения мер поощрения, как финансовых, так и карьерных. KPI разрабатываются для каждой компании отдельно, учитывая различные факторы и характеристики данной компании, также вдобавок разрабатываются ключевые показатели эффективности и для отделов этой компании, и для ее сотрудников. Как правило, мотивация одного конкретного сотрудника зависит от достижения ключевых показателей его отделом. Система мотивации, основанная на ключевых показателях эффективности, дает возможность:

– контролировать достижение поставленных целей в различных

направлениях организацией в целом и ее подразделениями, добиться максимальной производительности сотрудников и подразделений;

– направлять персонал организации на достижение заданных для всей компании результатов.

Ключевые показатели эффективности удобны тем, что они могут быть стандартизированы. Среди таких показателей принято выделять:

– достижение заданных объемов продаж, достижение заданного размера прибыли;

– выполнение работ или услуг с определенным качеством;

– успешность судебных процессов.

Таким образом, система определения ключевых показателей эффективности показывает себя с наилучшей стороны практических во всех областях, именно поэтому она является лидирующей, особенно среди компаний, занимающихся продажей.

Список литературы

1. Азрилиян А. Н. Большой экономический словарь [Текст] / А. Н. Азрилиян - М.: Институт новой экономики, 2016. – 1472 с.

2. Анцупов А. Я. Социально-психологическая оценка персонала [Текст] / А. Я. Анцупов, В. В. Ковалев - М.: Юнити-Дана, 2015. - 392 с.

3. Архипова Н. И. Управление персоналом организации. Краткий курс для бакалавров. Учебное пособие [Текст] / Н. И. Архипова - М.: Проспект, 2017. - 691 с.

4. Бабосов Е. М. Управление персоналом: учебное пособие для студентов вузов по специальности «Менеджмент» [Текст] / Е. М. Бабосов, Э. Г. Вайнилович, Е. С. Бабосов - Минск: ТетраСистемс, 2013. – 288 с.

5. Баженова Е. В. Мотивация и стимулирование на пути к успеху фирмы [Текст] / Е. В. Баженова – М.: АСТ, 2014. – 192 с.

6. Баткаева И. А. Мотивация и стимулирование трудовой деятельности:

учебник [Текст] / И. А. Баткаева, А. Я Кибанова - М.: ИНФРА-М, 2016. - 524 с.

7. Виханский О. С. Менеджмент [Текст] / О. С. Виханский, А. И. Наумов. — М.: Магистр, 2014. – 576 с.

8. Гликина Е. А. Почему уходят лучшие сотрудники? [Текст] / Е. А. Гликина // Управление развитием персонала. - 2015. - № 2. – 15 с.

9. Горбенко Т. А. Анализ факторов мотивации деятельности работников и пути ее повышения [Электронный ресурс] // Молодежный научный форум: Общественные и экономические науки: электр. сб. ст. по мат. XXXVI междунар. студ. науч.-практ. конф. № 7(36). – URL: https://nauchforum.ru/archive/MNF_social/7(36).pdf (дата обращения: 24.10.2018)

10. Гордеева Т. О. Психология мотивации достижения. Учебное пособие [Текст] / Т. О. Гордеева - М.: Смысл; Изд. центр «Академия», 2016. - 333 с.

МЕДИЦИНСКИЕ НАУКИ

УДК 76.01.09

ГЕМАТОЛОГИЯ: СТАНОВЛЕНИЕ УЧЕНИЯ О КРОВИ

Ильиных Антон Русланович
студент 4 курса
Чигринова Марина Сергеевна
студент 4 курса
Чернов Денис Юрьевич
студент 4 курса
Салодкина Полина Сергеевна
студент 4 курса
ФГБОУ ВО «Сибирский государственный медицинский университет»
Министерства здравоохранения Российской Федерации», г. Томск

Аннотация: *кровь всегда привлекала внимание врачей и ученых. В древности она считалась особой жизненной жидкостью, сейчас же рассматривается как вид ткани организма. В статье рассмотрены основные этапы становления гематологии как науки и наиболее важные ее открытия.*

Ключевые слова: *СибГМУ, медицина, цитология, гистология, гематология.*

Как и в историей с клеткой, поворотным моментом в изучении гематологии стало изобретение микроскопа Хансом Янсеном и его сыном Захарием Янсеном. Отправной точкой развития гематологии принято считать середину XVII века, когда стало возможным изучение красных кровяных телец. В 1661 году красные кровяные тельца обнаружил итальянский анатом М. Мальпиги, а спустя

12 лет А. Левенгук подтвердил их наличие в крови человека и животных. В том же году английский хирург У. Хьюсон обнаружил лейкоциты, основной функцией которых является защита организма.

Третий компонент крови, тромбоциты, безъядерные клеточные фрагменты, играющие важную роль в свертывании крови, открыли гораздо позже: в 1877 году их наблюдал французский ученый, а чуть позже, в 1882 году итальянец Дж. Биццоцерро. Параллельно развивались идеи теории кровообращения, окончательно обосновал которую У. Гарвей в 1628 году. Первые же идеи появились значительно раньше-в V веке до нашей эры в самом древнем медицинском трактате Китая «Хуан-ди нэй цзин» («Канон Желтого императора о внутреннем») было достаточно подробно описано представление о круговом движении крови, сосудах и роли сердечной мышцы.

В начале развития гематологии описание заболеваний сводилось к подробному анализу симптоматики и клинической картины. Массовое изучение патогенеза и патофизиологии болезней крови началось значительно позже. Так, в 1870 году французский врач Л. Ш. Малассе ввел в лабораторную практику специальную камеру для подсчета клеточных элементов крови. В 1878 году немецкий ученый П. Эрлих изобрел методы окраски крови, позволяющие полноценно анализировать материал.

Одним из переломных моментов стало представление русским ученым И. Мечниковым учения о фагоцитозе-процессе поглощения инородных частиц, в 1892 году. Это не только положило начало новой науке гематологии, но и дало ответы на многие вопросы гематологии.

Временем расцвета гематологии принято считать XX век. Важным шагом стало создание унитарной теории кроветворения. Первым ее опубликовал А. А. Максимов в 1907-1917 годах. Бурное развитие и становление данной теории продолжалось до 50-х годов. Ученые установили, что соединительная и кроветворная ткани образуются из одного предшественника – стволовой клетки.

В 1970-х годах были получены достоверные доказательства

существования стволовых клеток. Это стало значительным прогрессом в лечении лейкозов и лейкемии. С точки зрения унитарной теории удалось объяснить происхождение и механизм развития различных системных сдвигов в образовании форменных элементов крови.

В настоящее время области изучения гематологии очень широки. Такой предмет, как кровь, подвергается изучению с самых разнообразных сторон: это и клинический анализ крови, и изучение её клеточного состава, а также механизмов его формирования, и исследование лимфатической системы, разработки в области трансфузиологии и изготовления кровезаменителей.

Одной из важнейших проблем, которой занимаются гематологи, является проблема состояний анемии, которая сегодня очень распространена в мире. Достаточно подробно изучены только эпидемиология и медицинская география железодефицитных анемий. В то же время общее количество видов данного патологического состояния составляет более 400. Продолжается изучение и наследственных патологий, общее число которых составляет более 50.

Таким образом, медицина сделала большой шаг в лечении заболеваний крови. Сейчас гематология переживает бурное развитие- новые технологии исследования, лечения заболеваний и фармацевтические препараты способствуют этому. В скором времени будут даны ответы на многие вопросы, что сузит круг неизлечимых заболеваний.

Список литературы

1. Атлас по гистологии, цитологии и эмбриологии: учебное пособие /Кузнецов С.Л., Мушкамбаров Н.Н., Горячкина В.Л.- М.: МИА, 2002.

2. Яновский, Д. Н. Атлас клинической гематологии (краткое руководство для работников клинических лабораторий) / Д.Н. Яновский, М.А. Чепелева. - М.: Здоров'я, 1999. - 289 с.

3. Вопросы кардиологии и гематологии. Сборник работ. - М.: Гидрометеоиздат, 1985. - 355 с.

4. Кассирский, И. А. Клиническая гематология / И.А. Кассирский, Г.А. Алексеев. - М.: Государственное издательство медицинской литературы, 1981. - 811 с.

УДК 614.2

ВИДЫ МЕДИЦИНСКИХ УЧРЕЖДЕНИЙ В РОССИИ

Ильиных Антон Русланович
студент 4 курса
Чигринова Марина Сергеевна
студент 4 курса
Чернов Денис Юрьевич
студент 4 курса
Салодкина Полина Сергеевна
студент 4 курса
ФГБОУ ВО «Сибирский государственный медицинский университет»
Министерства здравоохранения Российской Федерации», г. Томск

Аннотация: *в настоящее время в России действует широкая сеть учреждений здравоохранения, которая обеспечивает потребность населения в медицинских услугах. В статье рассмотрены основные типы ЛПУ, их роли и задачи.*

Ключевые слова: *СибГМУ, медицина, озз, организация здравоохранения, РФ.*

В Российской Федерации создана и функционирует сеть лечебно-профилактических учреждений. Они подразделяются на три типа: это учреждения амбулаторного, стационарного и смешанного типа. К первой группе относятся

поликлиники, здравпункты, женские консультации и амбулатории- пациент получает услуги, проживая дома. Группа стационарных учреждений включает в себя больницы, клиники, госпитали и санатории и подразумевает постоянное пребывание пациента. Учреждения смешанного типа сочетают в себе признаки двух предыдущих групп.

Рассмотрим группу учреждений стационарного типа. Больница – основное лечебно-профилактическое учреждение службы здравоохранения. Её функции - профилактика, диагностика, лечение, реабилитация, санитарное просвещение, подготовка врачебных и средних медицинских кадров. По своей мощности больницы подразделяются на областные, городские и участковые. В госпиталях медицинскую помощь получают военнослужащие и ветераны боевых действий. В клиниках, помимо лечебной работы, ведется учебная и научно-исследовательская деятельность.

В зависимости от вида, характера и объема оказываемой медицинской помощи больница может быть:

– по профилю – однопрофильной, многопрофильной, специализированной;

– по системе организации - объединённой и необъединённой с поликлиникой;

– по объёму деятельности – в зависимости от коечной мощности.

Деятельность диспансерных учреждений направлена на выявление больных, их постановку на учет и контроль за проведением лечебно-оздоровительных манипуляций. Диспансеры подразделяются на группы в зависимости от контролируемых групп: кардиологический, онкологический, кожно-венерический, противотуберкулёзный, психоневрологический, наркологический, эндокринологический, врачебно-физкультурный. В состав диспансера входят стационар и амбулатория с необходимым для диагностики оборудованием.

Среди амбулаторно-поликлинических учреждений особо распространены следующие. Амбулатория имеет в своем составе 1-5 врачей и обслуживает

городской или сельский участок, работников предприятия. Она подчиняется поликлинике и контролирует работу ФАПов. ФАП представляет собой сельское ЛПУ, заведует которым фельдшер. Фельдшер оказывает первую доврачебную помощь, занимается профилактикой заболеваний, принимает участие в санитарном надзоре в образовательных учреждениях, за водоснабжением и очистными сооружениями; ведет анализ заболеваемости, занимается вопросами оздоровления. Поликлиника - основное звено амбулаторного типа. В ней ведут прием врачи разных специальностей, есть лабораторные и диагностические подразделения.

Существуют и учреждения, занимающиеся охраной материнства и детства. Женская консультация осуществляет свою работу по участковому принципу, который предусматривает оказание лечебно-профилактической помощи в женской консультации, патронаж и лечебную помощь на дому. Родильный дом оказывает акушерско-гинекологическую помощь по стационарному принципу. Их задача в оказании высококвалифицированной помощи в до-и послеродовом периоде и уход за новорожденными в период пребывания их в роддоме.

Можно с уверенностью сказать, что на сегодняшний день в России создана широкая сеть лечебно-профилактических учреждений, обеспечивающих потребность населения в медицинских условиях. Этапность оказания медицинских услуг обеспечивает равномерную нагрузку на ЛПУ. Система оказания помощи постоянно модернизируется, имеются проекты ее перспективного развития. Несмотря на очевидные трудности и проблемы, качество оказания медицинских услуг в нашей стране постепенно возрастает. Хочется верить, что такая тенденция сохранится и в дальнейшем.

Список литературы

1. Медик В.А., Юрьев В.К. Общественное здоровье и здравоохранение: учебник /. В.А. Медик, В.К. Юрьев. – М.: Профессионал, 2009. – 432 с.:ил.

2. Стародубов В. И., Щепин О. П., и др. «Общественное здоровье и здравоохранение» Национальное руководство Москва Издательская группа

«ГЭОТАР – Медиа» 2013г.

3. Улумбекова Г. Э. «Современное развитие здравоохранения РФ до 2020 года» Научное просвещение Москва «ГЭОТАР - медицина» 2010г.

4. Планирование финансово-хозяйственной деятельности в лечебно-профилактических учреждениях: учебно-методическое пособие/ авторы проф. Шибков Н. А., к.э.н. Мелешкина Н. В., проректор по экономике СтГМА Иванова Е. В. - Ставрополь : изд- во СтГМА, 2011. - 50с.

ТЕХНИЧЕСКИЕ НАУКИ

УДК 621.87

КОНСТРУКТИВНЫЕ ОСОБЕННОСТИ КРАНА НА РЕЛЬСОВОМ ХОДУ ДЛЯ РЕМОНТА АВТОТРАНСПОРТНЫХ СРЕДСТВ

Куверин Игорь Юрьевич
кандидат технических наук, доцент
Поцелуев Евгений Владимирович
студент
Меркулов Михаил Владиславович
студент
Степин Павел Константинович
студент
ФГБОУ ВО «Саратовский государственный технический университет имени Гагарина Ю. А.», г. Саратов

Аннотация: *существующие конструкции передвижных стреловых кранов обладают высокой стоимостью, низкой надежностью и не могут быть изготовлены в условиях автотранспортных предприятий. Кроме того, они имеют ходовую часть на колесах малого диаметра, что не позволяет их использовать для перевозки грузов и требует наличия дорогостоящего покрытия пола производственных корпусов. Поэтому можно считать целесообразным использование рельсового хода крана. В связи с этим на основе существующих проектных решений была разработана собственная конструкция крана, свободная от указанных недостатков.*

Abstract: *the current design of mobile jib cranes have a high cost, low reliability, and cannot be made in the conditions of transport companies. In addition, they*

have a chassis on wheels of small diameter, which does not allow their use for the carriage of cargo and requires expensive flooring industrial buildings. Therefore, we can consider it appropriate to use the crane rail travel. Therefore, own crane structure has been developed based on the existing design solutions, free from these disadvantages.

Ключевые слова: *кран, расчет на прочность, грузоподъемное оборудование, ремонт, автомобиль.*

Key words: *crane, strength calculation, lifting equipment, repair, car.*

Анализ существующих проектных решений по грузоподъемным работам в автотранспортных предприятиях (АТП) показал, что наиболее привлекательным с экономической точки зрения в условиях АТП является использование консольных кранов [1, 3, 4].

Однако существующие конструкции передвижных стреловых кранов обладают высокой стоимостью, низкой надежностью и не могут быть изготовлены в условиях АТП. Кроме того, они имеют ходовую часть на колесах малого диаметра, что не позволяет их использовать для перевозки грузов и требует наличия дорогостоящего покрытия пола производственных корпусов [1]. Поэтому можно считать целесообразным использование рельсового хода крана [2].

В связи с этим, на основе существующих проектных решений была разработана собственная конструкция крана, свободная от указанных недостатков.

Предлагаемая конструкция крана представлена на рисунке 1. Разрабатываемое оборудование обладает высокой устойчивостью, имеет поворотный механизм и механизм передвижения, оснащенный электрическим приводом, что облегчает перемещение и строповку грузов.

Предлагаемая конструкция состоит из тележки 1, к которой крепится опорно-поворотное устройство 2, на котором размещены контргруз 8, стойка 3 с механизмом подъёма груза 4, основная стрела 5, переходящая в дополнительную стрелу 6. Кроме того на тележке 1 размещены механизм хода 10, колеса 9 и

система распорок.

Работает кран следующим образом. При помощи крюковой подвески 7 производится захват груза, затем механизмом подъёма груза 4 груз поднимается на заданную высоту, после чего производится поворот платформы крана, тем самым груз заносится в требуемое положение и при помощи механизмом подъёма груза 4 опускается.

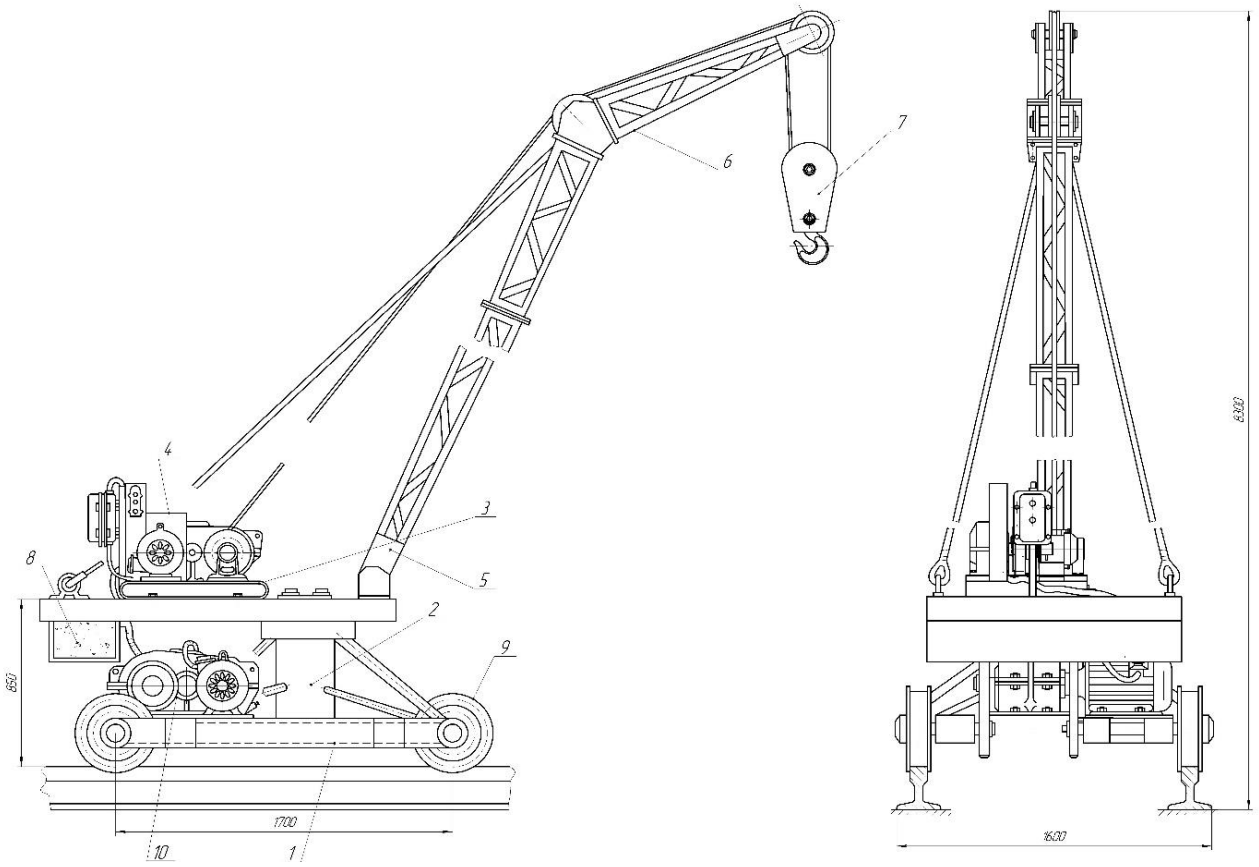

Рисунок 1 – Общий вид крана: 1 – тележка; 2 – опорно-поворотное устройство; 3 – стойка; 4 – механизм подъёма груза; 5– стрела основная; 6 – стрела дополнительная; 7 – подвеска крюковая; 8 – контргруз; 9 – колесо; 10 – механизм хода

Преимуществом данного крана по сравнению с существующими аналогами является возможность перемещаться по рельсам вместе с грузом. Для этого предлагаемая конструкция крана оснащена механизмом хода 10. Еще одним преимуществом предлагаемого оборудования является возможность применения его для различных видов погрузочных и разгрузочных работ.

Разработана методика расчёта элементов крана, что позволяет в кратчайшие сроки производить расчет элементов крана для конкретного применения с учётом необходимых габаритных размеров и грузоподъёмности.

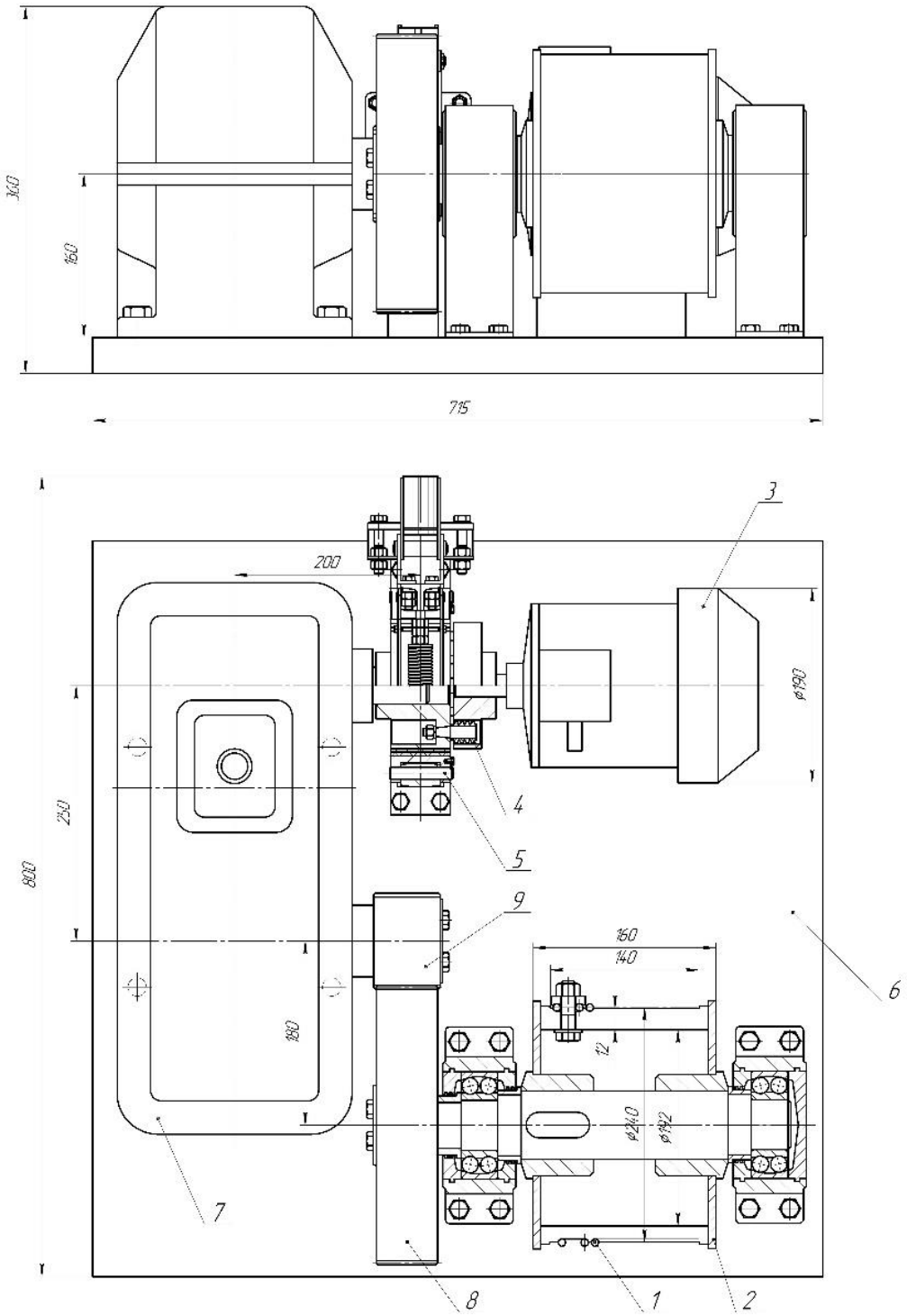

Рисунок 2 – Лебедка крана: 1 – канат двойной свивки; 2 – барабан грузовой; 3 – электродвигатель; 4 – муфта; 5– тормоз колодочный; 6 – площадка; 7 – редуктор; 8 – колесо зубчатое; 9 – шестерня

Выполненная разработка может быть использована проектно-конструкторскими организациями и отдельными автотранспортными предприятиями.

Список литературы

1. Богатырев, А. А. Кран для ремонта автомобилей / А. А. Богатырев; науч. рук. И. Ю. Куверин // Участники школы молодых ученых и программы У.М.Н.И.К.: сб. тр. XXVII междунар. науч. конф. "Математические методы в технике и технологиях - ММТТ-27", г. Саратов, 22-24 апр. 2014 г.: в 12 т. / СГТУ. - Саратов, 2014. - Т. 12, ч. 1. - С. 134-136.

2. Григорьев, М. В. Разработка крана на рельсовом ходу для ремонта автомобилей / М. В. Григорьев; науч. рук. И. Ю. Куверин // Математические методы в технике и технологиях - ММТТ-29 : сб. тр. XXIX междунар. науч. конф., г. Санкт-Петербург, 31 мая - 3 июня 2016 г., г. Саратов, 27-29 июня 2016 г., г. Самара, 15-17 нояб. 2016 г.: в 12 т. - Саратов, 2016. - Т. 7. - С. 86-88.

3. Иванов, И. О. Разработка двухбалочного мостового крана для автотранспортных и автосервисных предприятий / И. О. Иванов; науч. рук. И. Ю. Куверин // Математические методы в технике и технологиях - ММТТ-29: сб. тр. XXIX междунар. науч. конф., г. Санкт-Петербург, 31 мая - 3 июня 2016 г., г. Саратов, 27-29 июня 2016 г., г. Самара, 15-17 нояб. 2016 г.: в 12 т. - Саратов, 2016. - Т. 7. - С. 89-90.

4. Куверин И. Ю., Бузов Д. В., Кузьмин Ю. А., Дондуков Д. В. Универсальный малогабаритный кран для авторемонтных, строительных и отделочных работ // Техническое регулирование в транспортном строительстве. – 2018. – № 5(31); URL: trts.esrae.ru/54-352 (дата обращения: 31.08.2019).

ПЕДАГОГИЧЕСКИЕ НАУКИ

УДК 372.881.111.1

ЭФФЕКТИВНОСТЬ РАЗВИТИЯ ОБРАЗОВАТЕЛЬНОЙ АВТОНОМНОСТИ СТУДЕНТА В ВУЗЕ

Рудакова Светлана Владимировна
кандидат психологических наук
доцент кафедры русского и иностранных языков
Мурашко Сергей Федорович
кандидат психологических наук
профессор кафедры русского и иностранных языков
ФГКОУ ВО Московская академия Следственного комитета
Российской Федерации, г. Москва

Аннотация: *в статье освещена проблема эффективности развития образовательной автономности студента в вузе. В настоящее время автономия студента рассматривается как необходимое условие непрерывного образования и фактор интенсификации учебной деятельности студентов. Преподавателям необходимо как можно раньше начинать создавать условия, благоприятные для автономного овладения учебными предметами, в том числе иностранными языками.*

The article presents the problem of effective development of educational learner autonomy in higher education. Nowadays the learner autonomy is considered as a necessary condition of continuing education and an intensification factor of learner educational activity. Teachers need to start creating conditions beneficial for autonomous learning of academic courses, including foreign languages, as early as possible.

Ключевые слова: *образовательная автономия, автономное обучение,*

самостоятельная работа, управление учебной деятельностью, иностранный язык.

Keywords: *educational autonomy, individual work, autonomous learning, management training activities, foreign language.*

Непрерывное регламентируемое обучение иностранному языку под руководством преподавателя не может удовлетворить современные коммуникативные и образовательные потребности развивающейся и активной личности в обществе. Правильно спланированная и организованная самостоятельное работа студента в процессе обучения, сопровождение и контроль со стороны преподавателя являются важными составляющими успешного изучения иностранного языка в вузе. Коммуникация на занятиях и автономная деятельность студента при подготовке к занятиям или диалогическая и монологическая речь постоянно чередуются на занятиях и при выполнении домашних заданий. Все виды речевой деятельности требуют тренировки языковых навыков и речевых умений. И тренировать их необходимо не только на занятиях, но и самостоятельно. В современной интерпретации термин самостоятельная работа часто звучит как «образовательная автономия». Создание условий для развития автономии личности в образовательном пространстве — вот основная задача преподавателя иностранного языка в вузе.

Х. Холек первым дал определение образовательной автономии как процессу установления целей, определения содержания, выбор методов и приемов для управления этим процессом [3].

Соловьева Е. Н под автономией личности понимает способность студента самостоятельно управлять процессом своего учения и нести ответственность за планирование, процесс и результат своей деятельности [4].

Е. А. Таранчук рассматривает образовательную автономию как личное качество учащегося, которое реализуется в социально-политическом контексте, учитывая организационно-методическую сторону для организации обучения [2].

Л. Мариани, определяет термин «автономность» «как насущную потребность каждого человека, его стремление к независимости, ответственности и самостоятельному принятию жизненно важных решений» [3, с. 68].

Понятие автономности во многих случаях определяется через независимость и самостоятельность обучающегося, что схоже с традиционными и широко распространенными в научной литературе понятиями «индивидуализация обучения» и «самостоятельность в обучении».

Ключевым фактором развития автономии студента и достижения соответствующего уровня развития профессиональных компетенций становится самостоятельная работа, самостоятельный доступ к учебным, научным ресурсам и технологиям самообразования.

Итак, образовательная автономность студентов может характеризоваться высоким качеством их самостоятельной работы и является одной из задач индивидуализации обучения. Самостоятельная работа студентов является средством индивидуализации их обучения и одновременно причиной и следствием сформированности образовательной автономии.

Естественно, что для организации автономного обучения необходимы основные условия, во-первых – готовность и желание обучающихся и далее их способность действовать в соответствии с собственными целями и мотивами. Во-вторых – качественное методическое сопровождения, которое является неотъемлемым компонентом образовательного процесса, обеспечивающим его адаптивность, целенаправленность, эффективность.

Готовность студента к образовательной автономности — явление, носящее индивидуальный характер и зависящее от особенностей развития личности. У некоторых обучающихся этот этап наступает уже на первом курсе, когда помимо учебы они занимаются научной деятельностью. У других же такая готовность формируется к третьему курсу, когда сформирован навык выполнения курсовых и других отчетных работ по программным требованиям.

Что касается методического обеспечения, то в современном вузе базовым

методическим сопровождением является Учебно-методический комплекс дисциплины, содержащий переработанные учебные планы и программы с увеличенной долей самостоятельной работы обучающихся, в том числе с применением информационных, компьютерных, дистанционных, практико-ориентированных, научно-методических технологий. При этом необходимо акцентировать внимание на выполнении студентами научно-исследовательских и учебно-исследовательских работ, готовящих их к самостоятельному решению профессиональных задач (через написание реферативных, курсовых, дипломных работ и т.п.).

Структура УМКД включает в себя практические задания разных уровней (обучающий, тренировочный, поисковый и творческий) для самостоятельной подготовки студентов к занятиям.

Задания поискового и творческого характера широко используется при изучении иностранного языка. Например, проектная деятельность – дает возможность студенту работать автономно и одновременно носит индивидуальный характер. Работая над проектом обучающийся, тренирует все виды речевой деятельности. Аудиотексты, справочный аутентичный материал на иностранном языке, письменная и компьютерная фиксация отобранного и предъявляемого материала, устный рассказ, ответы на вопросы, разъяснения и объяснения – эффективное развитие навыков и умений устной речи посредством проектной деятельности.

Эффективность развития автономии студентов зависит от степени реализации индивидуального подхода, регламентирующего использование разноуровневых задач, различных путей достижения целей по усвоению учебного материала, разнообразие структурирования теоретического материала с учетом различных мотивов к изучению дисциплины. Реализация индивидуального подхода возможна через специальное конструирование дидактического материала, типов учебного диалога, форм контроля. При организации автономии обучающихся особенное внимание необходимо уделить развитию критического исследовательского мышления в рамках инновационных подходов к разработке

методических пособий для организации самостоятельной работы обучающихся.

Поскольку в настоящее время автономия рассматривается как необходимое условие непрерывного образования и фактор интенсификации учебной деятельности студентов, преподавателям необходимо как можно раньше начинать создавать условия, благоприятные для автономного овладения учебными предметами, в том числе иностранными языками. Условия эти могут быть обеспечены при использовании различных методов и технологий.

Список литературы

1. Педагогический энциклопедический словарь / гл. ред. Б. М. Бим-Бад; редкол.: М. М. Безруких, В. А. Болотов, Л. С. Глебова и др. М., 2002.

2. Таранчук Е. А. Автономность в обучении как образовательная и педагогическая цель. URL: http: // www. do. kspu. ru

3. Щеголева О. Н. Роль и место самостоятельной контролируемой работы в новой парадигме образования // Иностранные языки в школе. 2007. № 8.

4. Соловова Е. Н. Автономия учащихся как основа развития современного непрерывного образования личности / Е. Н Соловова // ИЯШ. - 2004. -№3 – С. 41-44.

«EUROPEAN SCIENTIFIC CONFERENCE»

XVI International scientific conference

Научное издание

ООО «НИЦ ЭСП» в ЮФО
(Научно-исследовательский центр «Иннова»)
353440, Краснодарский край, г.-к. Анапа,
ул. Крымская, 216, оф. 32/2
Тел.: 8 (918) 38-75-390; 8 (861) 333-44-82
Подписано к использованию 02.09.2019 г.
Объем 754 Кбайт. Электрон. текстовые данные

ISBN 978-5-95283-145-2